GK GÜNEŞKİLİT®

SEÇENEKLERİNİZİ SINIRLAMAYIN

DON'T LIMIT YOUR OPTIONS

TEKNİK ÜRÜN KATALOĞU

TECHNICAL PRODUCT CATALOG

GK GÜNEŞKİLİT®

HAKKIMIZDA

Endüstriyel kilit, menteşe ve aksesuar üretiminde 10 yıllık deneyimi olan bizler, daha geniş bir ürün yelpazesinde hizmet verebilmek amacıyla 2010 yılı Mart ayında Güneş Kilit Endüstriyel Ürünler Sanayi ve Ticaret Limited Şirketi'ni kurduk. Geniş ürün yelpazemiz ile yurtiçinde yüzlerce firmaya hizmet vermekle beraber Asya, Avrupa ve Afrika kıtalarındaki birçok ülkeye ihracat yapmaktayız.. Hizmet verdiğimiz sektörlerin başında elektrik pano, makina, çelik eşya, jeneratör, mobilya, ısıtma ve soğutma endüstrisi gelmektedir.

Sektördeki 20 yılı aşkın tecrübemiz ile müşteri ilişkileri, güvenilirlik ve ticari ahlak azami önem gösterdiğimiz noktalardır. Kalitemiz ve güçlü müşteri ilişkilerimiz ile hizmet kalitemizi her geçen gün daha da ileri taşımaktayız. Bu konuda bize destek veren tedarikçilerimiz ve müşterilerimize teşekkür ederiz.

ABOUT US

We established Gunes Lock Industrial Products LLC in March 2010 to provide service in a wide product range with our 10 years of manufacture experience. With our wide product range we serve hundreds of companies in domestic market and also we export to many countries in Asia, Europe and Africa. Electrical panels, machinery, steel goods, generator, furniture, heating and cooling industries are the leading sectors we serve.

With over 20 years of experience in the sector, customer relations, reliability and business ethics are our main priorities. We increase our service quality continuously with our product quality and strong customer relations. Many thanks to our suppliers and customers who supports us.

	İÇİNDEKİLER INDEX	**SAYFA NUMARASI** PAGE NUMBER
1	Diller Tablosu / Cams Table	2
2	Kollu Pano Kilitleri / Swing Handles	3 - 20
3	Çubuk ve Aksesuarlar / Rod and Accessories	21 - 26
4	Klima Santral Kilitleri / HVAC Locks	27 - 29
5	Trafo Kilidi / Heavy Duty Lock	30
6	Kabin Kilidi / Cabinet Lock	31
7	Dolap Kilitleri / Cupboard Locks	32 - 35
8	Yangın Dolap Kilitleri / Fire Hose Locks	36
9	Mandallı Kilitler / Quarter Turn Locks	37 - 39
10	Metal Yaylı Kilitler / Metal Spring Locks	40 - 45
11	Plastik Yaylı Kilitler / Plastic Spring Locks	46 - 49
12	Mini Yaylı Kilitler / Mini Spring Locks	50
13	Silindirli Pano Kilitleri / Quarter Turn Lock	51
14	Pano Kapak Kilitleri / Panel Cover Locks	52 - 57
17	Anahtarlar / Keys	58 - 61
14	Mobilya ve Çelik Eşya Kilitleri / Furniture and Steel Locks	62 - 69
17	Küp Menteşeler / Side Hinges	70 - 71
18	Profil Menteşeler / Side Hinges	72 - 73
19	Gizli Menteşeler / Concealed Hinges	74 - 84
20	Pano Kapak Menteşeleri / Panel Cover Hinges	85 - 87
21	Geçme Menteşeler / Side Hinges	88 - 89
22	Yaprak Menteşeler / Leaf Hinges	90 - 101
23	Klima Santral Menteşeleri / HVAC Hinges	102 - 103
24	Pano İklimlendirme / Ventilation Systems	104 - 111
25	Proje Cepleri / Drawing Pockets	112 - 113
26	Sayaç Camları / Counter Screens	113 - 114
27	Kapak Stoplama Makasları / Cover Stay	115
28	Pano Fırçaları / Panel Bottom Brushes	116
29	Kapak Kulpları / Cover Handles	117 - 120
30	Vida ve Somunlar / Screw and Nuts	121 - 125
31	Mapalar / Eyebolts	126
32	Pano Aksesuarları / Panel Accessories	127 - 133
33	Contalar / Gaskets	134 - 135
34	Kabin Lastikleri / Cabin Gaskets	136 - 137
35	İzolatörler / Insulators	138 - 145
36	Otomat Baraları / Busbars	146
37	Kablo Kanalları / Cable Channels	147
38	Standart Tip Sıkmalı Kablo Pabuçları / Standard Type Cable Lugs Tightening	148
39	Tek Girişli İzoleli Kablo Yüksükleri / Insulated Cable Thimbles Single Inlet	149
40	Çift Girişli İzoleli Kablo Yüksükleri / Insulated Cable Thimbles Double Inlet	150
41	Yuvarlak Uçlu İzoleli Kablo Papuçları / Insulated Cable Lugs The Round Ended	151
42	Dağıtıcı Üniteler / Distributor Units	152
43	Daralan Makaronlar / Heat - Shrink Tubing	153
44	Naylon Kablo Bağları / Nylon Cable Ties	154

Kollu Pano Kilidi ve Yaylı Pano Kilidi Dilleri
Panel Lock Cams

Dil Kodu Cam Code	h	L
011	0	25
012	3	24
013	0	40
014	3	39
015	5	38
016	0	50
017	3	49
018	5	48
019	7	48
0110	10	46
0111	12	45
0112	-3	53
0113	0	54
0114	0	56
0115	3	64
0116	7	63
0117	12	60

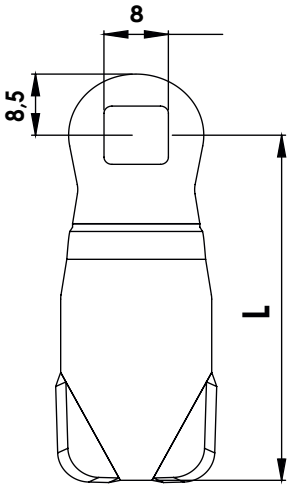

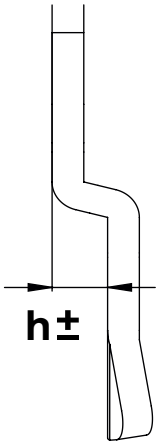

Mandallı Kilit Dilleri
Panel Lock Cams

Dil Kodu Cam Code	h	L
021	0	33
022	3	32
023	5	31
024	7	31
025	10	30
026	0	42
027	3	41
028	5	40
029	7	40
0210	10	39

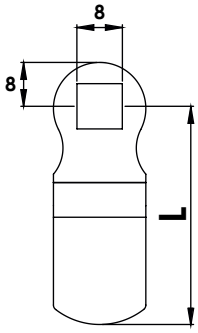

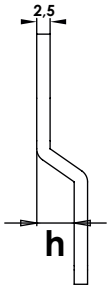

Mini Mandallı Kilit Dilleri
Mini Lock Cams

Dil Kodu Cam Code	h	L
031	0	33
032	3	32
033	5	31

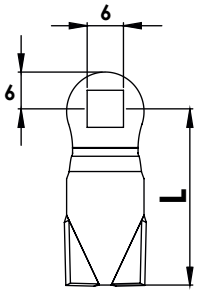

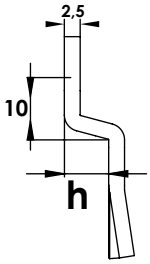

İspanyolet Diller
Espagnolette Cams

Dil Kodu Cam Code	h	L
041	0	50
042	3	49

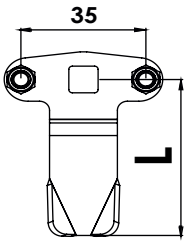

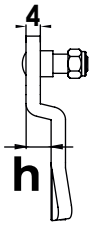

Kollu Pano Kilidi Swing Handle

101

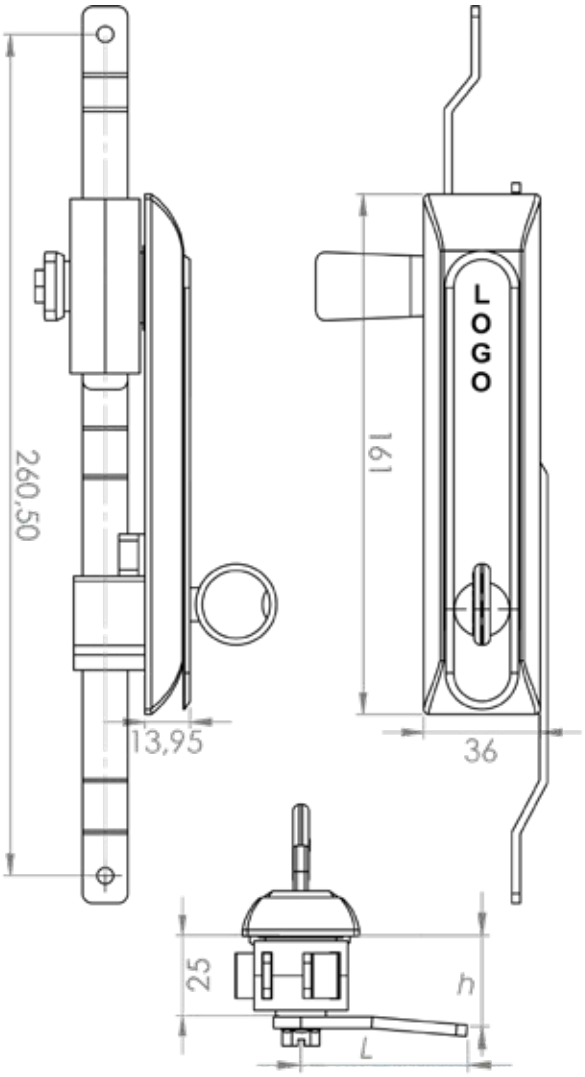

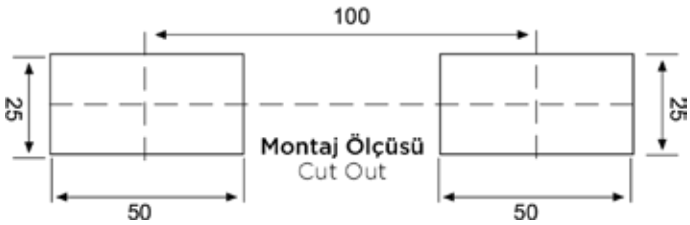

101-A

Asma Hamilli
For Padlock

101-A-DB

Asma Hamilli
DB Göbek
For Padlock
DB Insert

101-DB

DB Göbek
DB Insert

Malzeme Material	
Gövde Body	**Polyamide DIN-EN ISO 1043-1 PA6 GFR 30**
Kol Handle	**Polyamide DIN-EN ISO 1043-1 PA6 GFR 30**
Dil Cam	**Çelik** Steel

Diller için bakınız - Sayfa 1
For cams please check - Page 1

Kollu Pano Kilidi Swing Handle

103

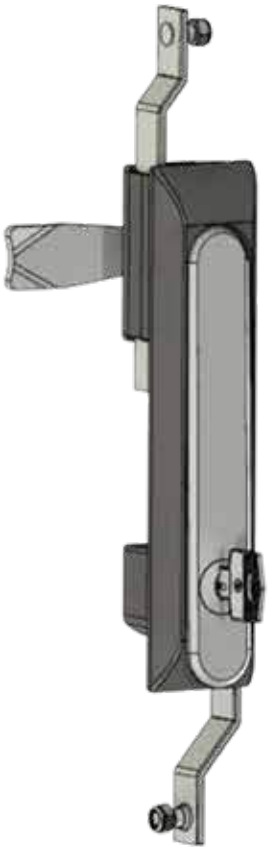

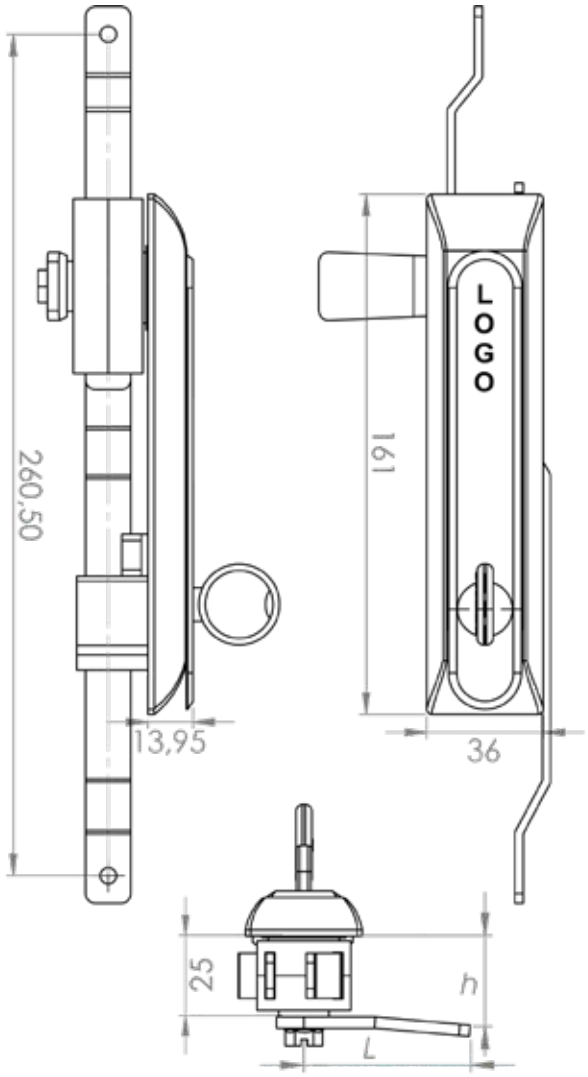

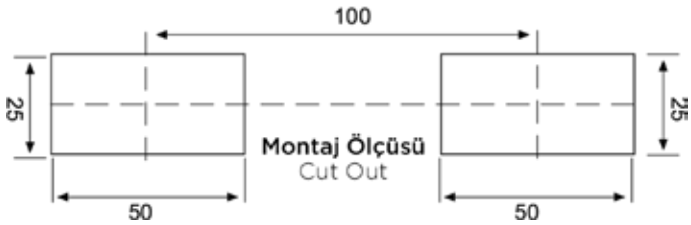

Malzeme Material	
Gövde Body	**Polyamide DIN-EN ISO 1043-1 PA6 GFR 30**
Kol Handle	**Zamak DIN-EN 1774-ZnAl4Cu1**
Kaplama Finish	**Krom Kaplama ya da Statik Boyalı** Chrome Plated or Static Painted
Dil Cam	**Çelik** Steel

Diller için bakınız - Sayfa 1
For cams please check - Page 1

103-A

Asma Hamilli
For Padlock

103-SB

Statik Boyalı
Static Painted

103-DB

DB Göbek
DB Insert

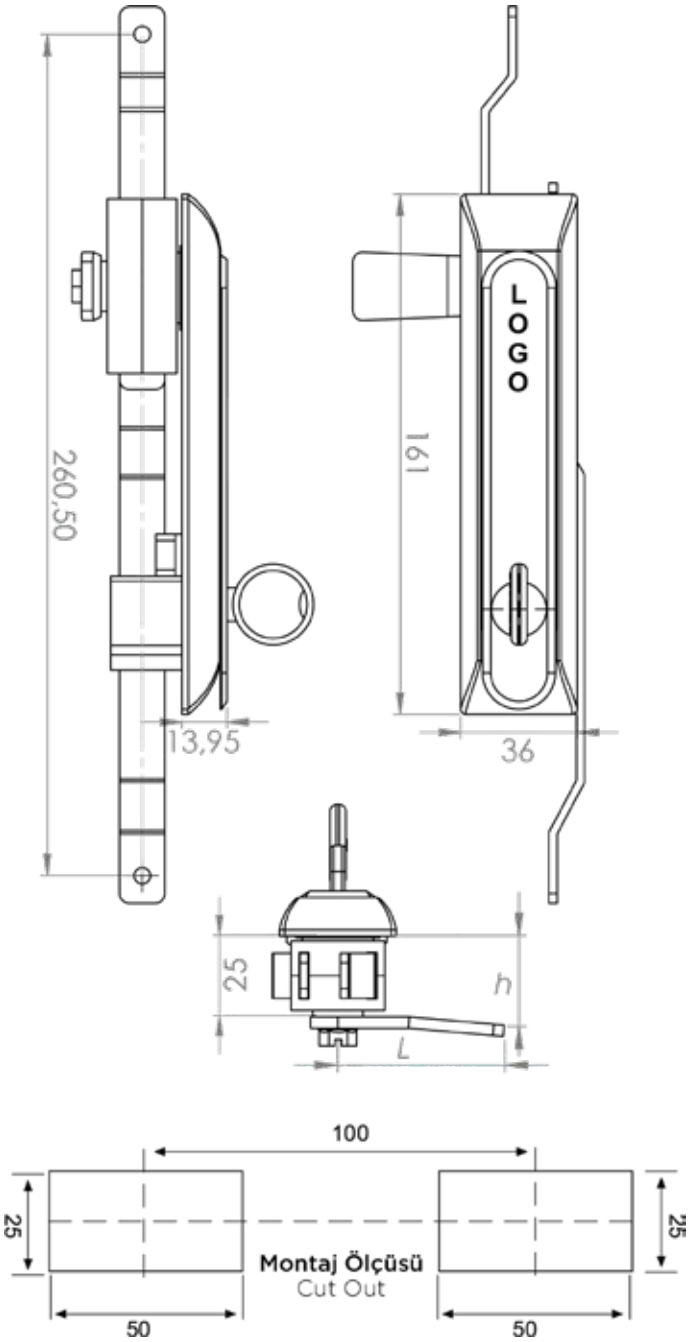

Kollu Pano Kilidi Swing Handle

105

105-A

Asma Hamilli
For Padlock

105-DB

DB Göbek
DB Insert

105-SB

Statik Boyalı
Static Painted

Malzeme Material	
Gövde Body	**Zamak DIN-EN 1774-ZnAl4Cu1**
Kol Handle	**Zamak DIN-EN 1774-ZnAl4Cu1**
Kaplama Finish	**Krom Kaplama ya da Statik Boyalı** Chrome Plated or Static Painted
Dil Cam	**Çelik** Steel

Diller için bakınız - Sayfa 1
For cams please check - Page 1

Kollu Pano Kilidi Basmalı
Swing Handle Push Button

106

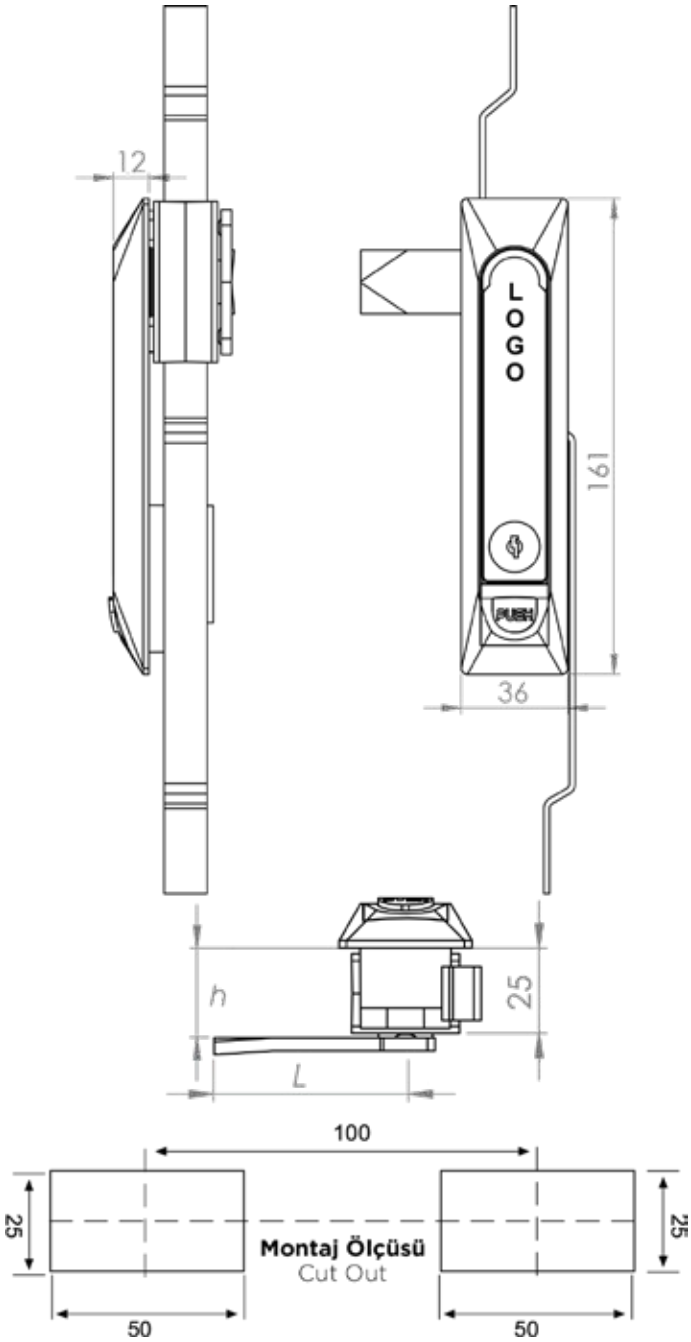

Malzeme Material	
Gövde Body	**Zamak DIN-EN 1774-ZnAl4Cu1**
Kol Handle	**Zamak DIN-EN 1774-ZnAl4Cu1**
Kaplama Finish	**Krom Kaplama ya da Statik Boyalı** Chrome Plated or Static Painted
Dil Cam	**Çelik** Steel

Diller için bakınız - Sayfa 1
For cams please check - Page 1

106-A

Asma Hamilli
For Padlock

106-DB

DB Göbek
DB Insert

106-SB

Statik Boyalı
Static Painted

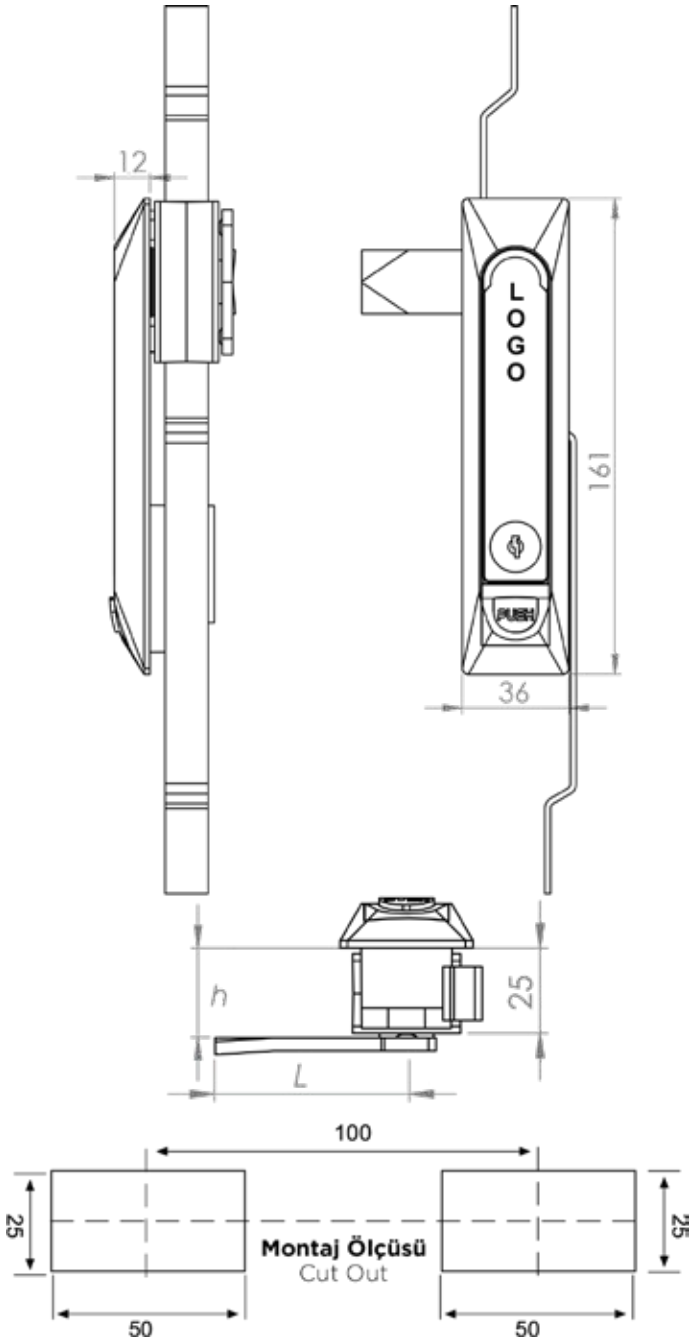

Kollu Pano Kilidi Basmalı
Swing Handle Push Button

109

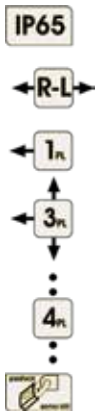

109-A

Asma Hamilli
For Padlock

109-DB

DB Göbek
DB Insert

109-SB

Statik Boyalı
Static Painted

Malzeme Material	
Gövde Body	**Polyamide DIN-EN ISO 1043-1 PA6 GFR 30**
Kol Handle	**Zamak DIN-EN 1774-ZnAl4Cu1**
Kaplama Finish	**Krom Kaplama ya da Statik Boyalı** Chrome Plated or Static Painted
Dil Cam	**Çelik** Steel

Diller için bakınız - Sayfa 1
For cams please check - Page 1

Kollu Pano Kilidi Toz Kapaklı
Swing Handle with Dust Cover

110

IP65

R-L

1PL

3PL

4PL

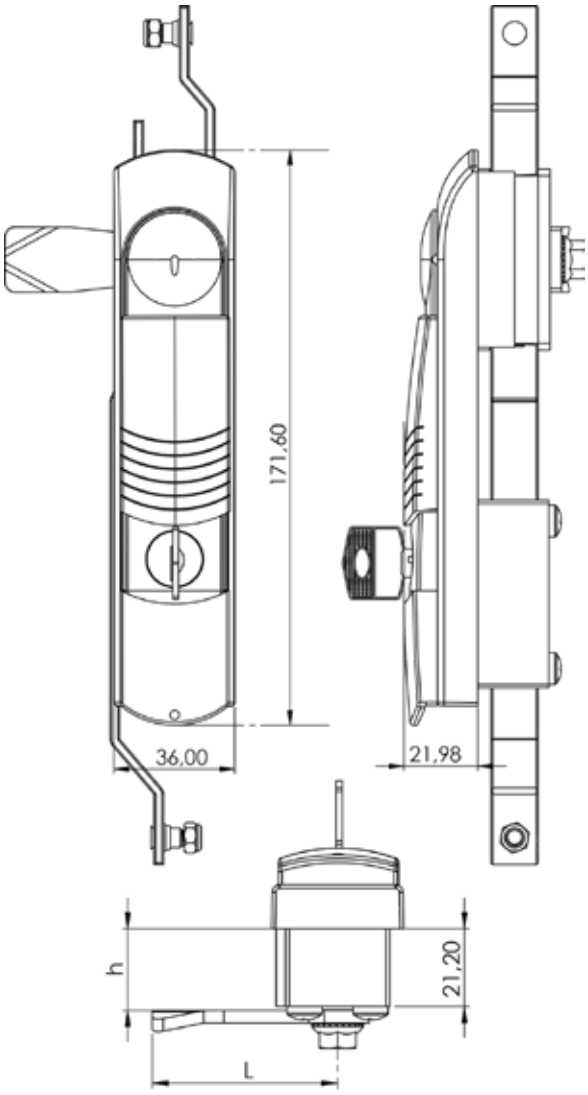

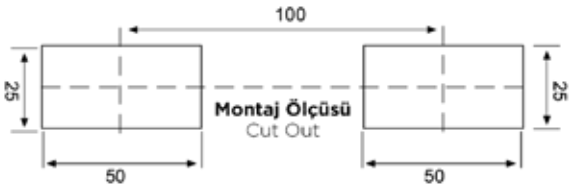

Malzeme Material	
Gövde Body	**Polyamide DIN-EN ISO 1043-1 PA6 GFR 30**
Kol Handle	**Polyamide DIN-EN ISO 1043-1 PA6 GFR 30**
Dil Cam	**Çelik** Steel

Diller için bakınız - Sayfa 1
For cams please check - Page 1

110-DB

DB Göbek
DB Insert

110-B

Barelli
With Barrel

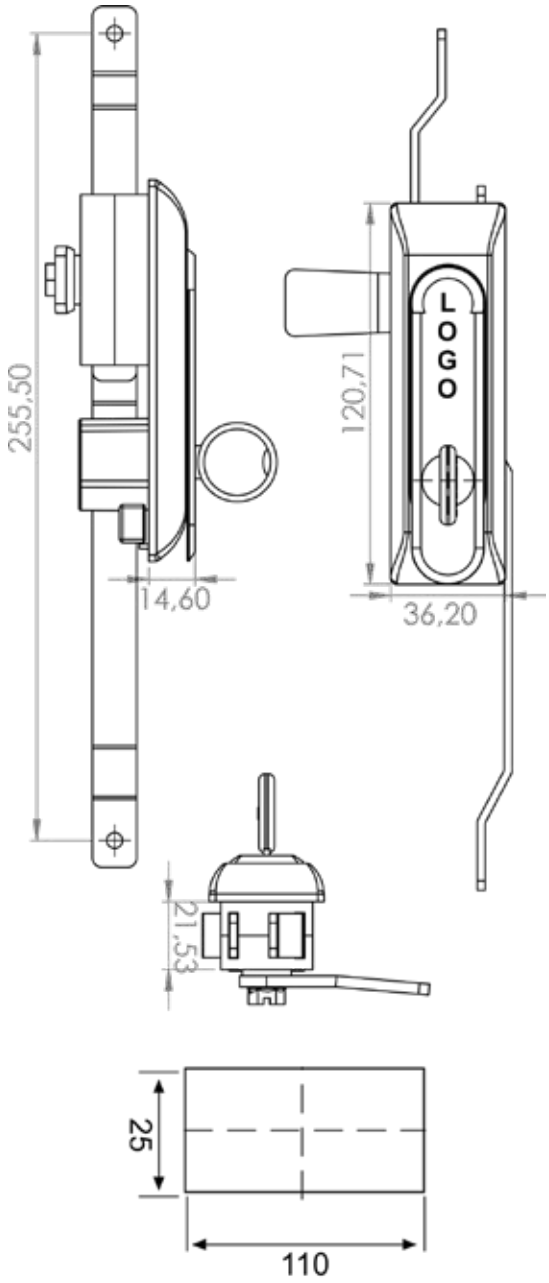

Montaj Ölçüsü
Cut Out

Kollu Pano Kilidi - Kısa Tip
Swing Handle - Small Type

151

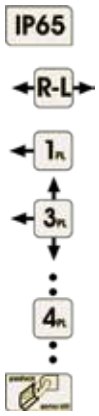

151-A

Asma Hamilli
For Padlock

151-DB

DB Göbek
DB Insert

Malzeme Material	
Gövde Body	**Polyamide DIN-EN ISO 1043-1 PA6 GFR 30**
Kol Handle	**Zamak DIN-EN 1774-ZnAl4Cu1**
Dil Cam	**Çelik** Steel

Diller için bakınız - Sayfa 1
For cams please check - Page 1

Kollu Pano Kilidi - Kısa Tip
Swing Handle - Small Type

152

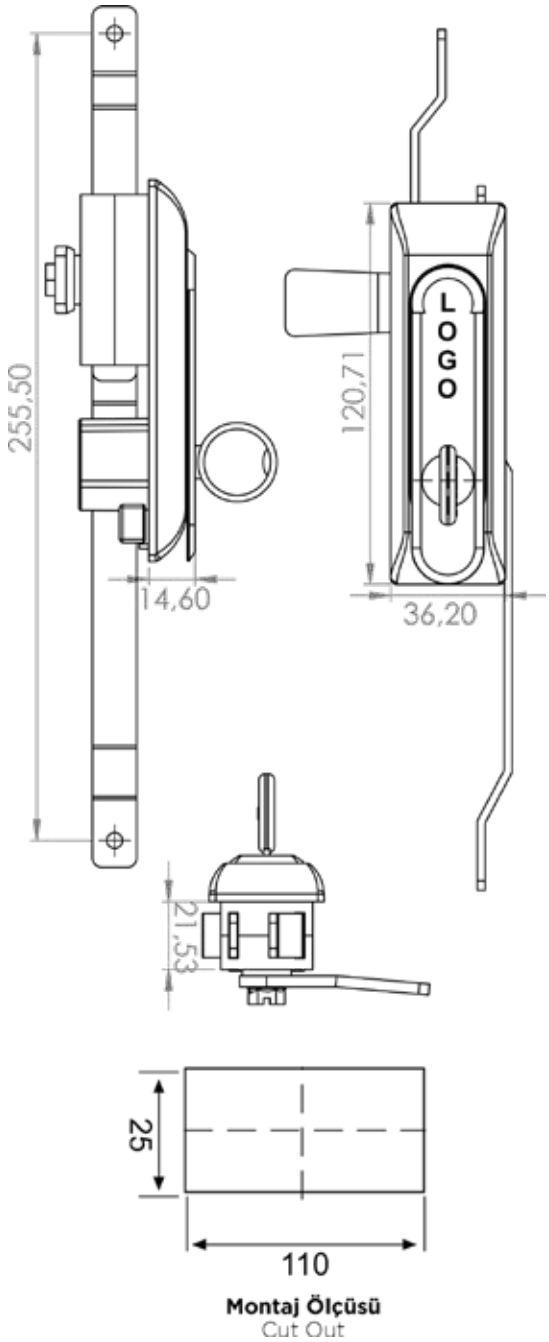

Montaj Ölçüsü
Cut Out

Malzeme Material	
Gövde Body	**Polyamide DIN-EN ISO 1043-1 PA6 GFR 30**
Kol Handle	**Zamak DIN-EN 1774-ZnAl4Cu1**
Kaplama Finish	**Krom Kaplama ya da Statik Boyalı** Chrome Plated or Static Painted
Dil Cam	**Çelik** Steel

Diller için bakınız - Sayfa 1
For cams please check - Page 1

152-A

Asma Hamilli
For Padlock

152-DB

DB Göbek
DB Insert

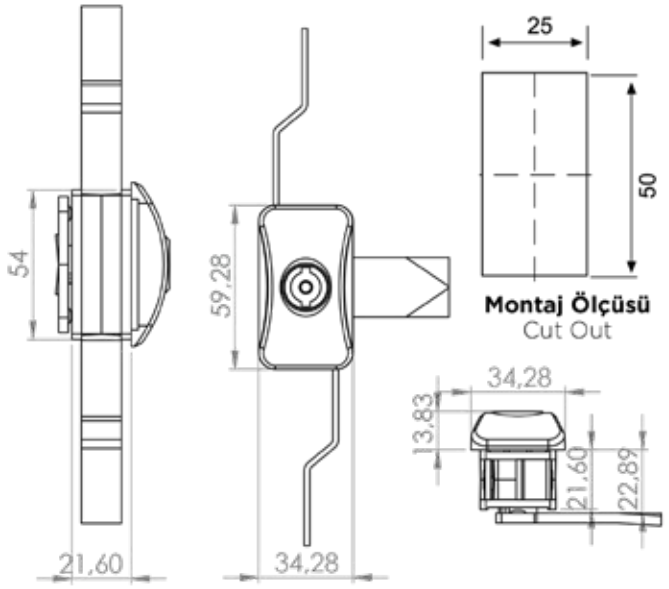

İspanyolet Sistemli Kilit
Espagnolette Lock

120

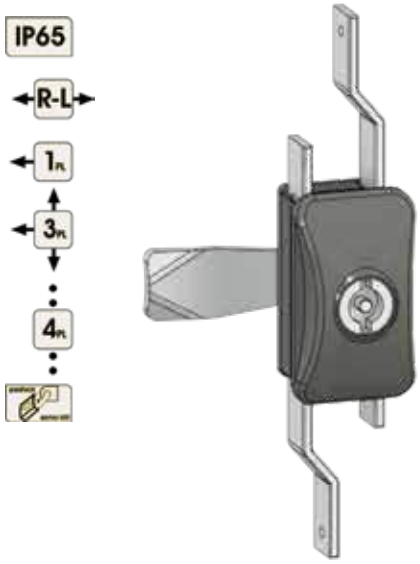

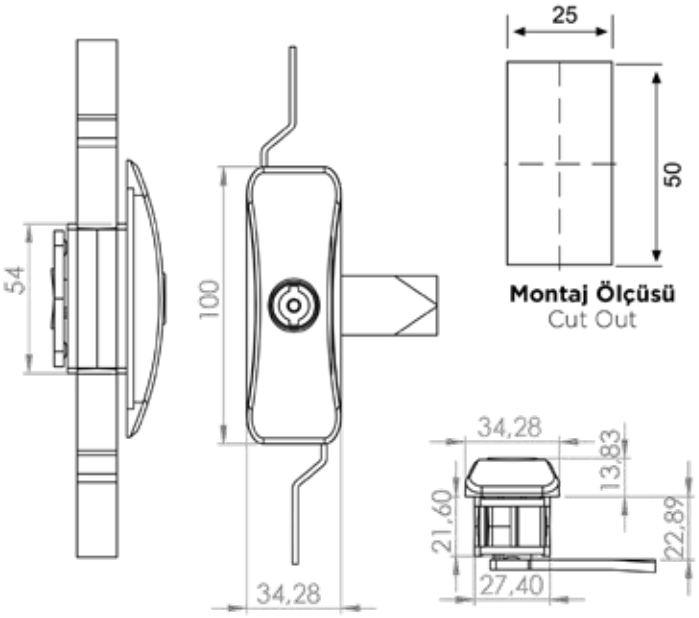

İspanyolet Sistemli Kilit
Espagnolette Lock

120-1

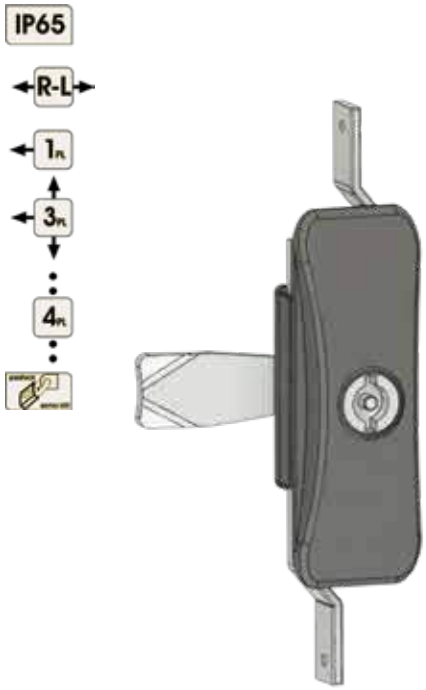

Malzeme Material	
Gövde Body	**Polyamide DIN-EN ISO 1043-1 PA6 GFR 30**
Dil Cam	**Çelik** Steel
Göbek Insert	**Zamak DIN-EN 1774-ZnAl4Cu1**

Diller için bakınız - Sayfa 1
For cams please check - Page 1

Kollu Pano Kilidi Swing Handle

102

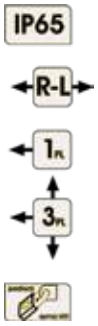

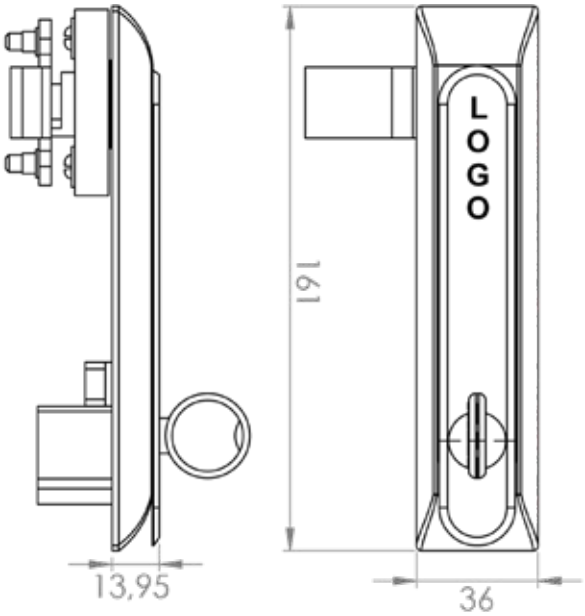

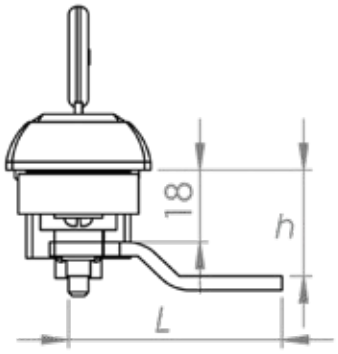

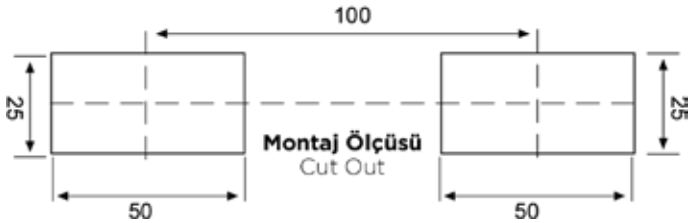

Malzeme Material	
Gövde Body	**Polyamide DIN-EN ISO 1043-1 PA6 GFR 30**
Kol Handle	**Polyamide DIN-EN ISO 1043-1 PA6 GFR 30**
Dil Cam	**Çelik** Steel

Diller için bakınız - Sayfa 1
For cams please check - Page 1

102-A

Asma Hamilli
For Padlock

102-A-DB

Asma Hamilli
DB Göbek
For Padlock
DB Insert

102-DB

DB Göbek
DB Insert

Kollu Pano Kilidi Swing Handle

104

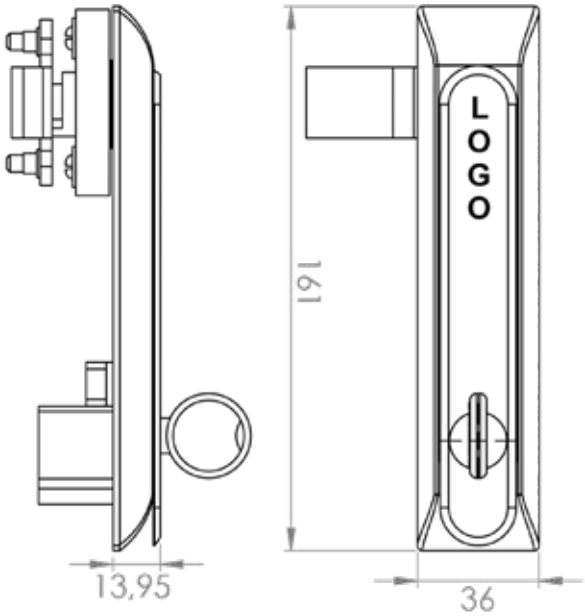

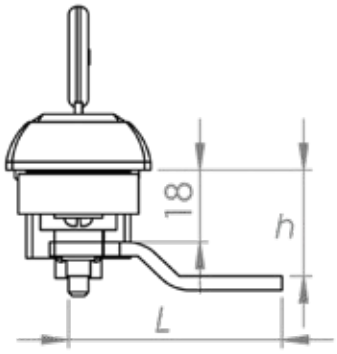

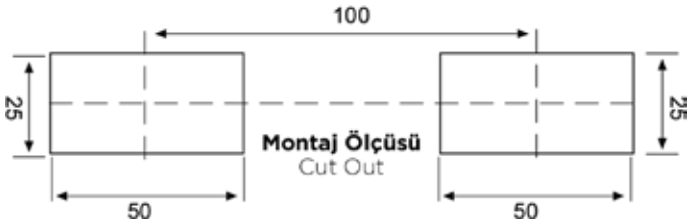

104-A

Asma Hamilli
For Padlock

104-DB

DB Göbek
DB Insert

104-SB

Statik Boyalı
Static Painted

Malzeme Material	
Gövde Body	**Polyamide DIN-EN ISO 1043-1 PA6 GFR 30**
Kol Handle	**Zamak DIN-EN 1774-ZnAl4Cu1**
Kaplama Finish	**Krom Kaplama ya da Statik Boyalı** Chrome Plated or Static Painted
Dil Cam	**Çelik** Steel

Diller için bakınız - Sayfa 1
For cams please check - Page 1

Kollu Pano Kilidi Swing Handle

105-1

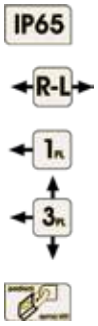

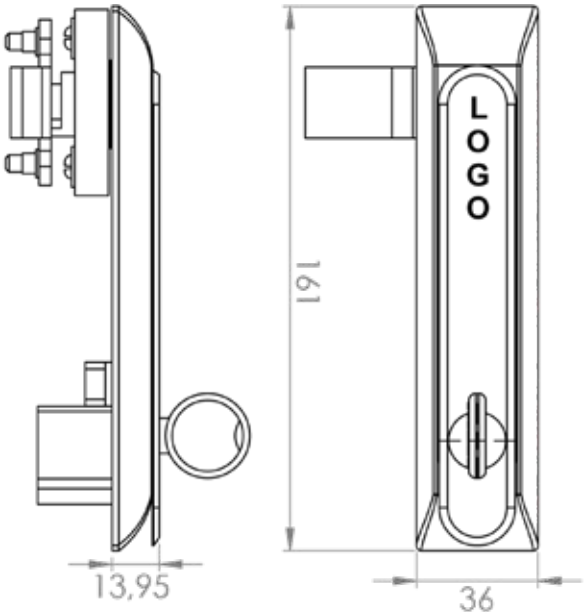

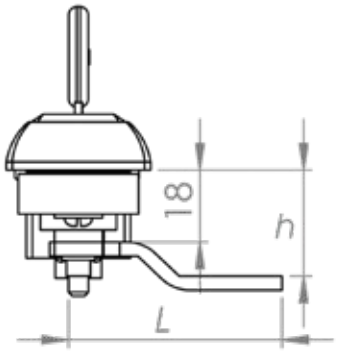

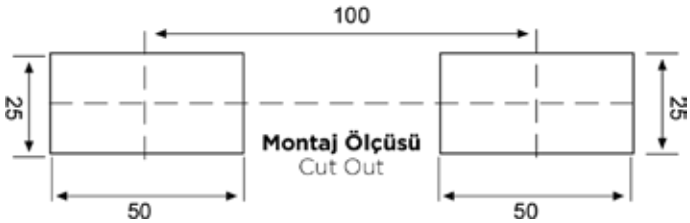

Malzeme Material	
Gövde Body	**Zamak DIN-EN 1774-ZnAl4Cu1**
Kol Handle	**Zamak DIN-EN 1774-ZnAl4Cu1**
Kaplama Finish	**Krom Kaplama ya da Statik Boyalı** Chrome Plated or Static Painted
Dil Cam	**Çelik** Steel

Diller için bakınız - Sayfa 1
For cams please check - Page 1

105-1-A

Asma Hamilli
For Padlock

105-1-DB

DB Göbek
DB Insert

105-1-SB

Statik Boyalı
Static Painted

Kollu Pano Kilidi - Basmalı
Swing Handle - Push Button

107

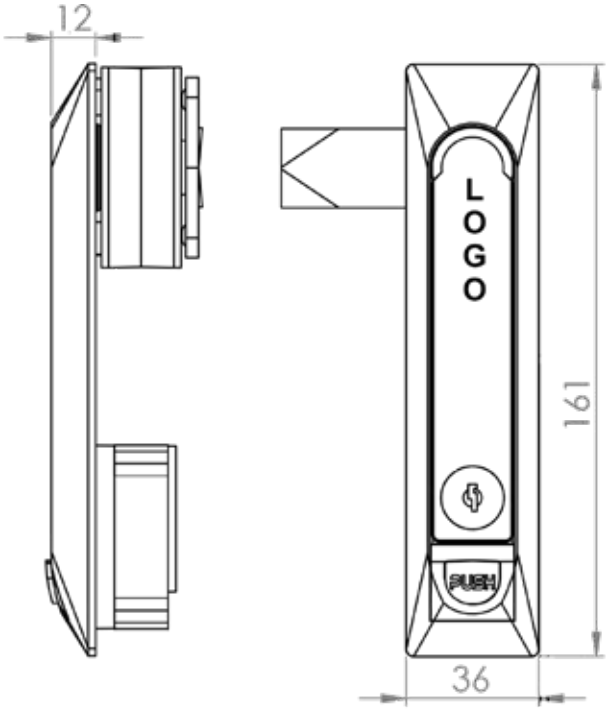

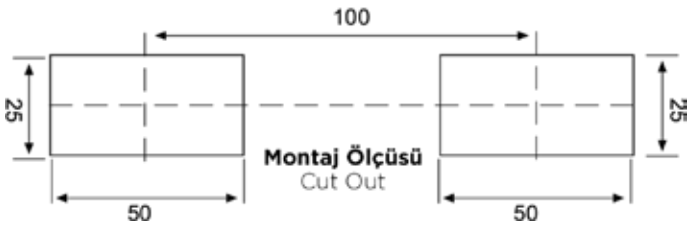

107-A

Asma Hamilli
For Padlock

107-DB

DB Göbek
DB Insert

107-SB

Statik Boyalı
Static Painted

Malzeme Material	
Gövde Body	**Zamak DIN-EN 1774-ZnAl4Cu1**
Kol Handle	**Zamak DIN-EN 1774-ZnAl4Cu1**
Kaplama Finish	**Krom Kaplama ya da Statik Boyalı** Chrome Plated or Static Painted
Dil Cam	**Çelik** Steel

Diller için bakınız - Sayfa 1
For cams please check - Page 1

Kollu Pano Kilidi - Basmalı
Swing Handle - Push Button

108

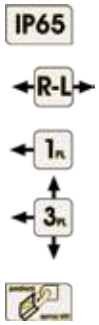

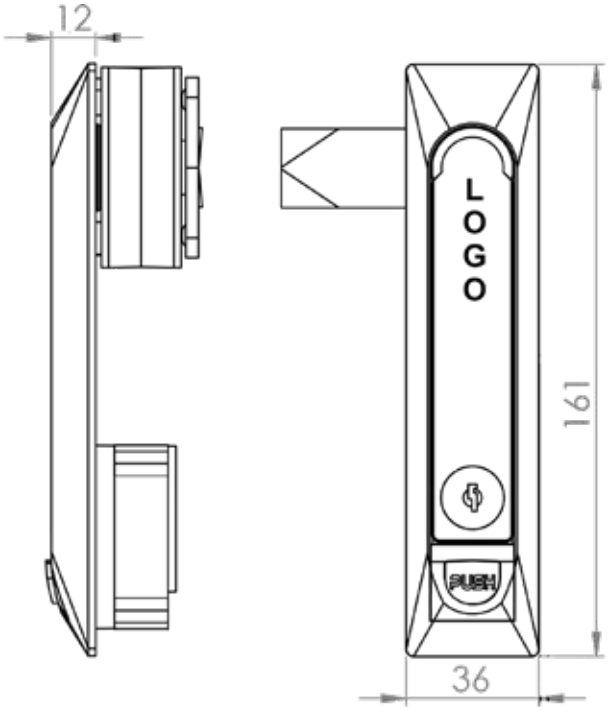

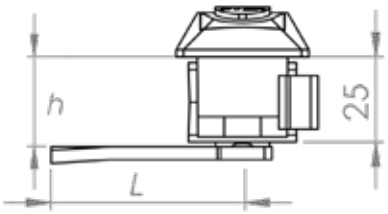

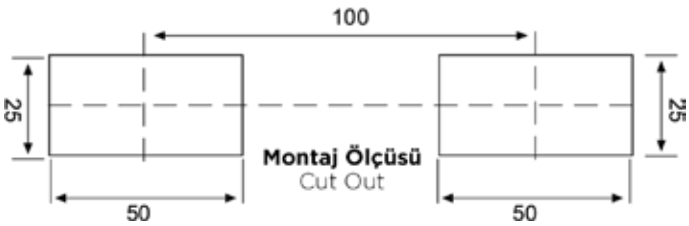

Malzeme Material	
Gövde Body	**Polyamide DIN-EN ISO 1043-1 PA6 GFR 30**
Kol Handle	**Zamak DIN-EN 1774-ZnAl4Cu1**
Kaplama Finish	**Krom Kaplama ya da Statik Boyalı** Chrome Plated or Static Painted
Dil Cam	**Çelik** Steel

Diller için bakınız - Sayfa 1
For cams please check - Page 1

108-A

Asma Hamilli
For Padlock

108-DB

DB Göbek
DB Insert

108-SB

Statik Boyalı
Static Painted

Kollu Pano Kilidi Toz Kapaklı
Swing Handle with Dust Cover

111

IP65

R-L

1

3

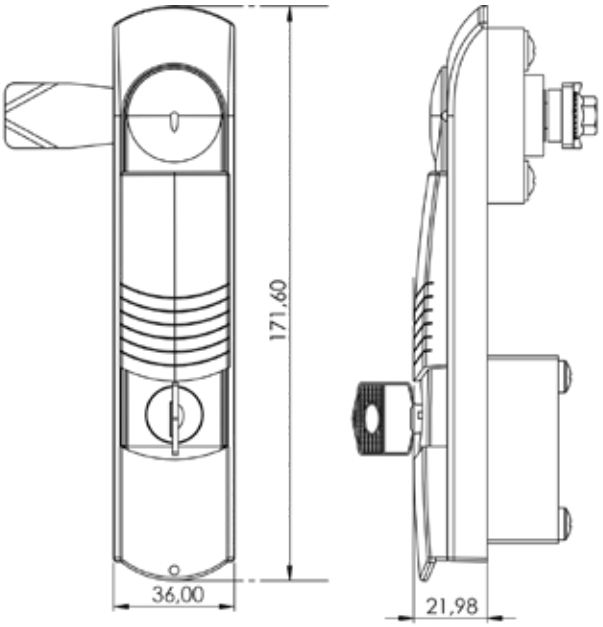

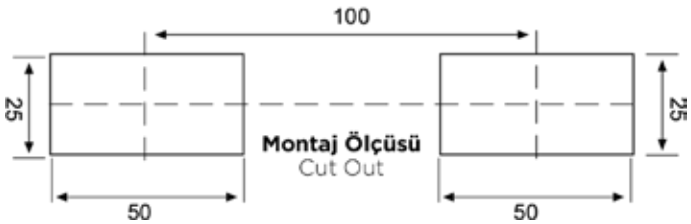

Montaj Ölçüsü
Cut Out

111-DB

DB Göbek
DB Insert

111-B

Barelli
With Barrel

Malzeme Material	
Gövde Body	**Polyamide DIN-EN ISO 1043-1 PA6 GFR 30**
Kol Handle	**Polyamide DIN-EN ISO 1043-1 PA6 GFR 30**
Dil Cam	**Çelik** Steel

Diller için bakınız - Sayfa 1
For cams please check - Page 1

T1 Kollu Pano Kilidi
T1 Swing Handle

112

IP65

R-L

1PL

3PL

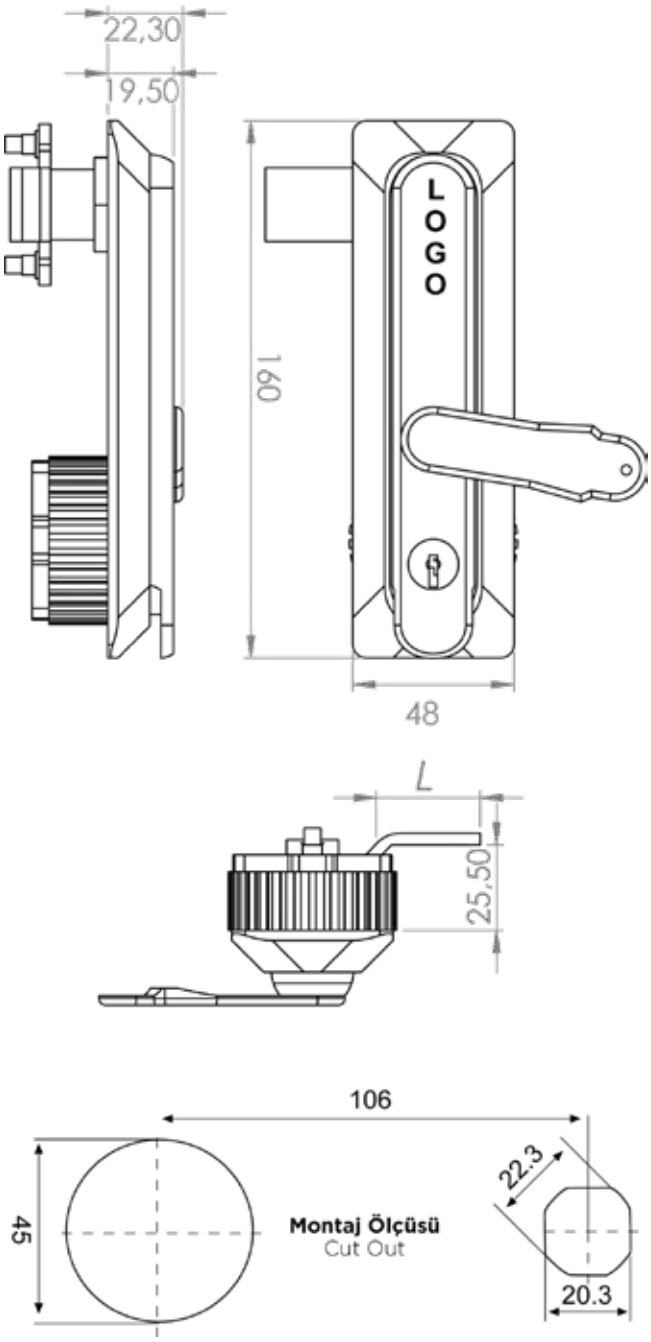

Malzeme Material	
Gövde Body	**Polyamide DIN-EN ISO 1043-1 PA6 GFR 30**
Kol Handle	**Polyamide DIN-EN ISO 1043-1 PA6 GFR 30**
Dil Cam	**Çelik** Steel

Diller için bakınız - Sayfa 1
For cams please check - Page 1

112-A

Asma Hamilli
For Padlock

113

DB Göbek
DB Insert

113-A

Asma Hamilli
DB Göbek
For Padlock
DB Insert

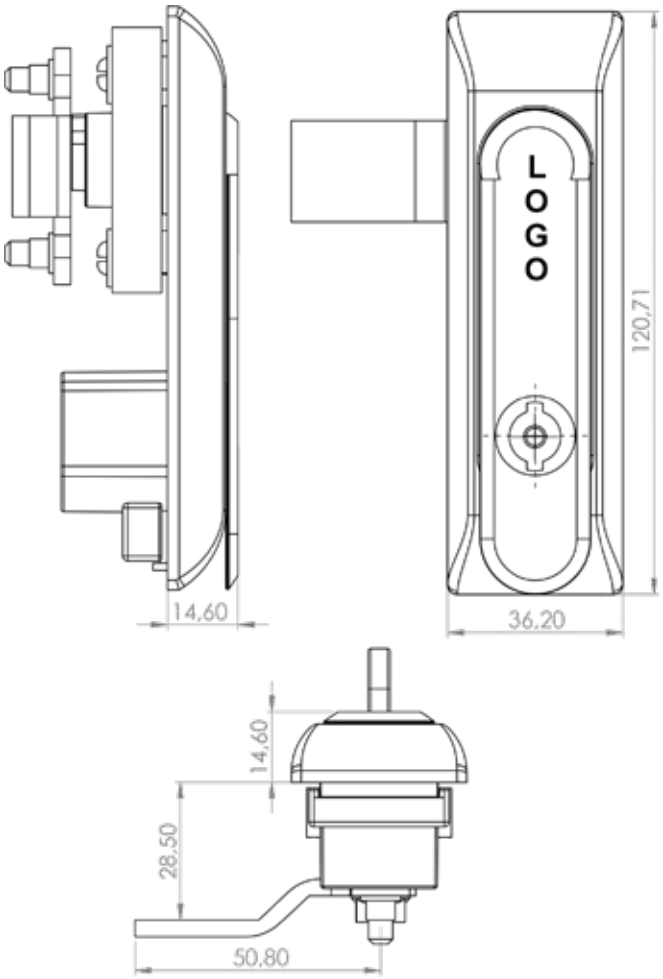

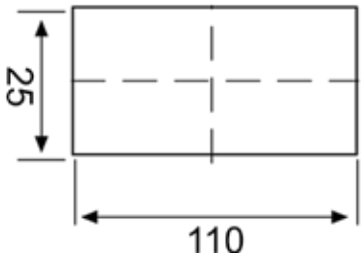

Montaj Ölçüsü
Cut Out

Kollu Pano Kilidi Kısa Tip
Swing Handle Small Type

149

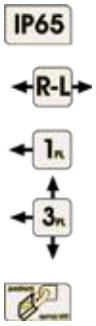

149-A

Asma Hamilli
For Padlock

149-DB

DB Göbek
DB Insert

Malzeme Material	
Gövde Body	**Polyamide DIN-EN ISO 1043-1 PA6 GFR 30**
Kol Handle	**Polyamide DIN-EN ISO 1043-1 PA6 GFR 30**
Dil Cam	**Çelik** Steel

Diller için bakınız - Sayfa 1
For cams please check - Page 1

Kollu Pano Kilidi Kısa Tip
Swing Handle Small Type

150

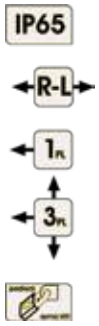

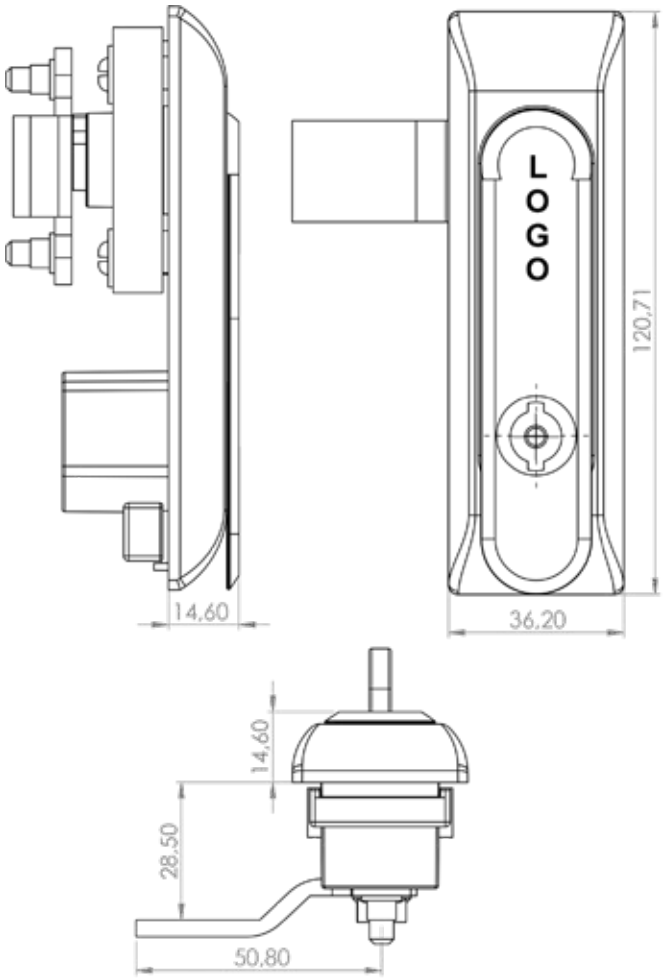

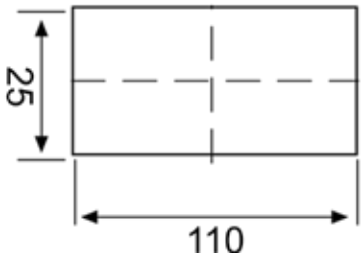

Montaj Ölçüsü
Cut Out

Malzeme Material	
Gövde Body	**Polyamide DIN-EN ISO 1043-1 PA6 GFR 30**
Kol Handle	**Zamak DIN-EN 1774-ZnAl4Cu1**
Kaplama Finish	**Krom Kaplama ya da Statik Boyalı** Chrome Plated or Static Painted
Dil Cam	**Çelik** Steel

Diller için bakınız - Sayfa 1
For cams please check - Page 1

150-A

Asma Hamilli
For Padlock

150-DB

DB Göbek
DB Insert

T1 İspanyolet Çubuk ve Aksesuarları
T1 Espagnolette Rod and Accessories

114

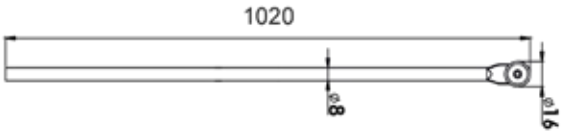

Malzeme Material	**Çelik** Steel

Takım olarak sipariş verildiğinde 115 ve 116 kodlu ürünler ile birlikte gönderilir.
When it is ordered as a set, the products coded 115 and 116 will be shipped together.

T1 İspanyolet Çubuk ve Aksesuarları - Ucu Ezik
T1 Espagnolette Rod and Accessories - Crushed Type

125

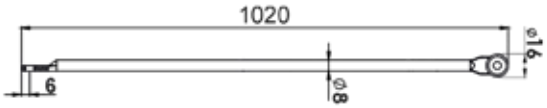

Malzeme Material	**Çelik** Steel

Takım olarak sipariş verildiğinde 115 kodlu ürün ile birlikte gönderilir.
When it is ordered as a set, the product coded 115 will be shipped together.

İspanyolet Makaralı Lama Çubuk ve Aksesuarları
Espagnolette Rod and Accessories

122-1

Malzeme Material	**Çelik** Steel

Takım olarak sipariş verildiğinde 121 kodlu ürün ile birlikte gönderilir.
When it is ordered as a set, the product coded 121 will be shipped together.

Kendinden Esli Lama Çubuk ve Aksesuarları
Flat Rod and Accessories

122-24

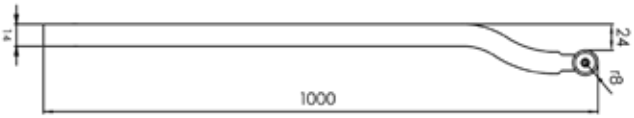

Malzeme Material	**Çelik** Steel

Takım olarak sipariş verildiğinde 121 kodlu ürün ile birlikte gönderilir.
When it is ordered as a set, the product coded 121 will be shipped together.

İspanyolet Pimli Lama Çubuk ve Aksesuarları
Flat Rod with Pins and Accessories

123

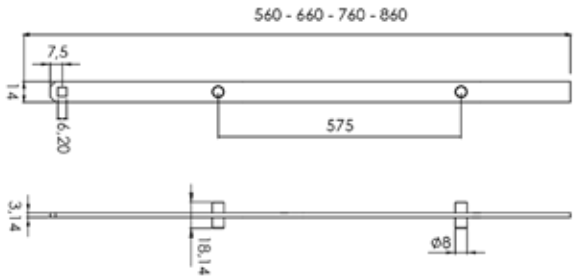

Malzeme Material	**Çelik** Steel

Takım olarak sipariş verildiğinde 121 kodlu ürün ile birlikte gönderilir.
When it is ordered as a set, the product coded 121 will be shipped together.

İspanyolet Kancalı Lama Çubuk ve Aksesuarları
Espagnolette Rod and Accessories

123-2

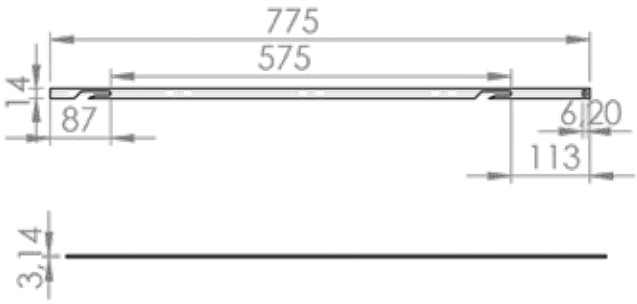

Malzeme Material	**Çelik** Steel

Takım olarak sipariş verildiğinde 121 kodlu ürün ile birlikte gönderilir.
When it is ordered as a set, the product coded 121 will be shipped together.

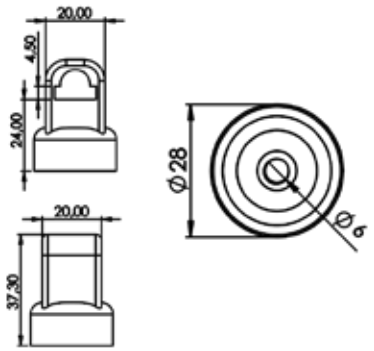

T1 İspanyolet Çubuk Yatağı
Rod Guide

115

Malzeme Material	**Polyamide DIN-EN ISO 1043-1 PA6 GFR 30**

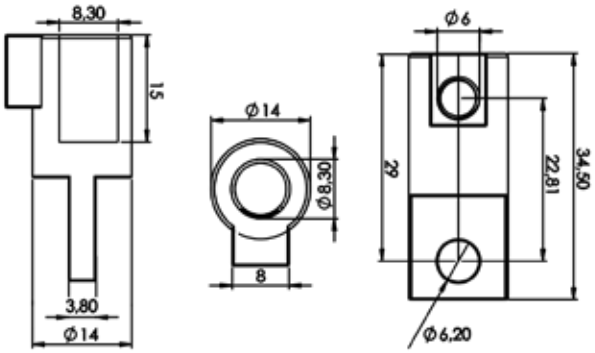

T1 İspanyolet Çubuk Tutucu - Rot Başı
Rod Holder

116

Malzeme Material	**Zamak DIN-EN 1774-ZnAl4Cu1**

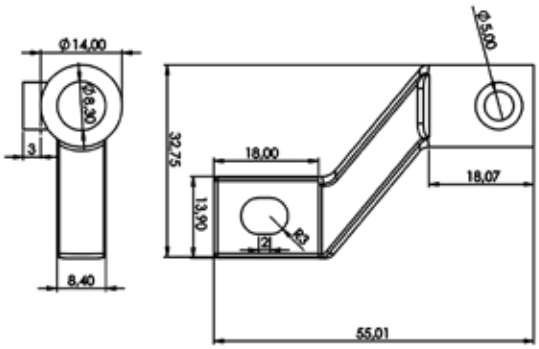

T1 İspanyolet Çubuk Tutucu
Rod Holder

117

Malzeme Material	**Zamak DIN-EN 1774-ZnAl4Cu1**

T2 İspanyolet Çubuk Yatağı
Rod Guide

121

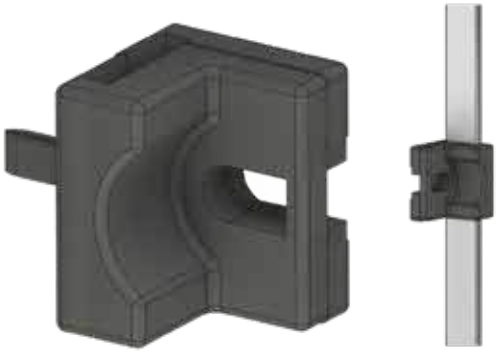

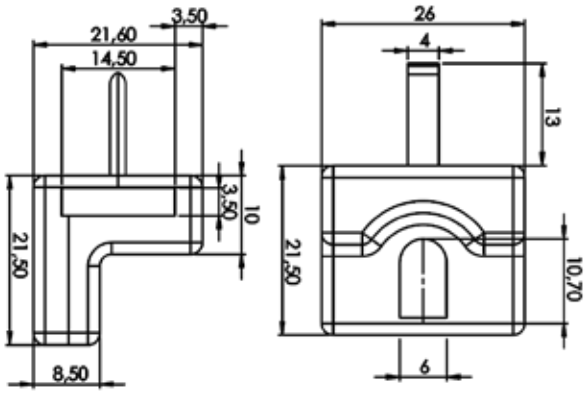

Malzeme Material	**Polyamide DIN-EN ISO 1043-1 PA6 GFR 30**

T2 İspanyolet Çubuk Yatağı
Rod Guide

121-1

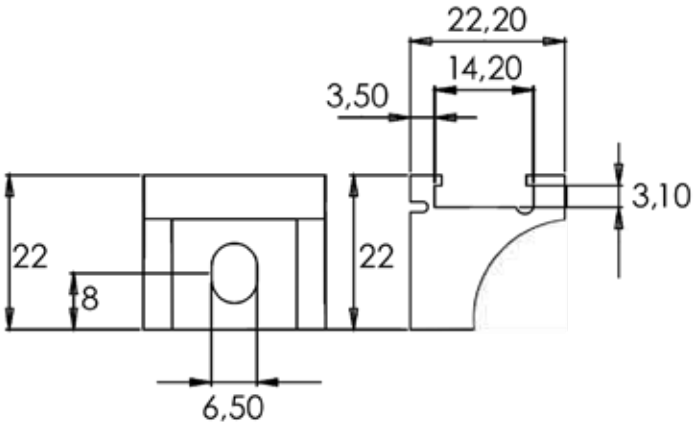

Malzeme Material	**Polyamide DIN-EN ISO 1043-1 PA6 GFR 30**

T2 İspanyolet Çubuk Yatağı
Rod Guide

121-2

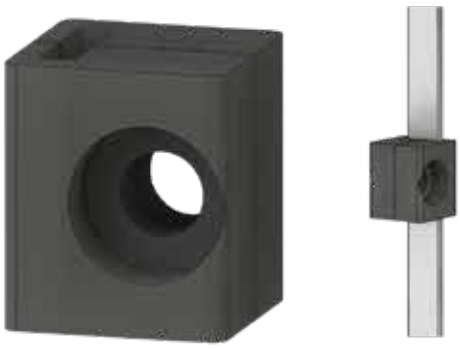

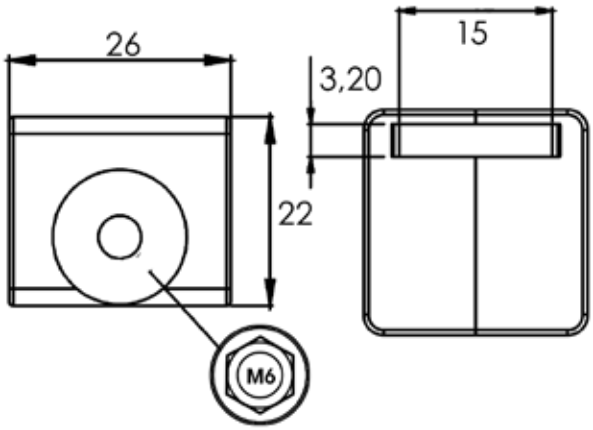

Malzeme Material	**Polyamide DIN-EN ISO 1043-1 PA6 GFR 30**

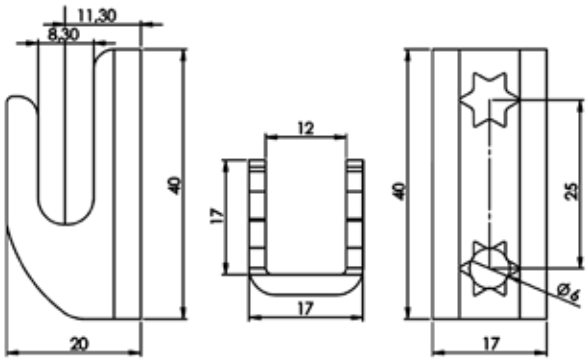

Malzeme Material	**Çelik** Steel

İspanyolet Pimli Lama Kilitleme Yatağı
Dual - Roller Catcher

124

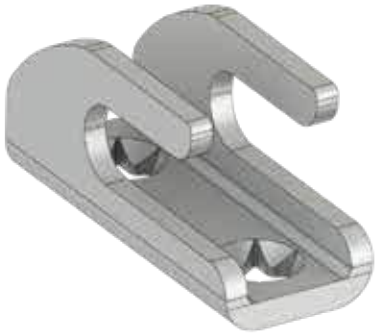

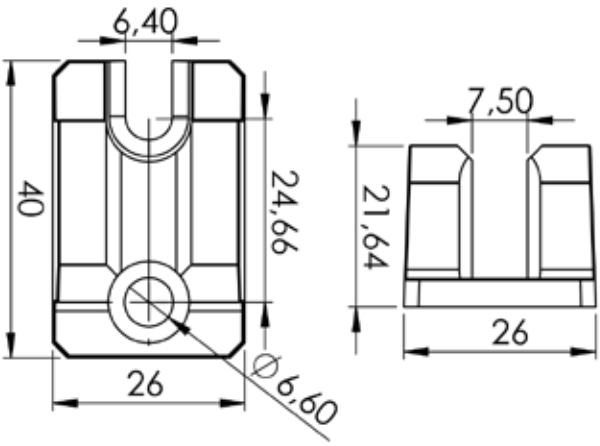

Malzeme Material	**Polyamide DIN-EN ISO 1043-1 PA6 GFR 30**

İspanyolet Pimli Lama Kilitleme Yatağı
Dual - Roller Catcher

124-2

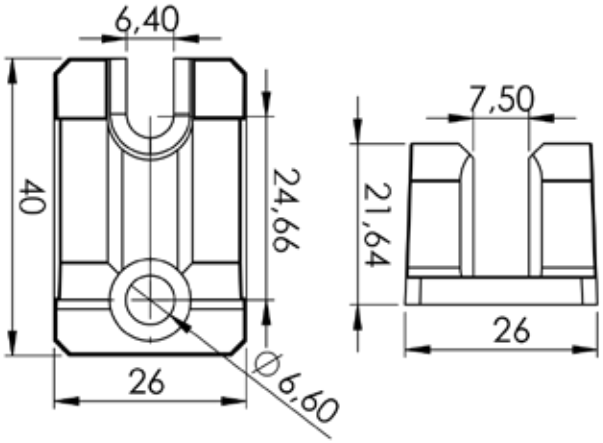

Malzeme Material	**Zamak DIN-EN 1774-ZnAl4Cu1**

İspanyolet Pimli Lama Kilitleme Yatağı
Dual - Roller Catcher

124-1

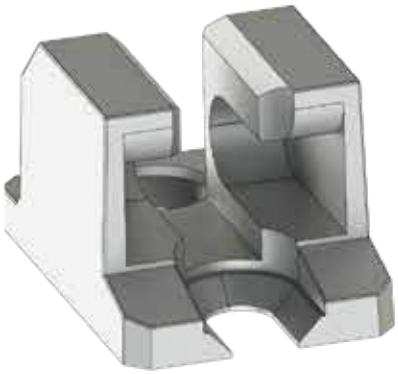

İspanyolet Kancalı Lama Kilitleme Yatağı
Dual - Roller Catcher

124-3

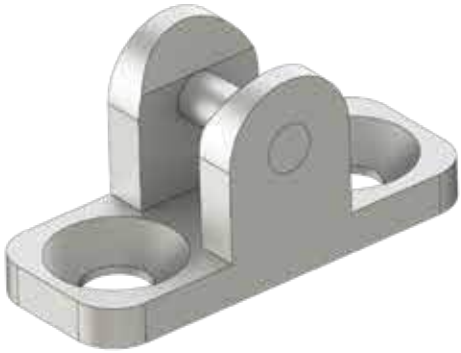

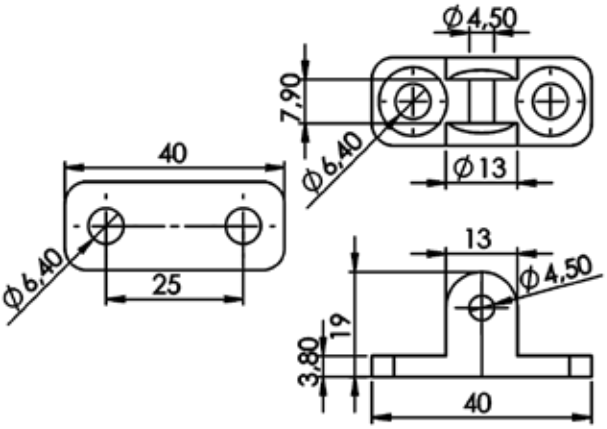

Malzeme Material	**Zamak DIN-EN 1774-ZnAl4Cu1**

Lama Kilitleme Yatağı
Dual - Roller Catcher

124-4

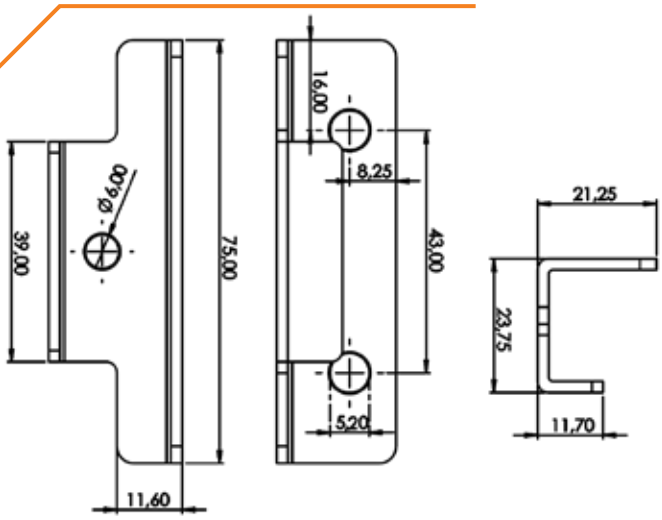

Malzeme Material	**Çelik** Steel

Lama Kilitleme Yatağı
Dual - Roller Catcher

124-5

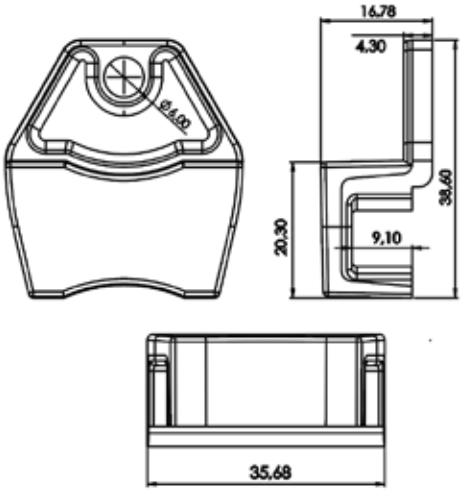

Malzeme Material	**Zamak DIN-EN 1774-ZnAl4Cu1**

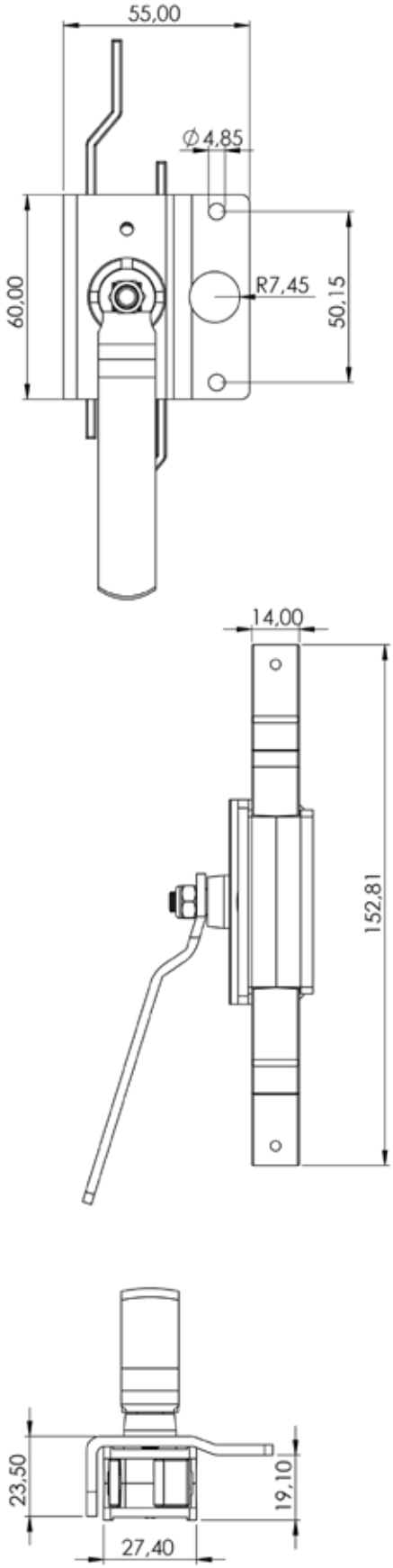

İspanyolet Sistemli Kilit
Espagnolette Lock

118

Malzeme Material	
Gövde Body	**Çelik** Steel
Kol Handle	**Çelik** Steel
Mekanizma Mechanism	**Polyamide DIN-EN ISO 1043-1 PA6 GFR 30**

İspanyolet Sistemli Kilit
Espagnolette Lock

119

Malzeme Material	
Gövde Body	**Çelik** Steel
Kol Handle	**Çelik** Steel
Mekanizma Mechanism	**Zamak DIN-EN 1774-ZnAl4Cu1**

Klima Santral Kilidi
HVAC Lock

126

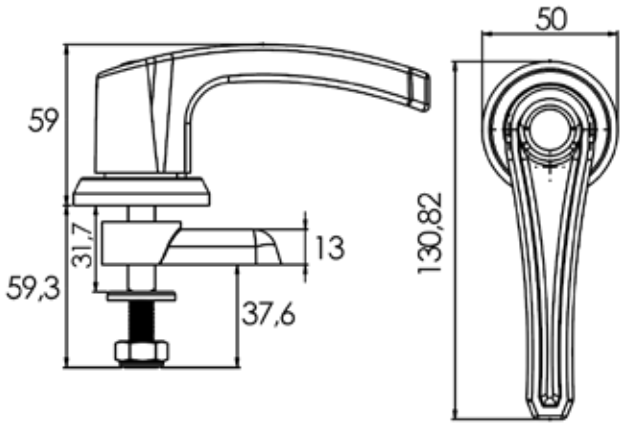

Kol / Gövde Handle / Body	**Polyamide DIN-EN ISO 1043-1 PA6 GFR 30**

Klima Santral Kilidi
HVAC Lock

127

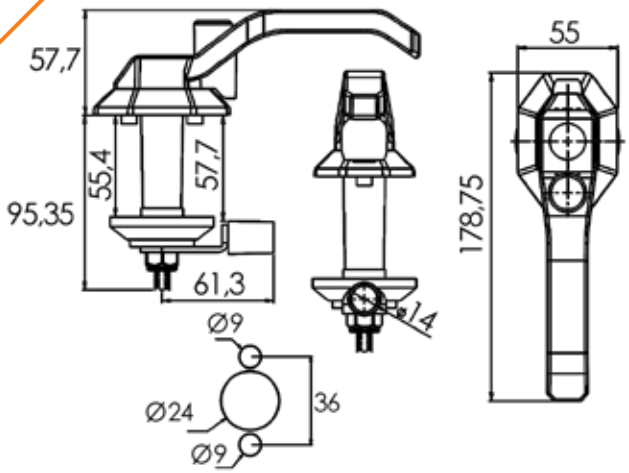

Kol / Gövde Handle / Body	**Zamak DIN-EN 1774-ZnAl4Cu1**

Klima Santral Kilidi
HVAC Lock

121-2

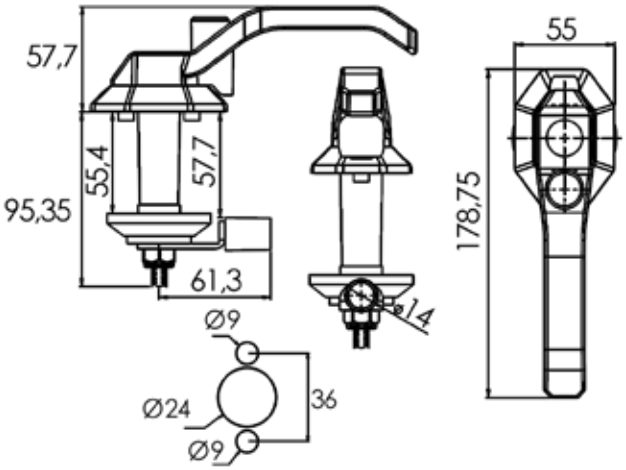

Kol / Gövde Handle / Body	**Zamak DIN-EN 1774-ZnAl4Cu1**

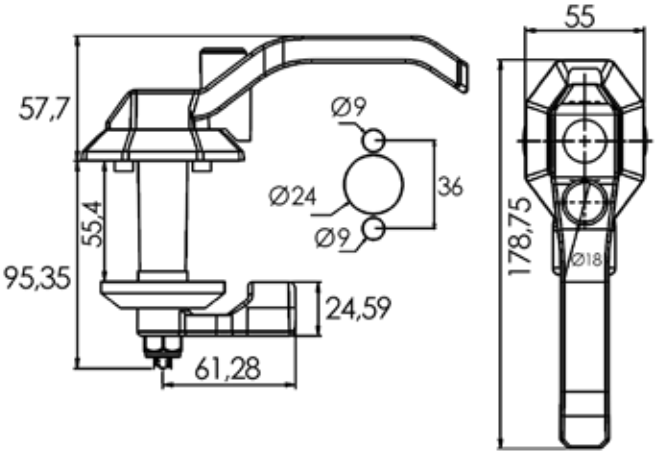

Kol / Gövde Handle / Body	**Polyamide DIN-EN ISO 1043-1 PA6 GFR 30**

Klima Santral Kilidi
HVAC Lock

128

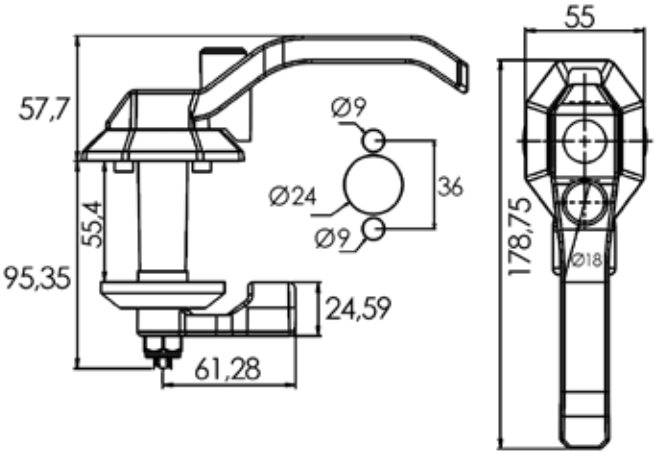

Kol / Gövde Handle / Body	**Polyamide DIN-EN ISO 1043-1 PA6 GFR 30**

Klima Santral Kilidi
HVAC Lock

128-1

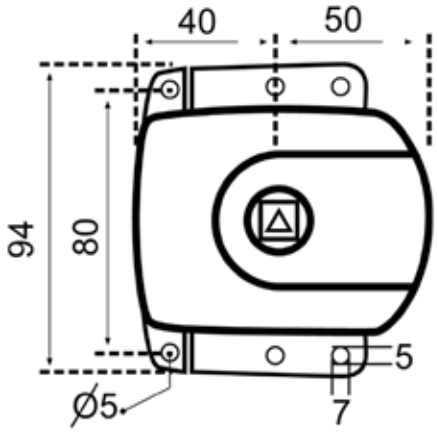

Gövde / Sürgü Body / Sliding Bar	**Zamak DIN-EN 1774-ZnAl4Cu1**

Klima Santral Kilidi
HVAC Lock

129

375

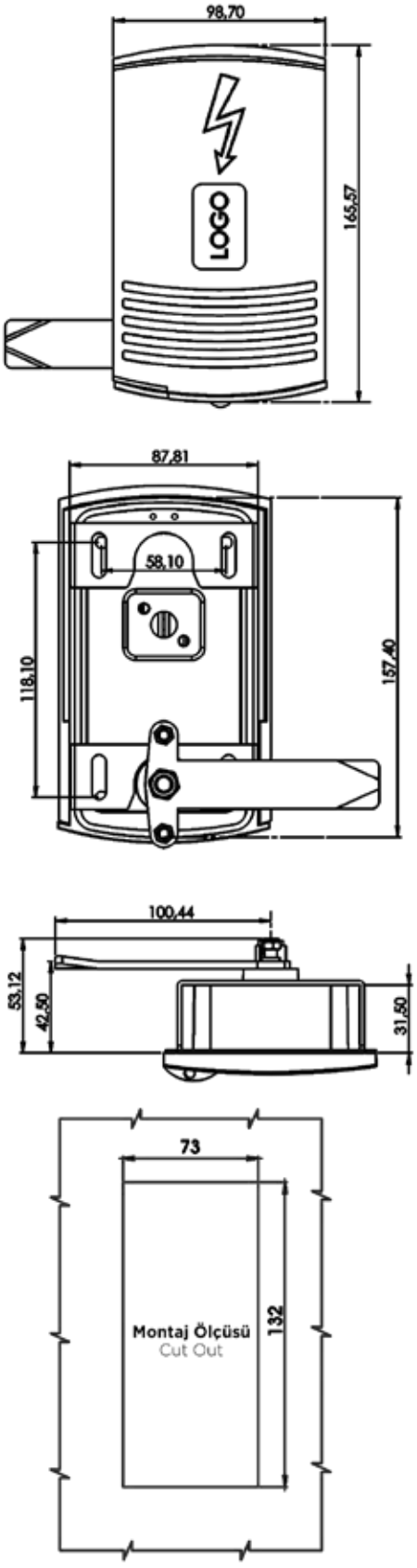

Malzeme Material	
Gövde Body	**Zamak DIN-EN 1774-ZnAl4Cu1**
Kol Handle	**Çelik** Steel
Kaplama Finish	**Statik Boyalı** Static Painted
Dil Cam	**Çelik** Steel

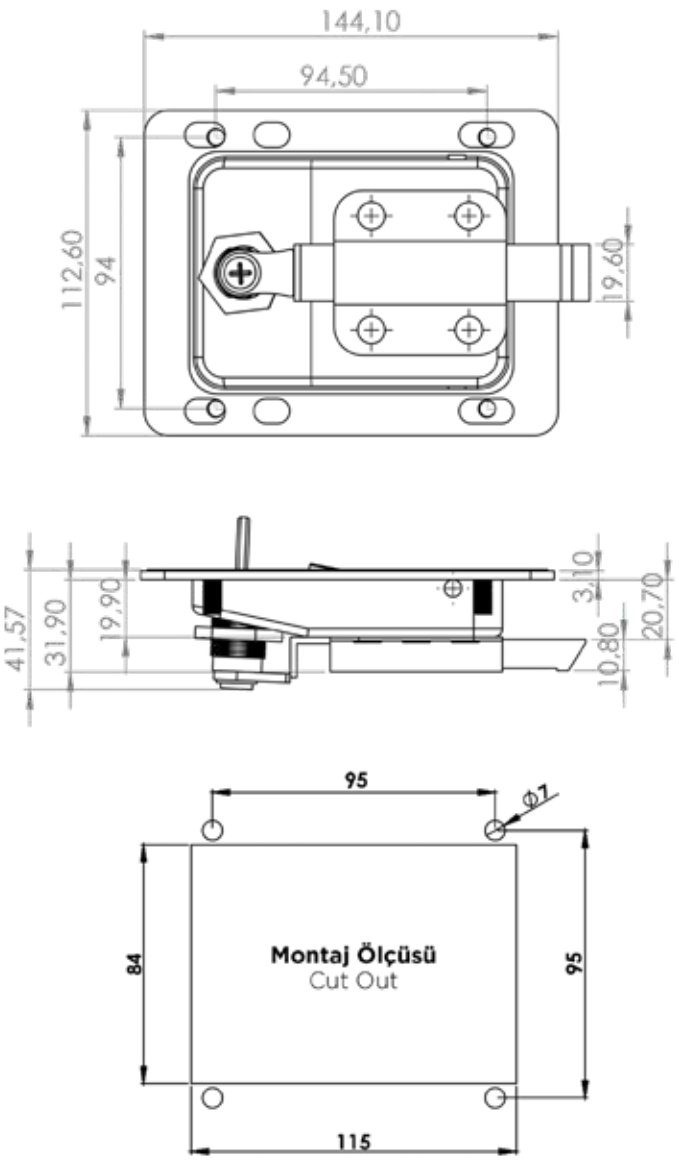

376

Malzeme Material	
Gövde Body	**Çelik** Steel
Kaplama Finish	**Statik Boyalı** Static Painted
Dil Cam	**Zamak DIN-EN 1774-ZnAl4Cu1**

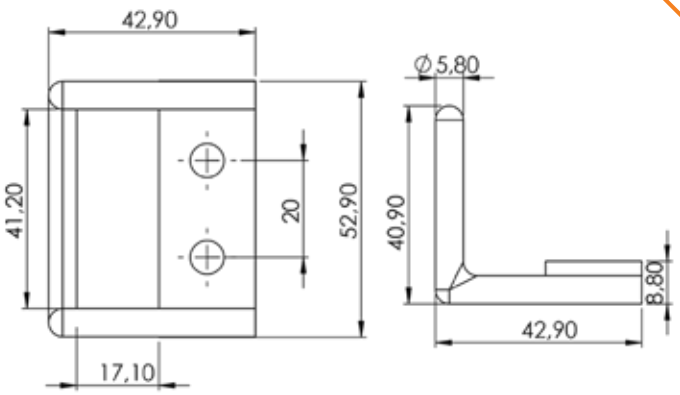

Malzeme Material	**Çelik** Steel

Kabin Kilidi Karşılığı
Strike Plate of Cabinet Lock

376-K

Elektronik Kilit
Electronic Locker Lock

EK-01

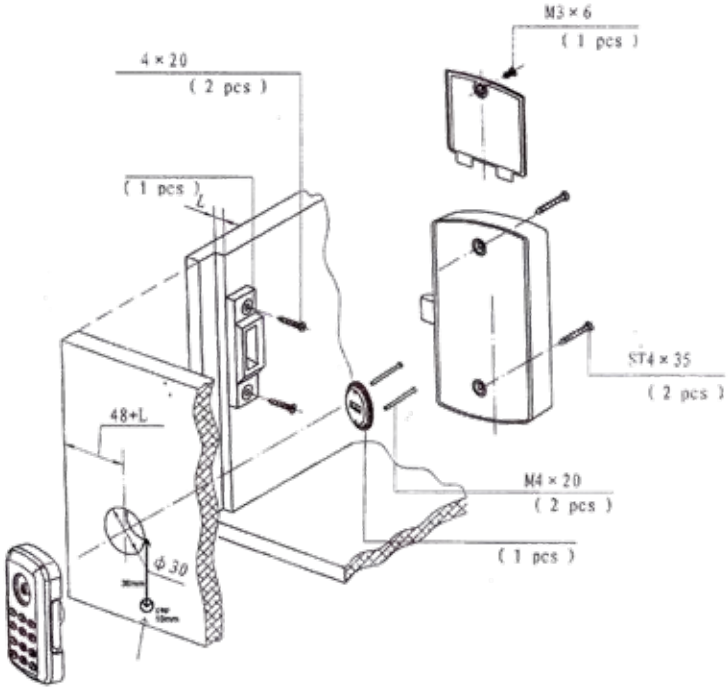

Master Anahtar
Master Key

Müdür Anahtarı
Manager Key

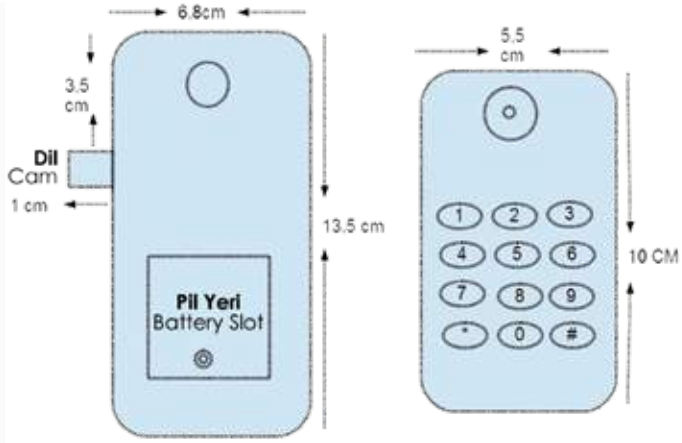

Çelik veya ahşap dolaplarda kullanıma uygundur.

Ürün içeriği ve özellikleri;
Kilitler paslanmaz çelik gövdeleri ile yüksek güvenlik ve sesli - ışıklı uyarılarla kolay kullanım sağlar.
Her 20 ürün için 1 kırmızı renkli yönetici anahtarı, 1 siyah kalıcı şifre koyma anahtarı, 1 harici batarya kutusu gönderilir.
Siyah renkli kalıcı şifre koyma anahtarı kilitlere kalıcı şifre koyulmasını sağlar, bu kalıcı şifre dolapları her zaman açabilir.
Kırmızı renkli müdür anahtarı kilitlere koyulan geçici şifre unutulursa dolabı açmak için kullanılır.
Harici batarya kutusu kilitlerin pili bitmesi durumunda dolabın kilitli kalmaması için dışarıdan enerji verilmesini sağlar

Kullanım senaryosu;
Kullanıcı kilit açıkken 4 haneli bir şifre koyar ve dolabı yeniden açmak için bu geçici şifreyi girer
Kullanıcı bu şifreyi unutursa önceden koyulmuş kalıcı şifreyle veya kırmızı anahtarla dolap açılır.

Suitable for use in steel or wood cabinets.

Product content and features;
The locks provide high security with stainless steel bodies and easy operation with audible light warnings.
For each 20 products, 1 executive key (red color), 1 permanent password key (black color), 1 external battery box are sent.
The black permanent password key allows you to set permanent passwords for locks to open at any time.
If the temporary password is forgotten, the red administrator key opens the cabinet.
The external battery box provides external energy when the battery out.

Usage scenario;
The user sets a 4-digit password and enters this temporary password to reopen the cabinet.
If the user forgets this password, the cabinet can be opened with a permanent password or a red administrator key.

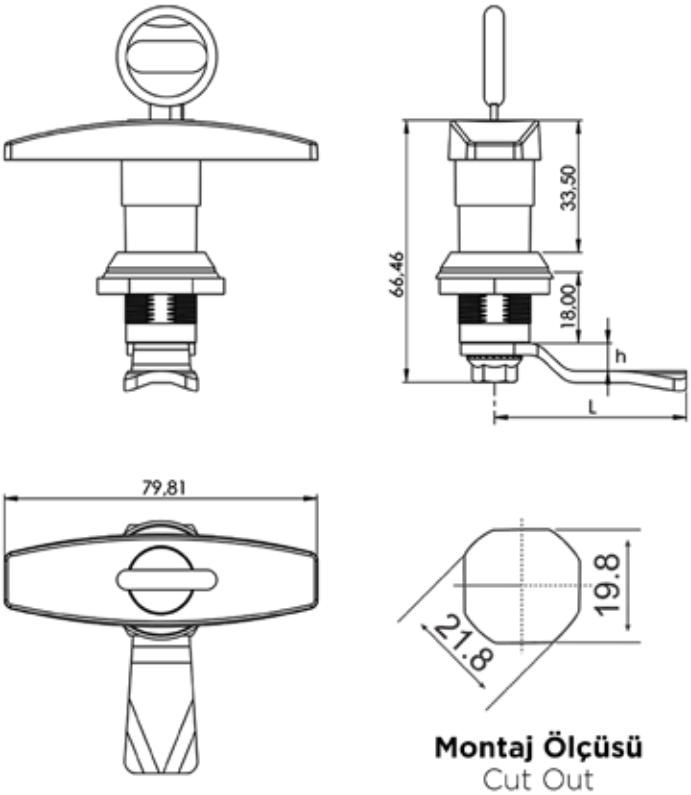

Montaj Ölçüsü
Cut Out

T Çelik Dolap Kollu Kilit
T Handle Quarter Turn Lock

208

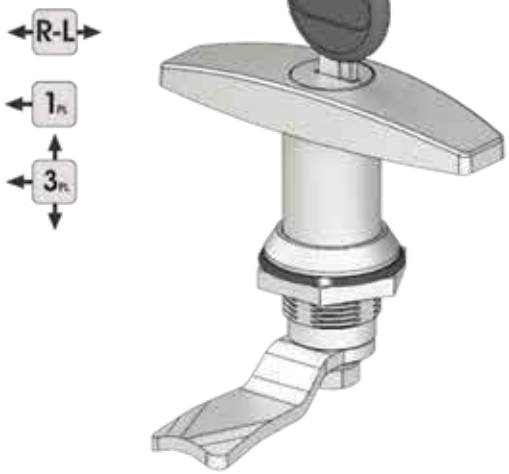

Malzeme Material	
Kovan Housing	**Zamak DIN-EN 1774-ZnAl4Cu1**
Kol Handle	**Zamak DIN-EN 1774-ZnAl4Cu1**
Kaplama Finish	**Krom Kaplama ya da Statik Boyalı** Chrome Plated or Static Painted
Dil Cam	**Çelik** Steel

Diller için bakınız - Sayfa 1
For cams please check - Page 1

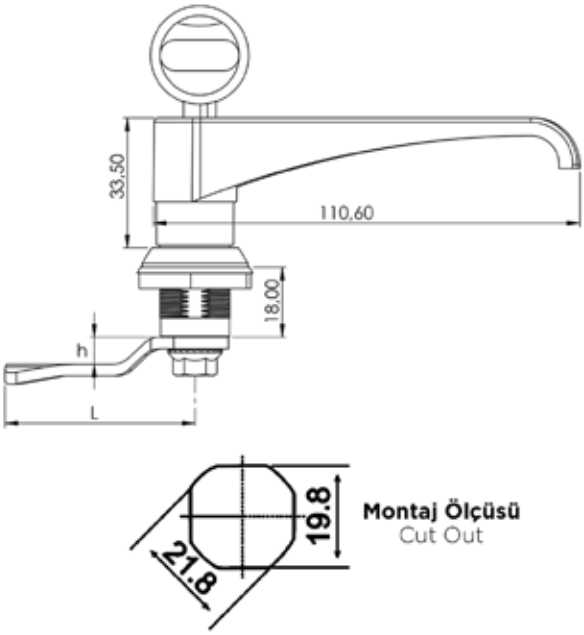

Montaj Ölçüsü
Cut Out

L Çelik Dolap Kollu Kilit
L Handle Quarter Turn Lock

211

Malzeme Material	
Kovan Housing	**Zamak DIN-EN 1774-ZnAl4Cu1**
Kol Handle	**Zamak DIN-EN 1774-ZnAl4Cu1**
Kaplama Finish	**Krom Kaplama ya da Statik Boyalı** Chrome Plated or Static Painted
Dil Cam	**Çelik** Steel

Diller için bakınız - Sayfa 1
For cams please check - Page 1

Dosya Dolap Kilidi
File Cupboard Lock

209

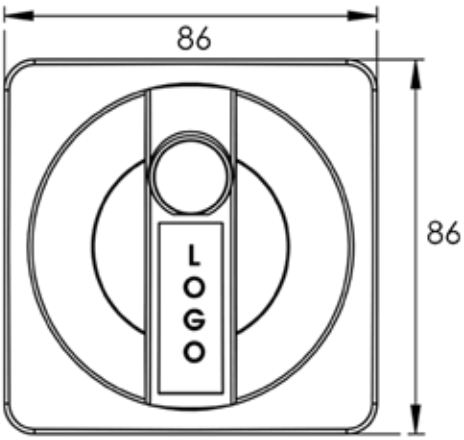

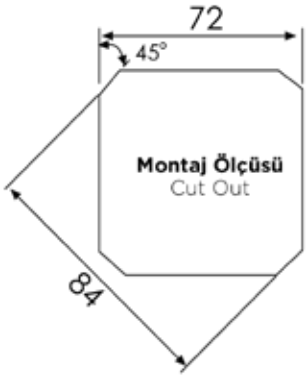

Malzeme Material	
Gövde Body	**Polyamide DIN-EN ISO 1043-1 PA6 GFR 30**
Kol Handle	**Polyamide DIN-EN ISO 1043-1 PA6 GFR 30**
Dil Cam	**Çelik** Steel

Diller için bakınız - Sayfa 1
For cams please check - Page 1

Dosya Dolap Kilidi
File Cupboard Lock

209-3

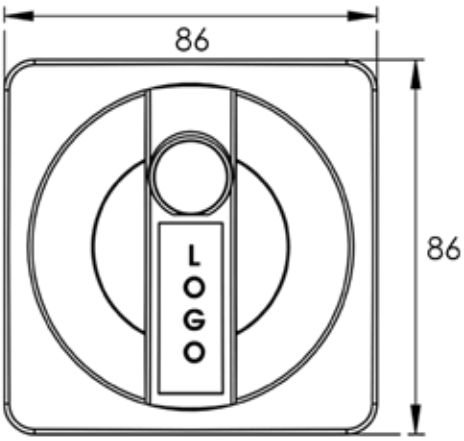

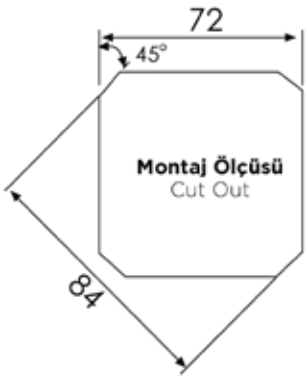

Malzeme Material	
Gövde Body	**Polyamide DIN-EN ISO 1043-1 PA6 GFR 30**
Kol Handle	**Zamak DIN-EN 1774-ZnAl4Cu1**
Kaplama Finish	**Krom Kaplama** Chrome Plated
Dil Cam	**Çelik** Steel

Diller için bakınız - Sayfa 1
For cams please check - Page 1

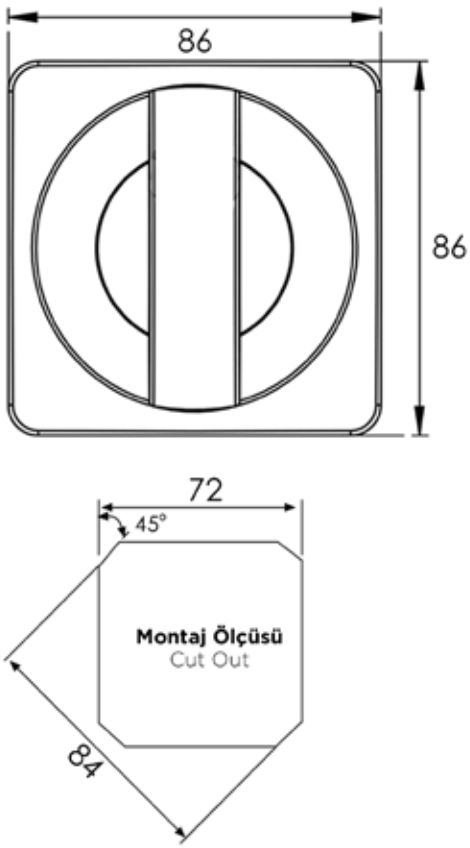

Yangın Dolap Kilidi
Fire Hose Lock

209-1

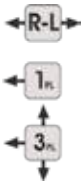

Malzeme Material	
Gövde Body	**Polyamide DIN-EN ISO 1043-1 PA6 GFR 30**
Kol Handle	**Zamak DIN-EN 1774-ZnAl4Cu1**
Kaplama Finish	**Krom Kaplama** Chrome Plated
Dil Cam	**Çelik** Steel

Diller için bakınız - Sayfa 1
For cams please check - Page 1

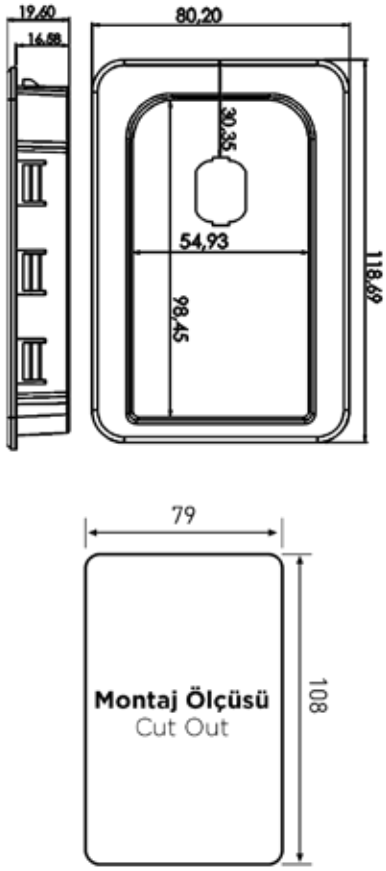

Dosya Dolap Kilidi Plastik Çerçeveli
File Cupboard Lock

213

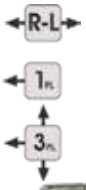

Malzeme Material	
Gövde Body	**Polyamide DIN-EN ISO 1043-1 PA6 GFR 30**

Yangın Dolap Kilidi
Fire Hose Lock

210

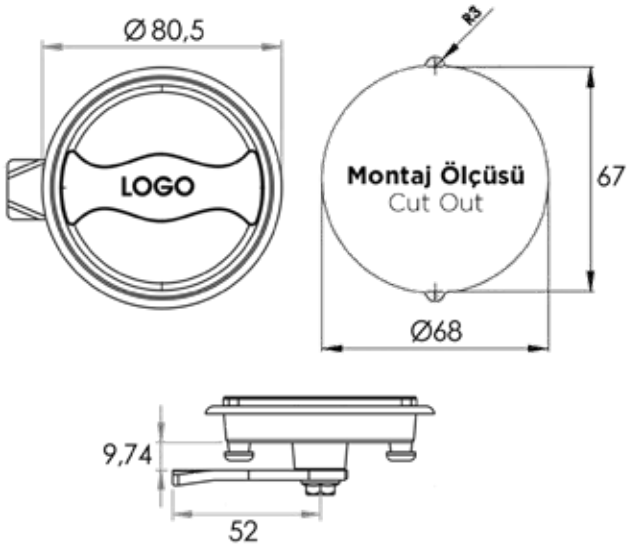

Malzeme Material	
Gövde Body	**Zamak DIN-EN 1774-ZnAl4Cu1**
Kol Handle	**Zamak DIN-EN 1774-ZnAl4Cu1**
Kaplama Finish	**Krom Kaplama** Chrome Plated
Dil Cam	**Çelik** Steel

Yangın Dolap Kilidi
Fire Hose Lock

212

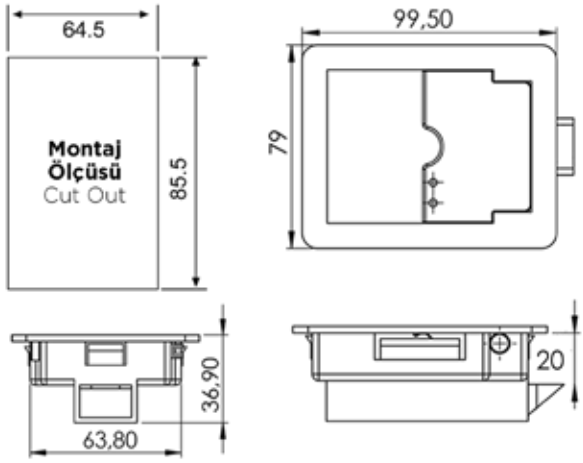

Malzeme Material	**ABS**

Yangın Dolap Kilidi
Fire Hose Lock

214

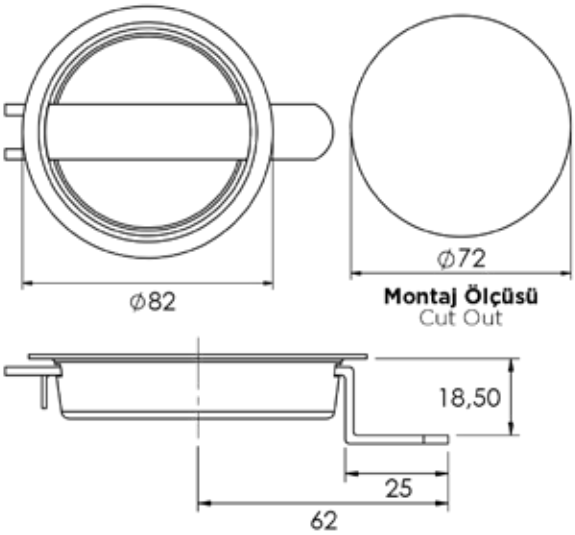

Malzeme Material	
Gövde Body	**Çelik** Steel
Kol Handle	**Çelik** Steel
Kaplama Finish	**Krom ya da Galvaniz Kaplama** Chrome Plated or Galvanized

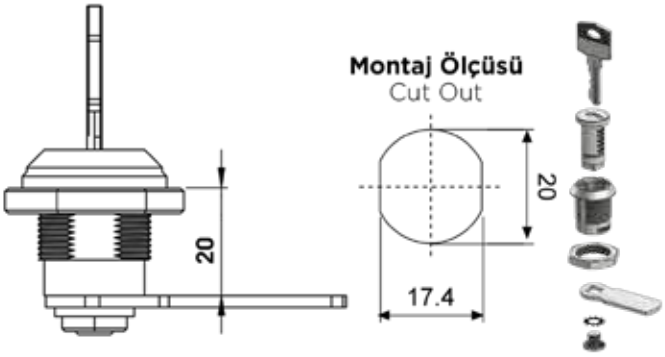

T1 Mandallı Kilit
T1 Cam Lock

201

Kod Code	Ürün Adı Product Name
201	**T1 Mandallı Kilit** T1 Cam Lock
201-1	**T1 Mandallı Kilit - Toz Kapaklı Dağılmaz Şifreli** Dust Shutter - Keyed Different
202	**T1 Mandallı Kilit - Birbirini Açar** T1 Cam Lock - Keyed Alike
202-1	**T1 Mandallı Kilit - Toz Kapaklı - Birbirini Açar** Dust Shutter - Keyed Different

Malzeme Material	
Gövde Body	**Zamak DIN-EN 1774-ZnAl4Cu1**
Kovan Housing	**Zamak DIN-EN 1774-ZnAl4Cu1**
Kaplama Finish	**Krom Kaplama** Chrome Plated
Dil Cam	**Çelik** Steel

Diller için bakınız - Sayfa 1
For cams please check - Page 1

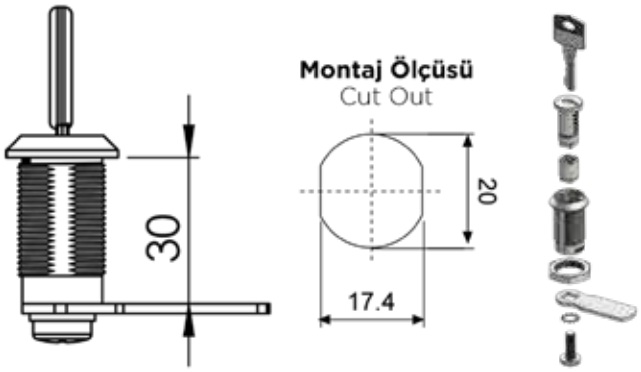

T1 Mandallı Kilit - h:30
T1 Cam Lock - h:30

201-30

Kod Code	Ürün Adı Product Name
201-30	**T1 Mandallı Kilit - Toz Kapaklı Dağılmaz Şifreli h:30mm** Dust Shutter - Keyed Different - h:30 mm
202-30	**Toz Kapaklı Birbirini Açar h:30mm** Dust Shutter - Keyed Alike - h:30 mm

Malzeme Material	
Gövde Body	**Zamak DIN-EN 1774-ZnAl4Cu1**
Kovan Housing	**Zamak DIN-EN 1774-ZnAl4Cu1**
Kaplama Finish	**Krom Kaplama** Chrome Plated
Dil Cam	**Çelik** Steel

Diller için bakınız - Sayfa 1
For cams please check - Page 1

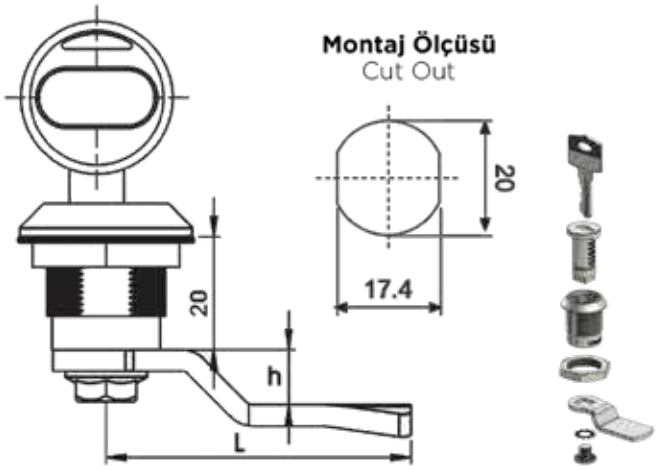

Eğri Mandallı Kilit
T1 Cam Lock - Cranked Cam

203

Kod Code	Ürün Adı Product Name
203	**Eğri Mandallı Kilit** Cranked Cam
203-1	**Eğri Mandallı Kilit - Toz Kapaklı - Dağılmaz Şifreli** Dust Shutter - Keyed Different
204	**Eğri Mandallı Kilit - Birbirini Açar** Keyed Alike - Cranked Cam
204-1	**Eğri Mandallı Kilit - Toz Kapaklı - Birbirini Açar** Dust Shutter - Keyed Alike - Cranked Cam

Malzeme Material	
Gövde Body	**Zamak DIN-EN 1774-ZnAl4Cu1**
Kovan Housing	**Zamak DIN-EN 1774-ZnAl4Cu1**
Kaplama Finish	**Krom Kaplama** Chrome Plated
Dil Cam	**Çelik** Steel

Diller için bakınız - Sayfa 1
For cams please check - Page 1

Mini Mandallı Kilit
Mini Cam Lock

205

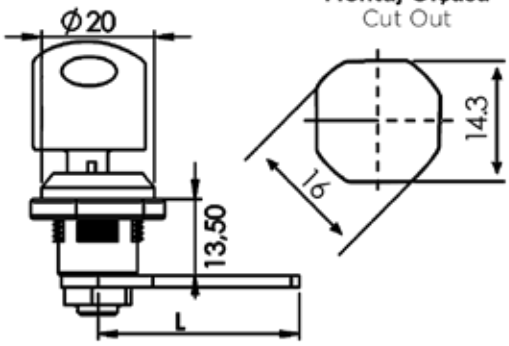

Malzeme Material	
Gövde Body	**Zamak DIN-EN 1774-ZnAl4Cu1**
Kovan Housing	**Zamak DIN-EN 1774-ZnAl4Cu1**
Kaplama Finish	**Krom Kaplama** Chrome Plated
Dil Cam	**Çelik** Steel

Diller için bakınız - Sayfa 1
For cams please check - Page 1

Mini Mandallı Kilit - Segmanlı
Mini Cam Lock - Retaining Ring

205-1

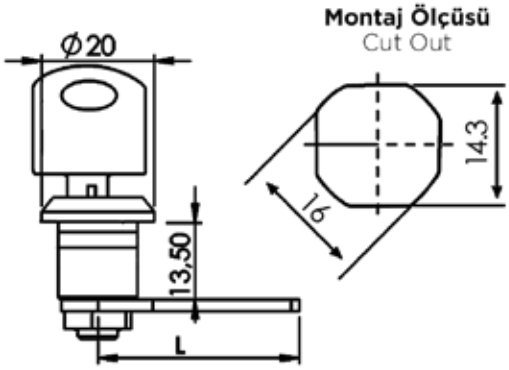

Malzeme Material	
Gövde Body	**Zamak DIN-EN 1774-ZnAl4Cu1**
Kovan Housing	**Zamak DIN-EN 1774-ZnAl4Cu1**
Kaplama Finish	**Krom Kaplama** Chrome Plated
Dil Cam	**Çelik** Steel

Diller için bakınız - Sayfa 1
For cams please check - Page 1

Asmalı Mandallı Kilit
Cam Lock Padlockable

206

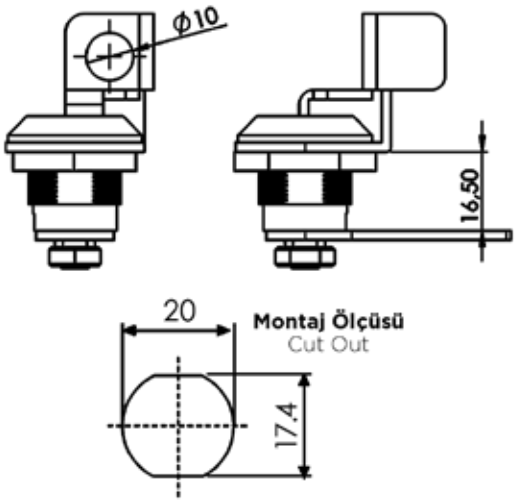

Malzeme Material	
Gövde Body	**Zamak DIN-EN 1774-ZnAl4Cu1**
Kovan Housing	**Zamak DIN-EN 1774-ZnAl4Cu1**
Kaplama Finish	**Krom Kaplama** Chrome Plated
Dil Cam	**Çelik** Steel

Diller için bakınız - Sayfa 1
For cams please check - Page 1

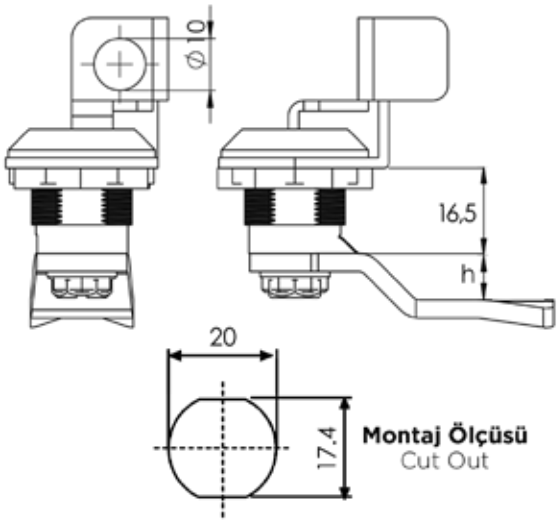

Asmalı Mandallı Kilit
Cam Lock - Cranked Cam - Padlockable

207

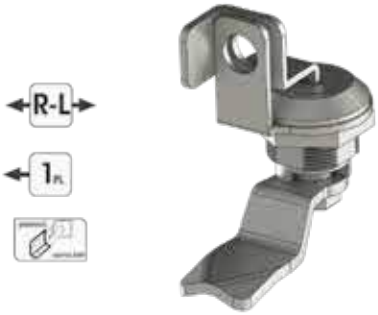

Malzeme Material	
Gövde Body	**Zamak DIN-EN 1774-ZnAl4Cu1**
Kovan Housing	**Zamak DIN-EN 1774-ZnAl4Cu1**
Kaplama Finish	**Krom Kaplama** Chrome Plated
Dil Cam	**Çelik** Steel

Diller için bakınız - Sayfa 1
For cams please check - Page 1

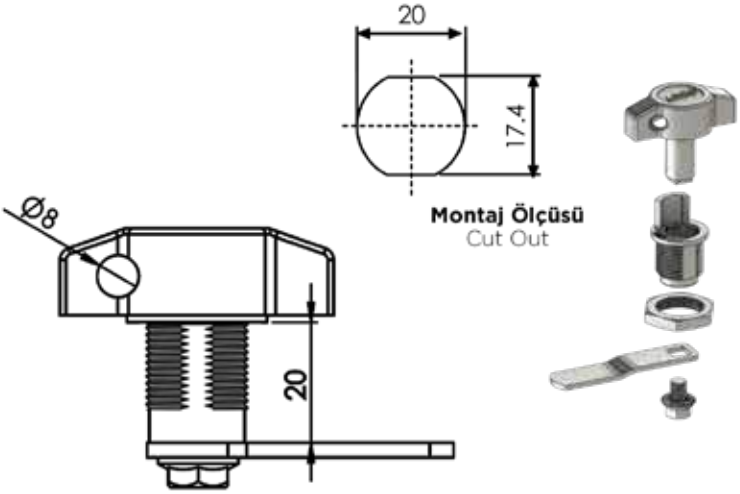

Asmalı Kelebek Kilit
Padlockable Wing Knob Lock

217

Malzeme Material	
Gövde Body	**Zamak DIN-EN 1774-ZnAl4Cu1**
Kovan Housing	**Zamak DIN-EN 1774-ZnAl4Cu1**
Kaplama Finish	**Krom Kaplama** Chrome Plated
Dil Cam	**Çelik** Steel

Diller için bakınız - Sayfa 1
For cams please check - Page 1

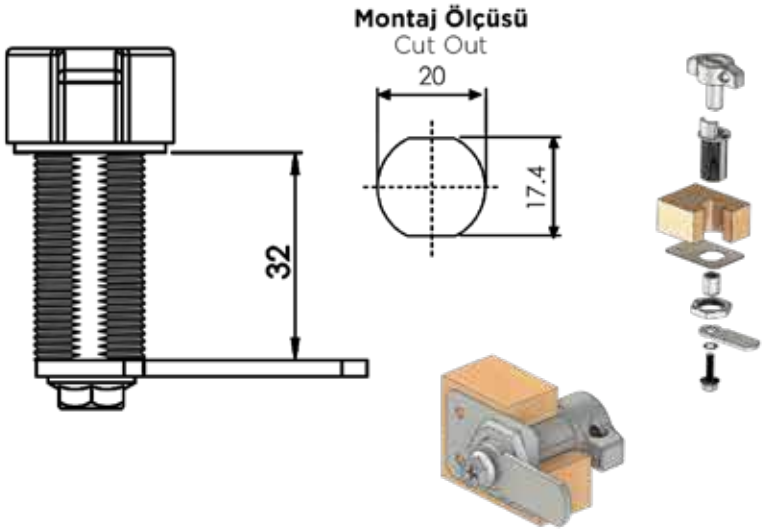

Asmalı Kelebek Kilit - h:30mm
Padlockable Wing Knob Lock - h:30mm

217-30

Malzeme Material	
Gövde Body	**Zamak DIN-EN 1774-ZnAl4Cu1**
Kovan Housing	**Zamak DIN-EN 1774-ZnAl4Cu1**
Kaplama Finish	**Krom Kaplama** Chrome Plated
Dil Cam	**Çelik** Steel

Diller için bakınız - Sayfa 1
For cams please check - Page 1

Yaylı Mandallı Kilit
Cam Lock Spring Loaded

242

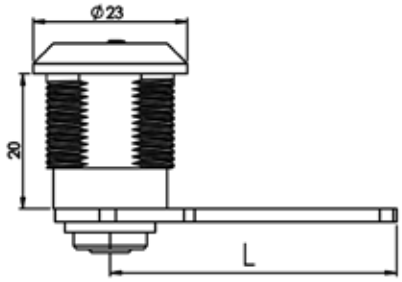

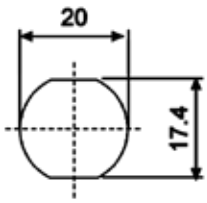

Montaj Ölçüsü
Cut Out

Malzeme Material	
Gövde Body	**Zamak DIN-EN 1774-ZnAl4Cu1**
Kovan Housing	**Zamak DIN-EN 1774-ZnAl4Cu1**
Kaplama Finish	**Krom Kaplama** Chrome Plated
Dil Cam	**Çelik** Steel

Diller için bakınız - Sayfa 1
For cams please check - Page 1

Kod Code	**Göbek** Insert
240	**DB Göbek** DB Insert
241	**Kare Göbek** Square Insert
242	**Üçgen Göbek** Triangle Insert
243	**Tornavida Açar** Openable With Screwdriver
244	**Altıgen Göbek** Hexagon Insert

Yaylı Pano Kilidi - Kelebek
Quarter Turn Wing Knob - Spring Loaded

301

IP65

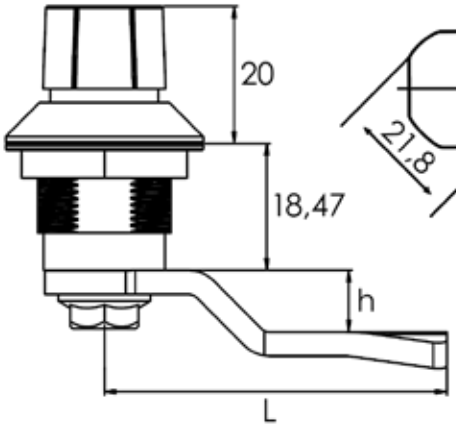

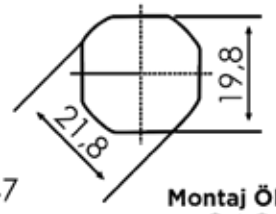

Montaj Ölçüsü
Cut Out

Malzeme Material	
Gövde Body	**Zamak DIN-EN 1774-ZnAl4Cu1**
Kovan Housing	**Zamak DIN-EN 1774-ZnAl4Cu1**
Kaplama Finish	**Krom Kaplama** Chrome Plated
Dil Cam	**Çelik** Steel

Diller için bakınız - Sayfa 1
For cams please check - Page 1

302	**Statik Boyalı** Static Painted

Yaylı Pano Kilidi - Kelebek
Quarter Turn Wing Knob - Spring Loaded

345

IP65

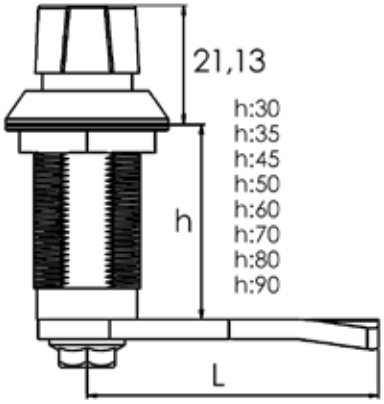

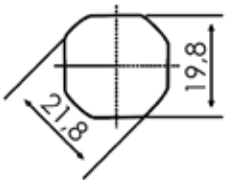

Montaj Ölçüsü
Cut Out

Malzeme Material	
Gövde Body	**Zamak DIN-EN 1774-ZnAl4Cu1**
Kovan Housing	**Zamak DIN-EN 1774-ZnAl4Cu1**
Kaplama Finish	**Krom Kaplama** Chrome Plated
Dil Cam	**Çelik** Steel

Diller için bakınız - Sayfa 1
For cams please check - Page 1

Kod Code	**Ürün Adı** Product Name	**h**
345-30	**Yaylı Pano Kilidi** Quarter Turn Lock	30mm
345-35	**Yaylı Pano Kilidi** Quarter Turn Lock	35mm
345-45	**Yaylı Pano Kilidi** Quarter Turn Lock	45mm
345-50	**Yaylı Pano Kilidi** Quarter Turn Lock	50mm
345-60	**Yaylı Pano Kilidi** Quarter Turn Lock	60mm
345-70	**Yaylı Pano Kilidi** Quarter Turn Lock	70mm
345-80	**Yaylı Pano Kilidi** Quarter Turn Lock	80mm
345-90	**Yaylı Pano Kilidi** Quarter Turn Lock	90mm

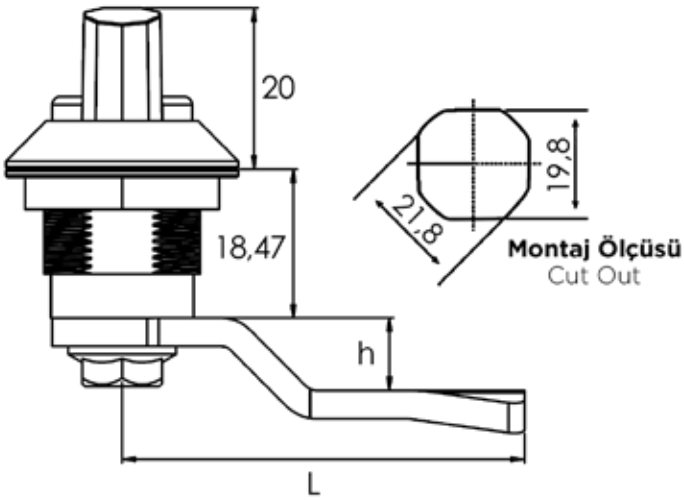

T2 Yaylı Kelebek Kilit
T2 Quarter Turn Wing Knob - Spring Loaded

304

IP65

R-L

1

3

Malzeme Material	
Gövde Body	**Zamak DIN-EN 1774-ZnAl4Cu1**
Kovan Housing	**Zamak DIN-EN 1774-ZnAl4Cu1**
Kaplama Finish	**Krom Kaplama** Chrome Plated
Dil Cam	**Çelik** Steel

Diller için bakınız - Sayfa 1
For cams please check - Page 1

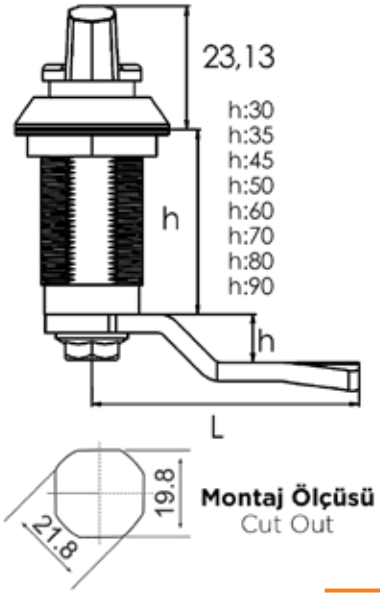

Kod Code	Ürün Adı Product Name	h
304-30	**Yaylı Pano Kilidi** Quarter Turn Lock	30mm
304-35	**Yaylı Pano Kilidi** Quarter Turn Lock	35mm
304-45	**Yaylı Pano Kilidi** Quarter Turn Lock	45mm
304-50	**Yaylı Pano Kilidi** Quarter Turn Lock	50mm
304-60	**Yaylı Pano Kilidi** Quarter Turn Lock	60mm
304-70	**Yaylı Pano Kilidi** Quarter Turn Lock	70mm
304-80	**Yaylı Pano Kilidi** Quarter Turn Lock	80mm
304-90	**Yaylı Pano Kilidi** Quarter Turn Lock	90mm

T2 Yaylı Kelebek Kilit
T2 Quarter Turn Wing Knob - Spring Loaded

304-30

IP65

R-L

1

3

Malzeme Material	
Gövde Body	**Zamak DIN-EN 1774-ZnAl4Cu1**
Kovan Housing	**Zamak DIN-EN 1774-ZnAl4Cu1**
Kaplama Finish	**Krom Kaplama** Chrome Plated
Dil Cam	**Çelik** Steel

Diller için bakınız - Sayfa 1
For cams please check - Page 1

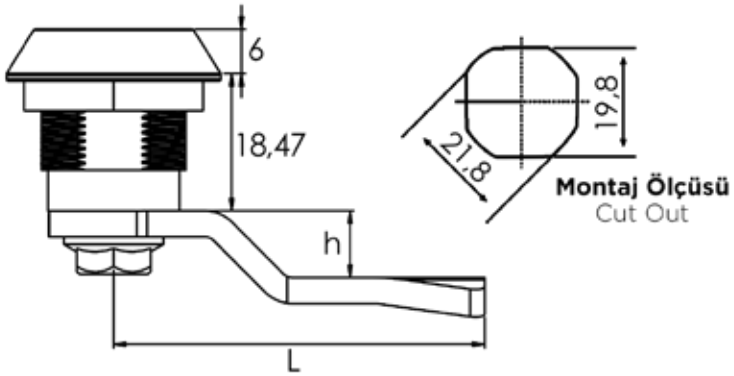

Yaylı Pano Kilidi
Quarter Turn Lock - Spring Loaded

312

IP65

R-L

1

3

Malzeme Material	
Gövde Body	**Zamak DIN-EN 1774-ZnAl4Cu1**
Kovan Housing	**Zamak DIN-EN 1774-ZnAl4Cu1**
Kaplama Finish	**Krom Kaplama ya da Statik Boyalı** Chrome Plated or Static Painted
Dil Cam	**Çelik** Steel

Diller için bakınız - Sayfa 1
For cams please check - Page 1

Krom Kaplama Chrome Plated

Kod Code	Göbek Insert
309	**DB Göbek** DB Insert
312	**Üçgen Göbek** Triangle Insert
315	**Kare Göbek** Square Insert
382	**Altıgen Göbek** Hexagon Insert
383	**Tornavida Açar** Openable With Screwdriver

Statik Boyalı Static Painted

Kod Code	Göbek Insert
310	**DB Göbek** DB Insert
313	**Üçgen Göbek** Triangle Insert
316	**Kare Göbek** Square Insert
382-SB	**Altıgen Göbek** Hexagon Insert
383-SB	**Tornavida Açar** Openable With Screwdriver

Yaylı Pano Kilidi
Quarter Turn Lock Padlockable

344-30

IP65

R-L

1

3

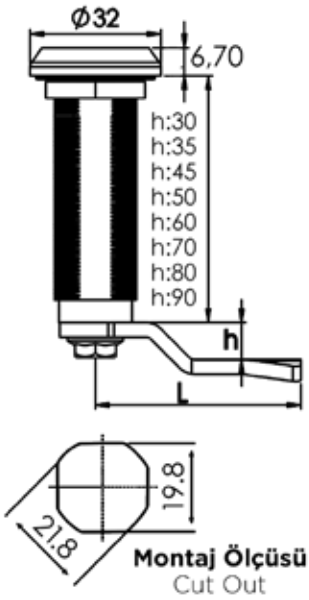

Kod Code	Ürün Adı Product Name	h
344-30	**DB - Üçgen - Kare Göbek** DB - Triangle - Square Insert	30mm
344-35	**DB - Üçgen - Kare Göbek** DB - Triangle - Square Insert	35mm
344-45	**DB - Üçgen - Kare Göbek** DB - Triangle - Square Insert	45mm
344-50	**DB - Üçgen - Kare Göbek** DB - Triangle - Square Insert	50mm
344-60	**DB - Üçgen - Kare Göbek** DB - Triangle - Square Insert	60mm
344-70	**DB - Üçgen - Kare Göbek** DB - Triangle - Square Insert	70mm
344-80	**DB - Üçgen - Kare Göbek** DB - Triangle - Square Insert	80mm
344-90	**DB - Üçgen - Kare Göbek** DB - Triangle - Square Insert	90mm

Malzeme Material	
Gövde Body	**Zamak DIN-EN 1774-ZnAl4Cu1**
Kovan Housing	**Zamak DIN-EN 1774-ZnAl4Cu1**
Kaplama Finish	**Krom Kaplama** Chrome Plated
Dil Cam	**Çelik** Steel

Diller için bakınız - Sayfa 1
For cams please check - Page 1

Asmalı Kelebek Kilit
Quarter Turn Lock Padlockable

346

IP65

R-L

1

3

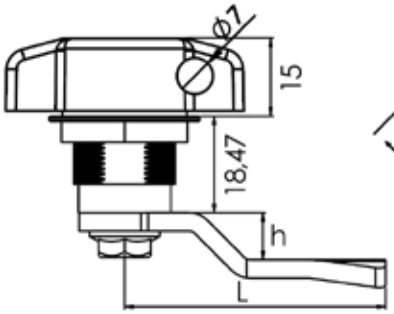

Malzeme Material	
Gövde Body	**Zamak DIN-EN 1774-ZnAl4Cu1**
Kovan Housing	**Zamak DIN-EN 1774-ZnAl4Cu1**
Kaplama Finish	**Statik Boyalı** Static Painted
Dil Cam	**Çelik** Steel

Diller için bakınız - Sayfa 1
For cams please check - Page 1

Yaylı Pano Kilidi - Asma Hamilli
Quarter Turn Lock Padlockable

312-1

R-L

1

3

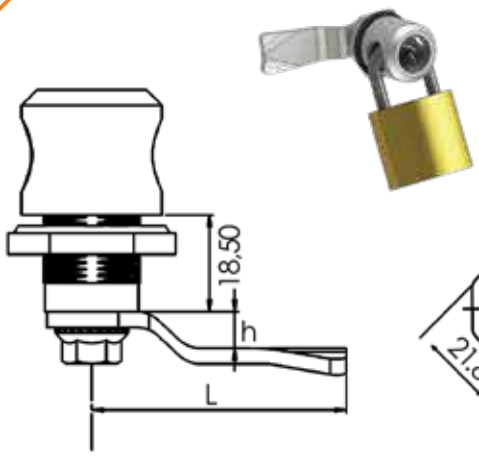

DB Göbek DB Insert	Üçgen Göbek Triangle Insert	Kare Göbek Square Insert

Malzeme Material	
Gövde Body	**Zamak DIN-EN 1774-ZnAl4Cu1**
Kovan Housing	**Zamak DIN-EN 1774-ZnAl4Cu1**
Kaplama Finish	**Krom Kaplama** Chrome Plated
Dil Cam	**Çelik** Steel

Diller için bakınız - Sayfa 1
For cams please check - Page 1

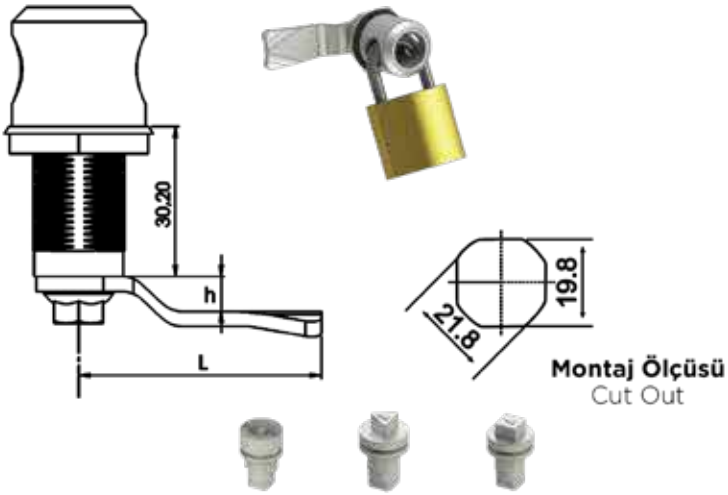

DB Göbek DB Insert	Üçgen Göbek Triangle Insert	Kare Göbek Square Insert

Yaylı Pano Kilidi - Asmalı - h:30mm
Quarter Turn Lock Padlockable - h:30mm

312-2

IP65

R-L

1

3

Malzeme Material	
Gövde Body	**Zamak DIN-EN 1774-ZnAl4Cu1**
Kovan Housing	**Zamak DIN-EN 1774-ZnAl4Cu1**
Kaplama Finish	**Krom Kaplama** Chrome Plated
Dil Cam	**Çelik** Steel

Diller için bakınız - Sayfa 1
For cams please check - Page 1

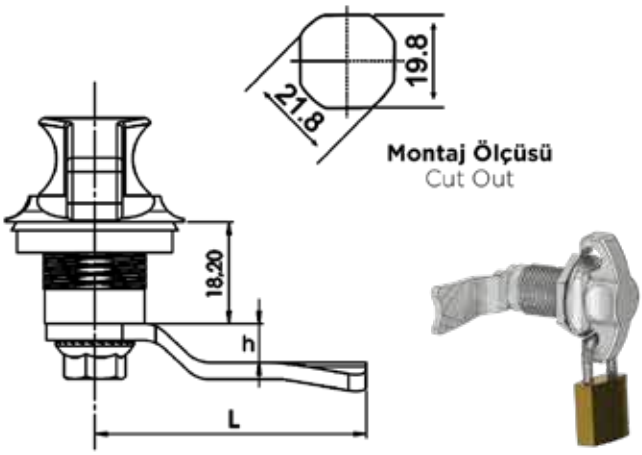

Asmalı Kelebek Kilit
Quarter Turn Lock Padlockable

346-1

IP65

R-L

1

3

Malzeme Material	
Gövde Body	**Zamak DIN-EN 1774-ZnAl4Cu1**
Kovan Housing	**Zamak DIN-EN 1774-ZnAl4Cu1**
Kaplama Finish	**Krom Kaplama** Chrome Plated
Dil Cam	**Çelik** Steel

Diller için bakınız - Sayfa 1
For cams please check - Page 1

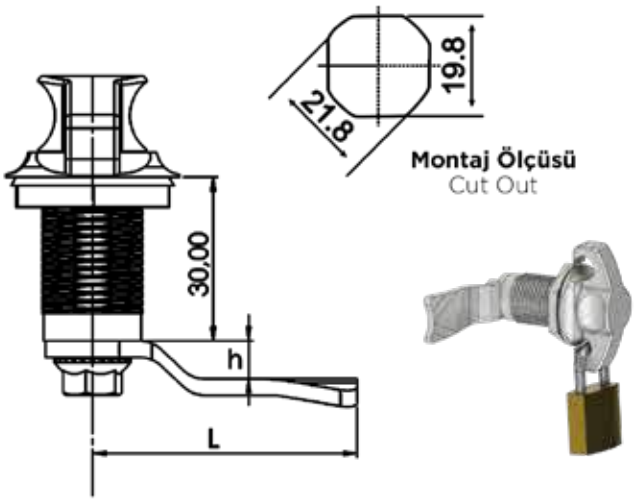

Asmalı Kelebek Kilit - h:30mm
Quarter Turn Lock Padlockable - h:30mm

346-2

IP65

R-L

1

3

Malzeme Material	
Gövde Body	**Zamak DIN-EN 1774-ZnAl4Cu1**
Kovan Housing	**Zamak DIN-EN 1774-ZnAl4Cu1**
Kaplama Finish	**Krom Kaplama** Chrome Plated
Dil Cam	**Çelik** Steel

Diller için bakınız - Sayfa 1
For cams please check - Page 1

Yaylı Pano Kilidi - Tutamaklı
Quarter Turn Lock Spring Loaded

330

IP65

R-L

1

3

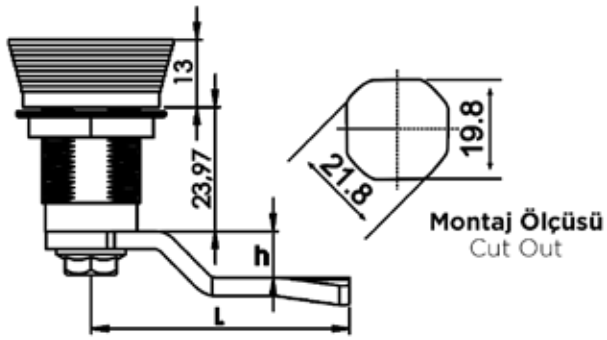

Malzeme Material	
Gövde Body	**Zamak DIN-EN 1774-ZnAl4Cu1**
Kovan Housing	**Zamak DIN-EN 1774-ZnAl4Cu1**
Kaplama Finish	**Krom Kaplama** Chrome Plated
Dil Cam	**Çelik** Steel

Diller için bakınız - Sayfa 1
For cams please check - Page 1

Kod Code	Göbek Insert
330	**DB Göbek** DB Insert
332	**Üçgen Göbek** Triangle Insert
334	**Kare Göbek** Square Insert

Sıkıştırmalı Pano Kilidi
Compression Lock

335

IP65

R-L

1

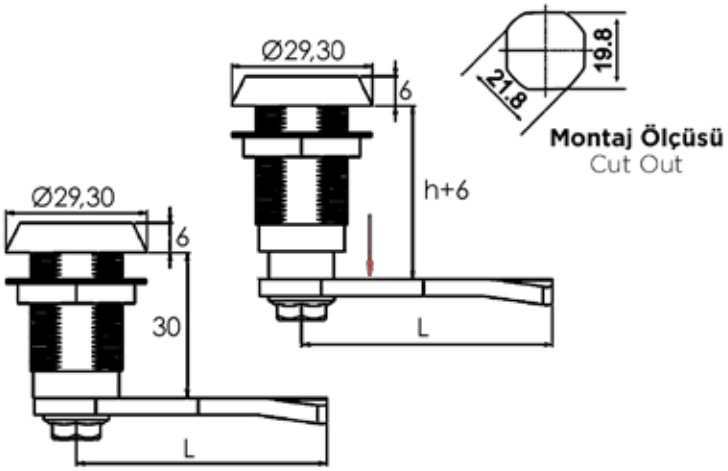

Malzeme Material	
Gövde Body	**Zamak DIN-EN 1774-ZnAl4Cu1**
Kovan Housing	**Zamak DIN-EN 1774-ZnAl4Cu1**
Kaplama Finish	**Krom Kaplama** Chrome Painted
Dil Cam	**Çelik** Steel

Diller için bakınız - Sayfa 1
For cams please check - Page 1

Dili Yaylı Kilit
Quarter Turn Lock Spring Loaded

387

R-L

1

3

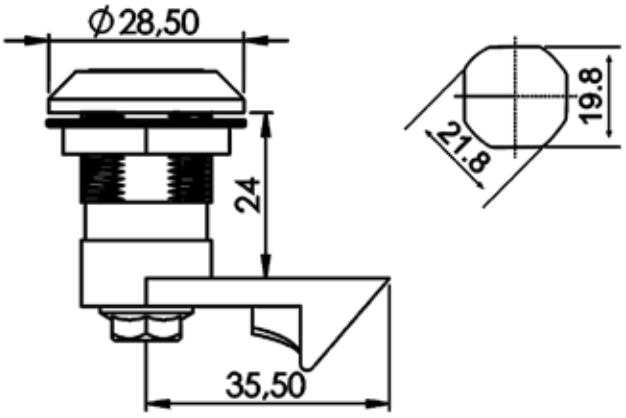

Malzeme Material	
Gövde Body	**Zamak DIN-EN 1774-ZnAl4Cu1**
Kovan Housing	**Zamak DIN-EN 1774-ZnAl4Cu1**
Kaplama Finish	**Krom Kaplama** Chrome Plated
Dil Cam	**Çelik** Steel

387-SB	**Statik Boyalı** Static Painted

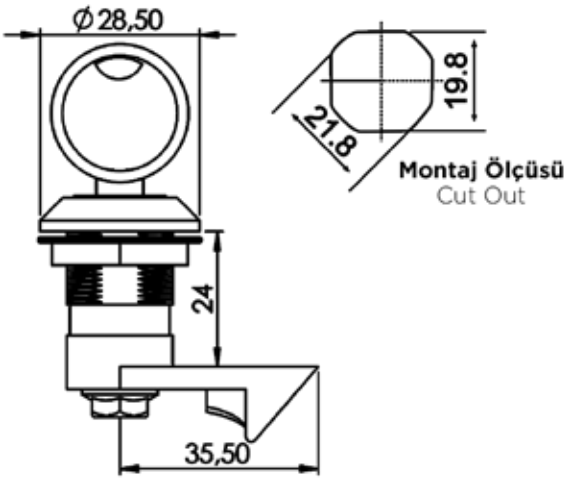

Kayar Dilli Silindirli Kilit
Spring Cam Lock

388

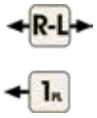

Malzeme Material	
Gövde Body	**Zamak DIN-EN 1774-ZnAl4Cu1**
Kovan Housing	**Zamak DIN-EN 1774-ZnAl4Cu1**
Kaplama Finish	**Krom Kaplama** Chrome Plated
Dil Cam	**Çelik** Steel

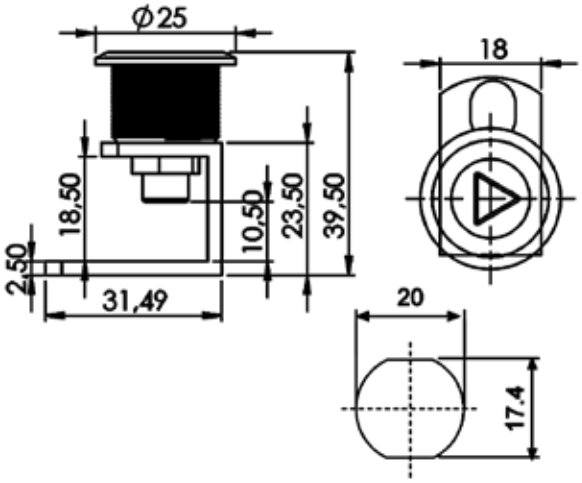

Asansör Kat Kapı Kilidi - Üçgen
Elevator Lock - Triangle

389

Malzeme Material	
Gövde Body	**Zamak DIN-EN 1774-ZnAl4Cu1**
Kovan Housing	**Zamak DIN-EN 1774-ZnAl4Cu1**
Kaplama Finish	**Krom Kaplama** Chrome Plated
Dil Cam	**Çelik** Steel

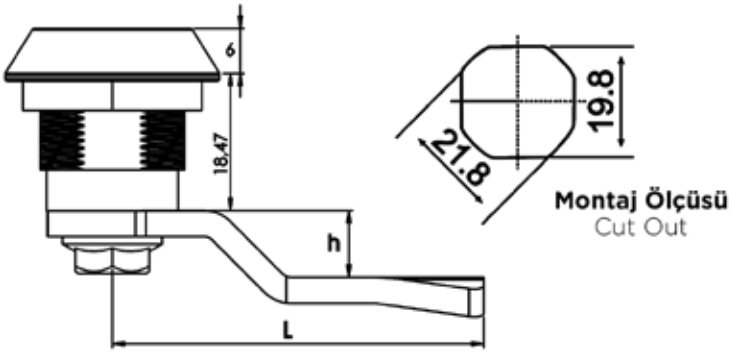

Kod Code	**Göbek** Insert
379	**Üçgen Göbek** Triangle Insert
378	**Kare Göbek** Square Insert
380	**DB Göbek** DB Insert

Yaylı Pano Kilidi - Paslanmaz Çelik
Quarter Turn Lock - Stainless Steel

379

Malzeme Material	
Gövde Body	**Paslanmaz Çelik** Stanlies Steel
Kovan Housing	**Paslanmaz Çelik** Stanlies Steel
Dil Cam	**Paslanmaz Çelik** Stanlies Steel

Diller için bakınız - Sayfa 1
For cams please check - Page 1

Yaylı Pano Kilidi - Kelebek
Quarter Turn Wing Knob - Spring Loaded

303

IP65

R-L

1

3

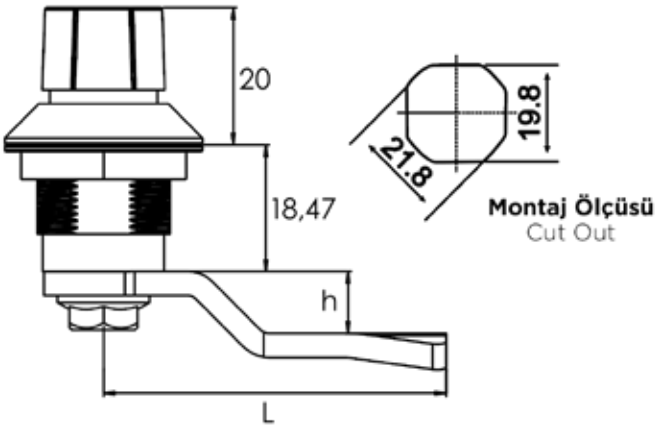

Malzeme Material	
Gövde Body	**Polyamide DIN-EN ISO 1043-1 PA6 GFR 30**
Kovan Housing	**Polyamide DIN-EN ISO 1043-1 PA6 GFR 30**
Dil Cam	**Çelik** Steel

Diller için bakınız - Sayfa 1
For cams please check - Page 1

T2 Yaylı Pano Kilidi - Kelebek
T2 Quarter Turn Wing Knob - Spring Loaded

305

IP65

R-L

1

3

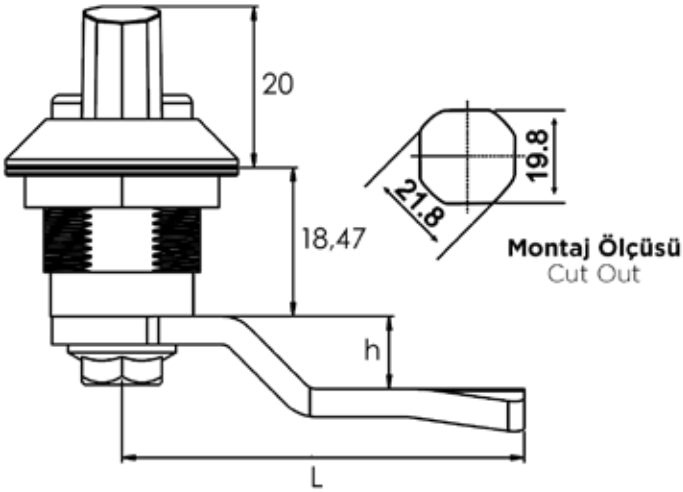

Malzeme Material	
Gövde Body	**Polyamide DIN-EN ISO 1043-1 PA6 GFR 30**
Kovan Housing	**Polyamide DIN-EN ISO 1043-1 PA6 GFR 30**
Dil Cam	**Çelik** Steel

Diller için bakınız - Sayfa 1
For cams please check - Page 1

Yaylı Pano Kilidi - Kelebek
Quarter Turn Wing Knob Spring Loaded

303-30

R-L

1

3

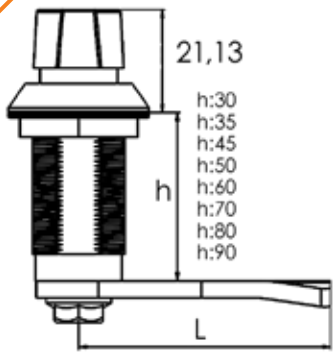

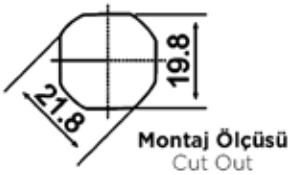

Malzeme Material	
Gövde Body	**Polyamide DIN-EN ISO 1043-1 PA6 GFR 30**
Kovan Housing	**Polyamide DIN-EN ISO 1043-1 PA6 GFR 30**
Dil Cam	**Çelik** Steel

Diller için bakınız - Sayfa 1
For cams please check - Page 1

Kod Code	**Ürün Adı** Product Name	**h**
303-30	**Yaylı Pano Kilidi** Quarter Turn Lock	30mm
303-35	**Yaylı Pano Kilidi** Quarter Turn Lock	35mm
303-45	**Yaylı Pano Kilidi** Quarter Turn Lock	45mm
303-50	**Yaylı Pano Kilidi** Quarter Turn Lock	50mm
303-60	**Yaylı Pano Kilidi** Quarter Turn Lock	60mm
303-70	**Yaylı Pano Kilidi** Quarter Turn Lock	70mm
303-80	**Yaylı Pano Kilidi** Quarter Turn Lock	80mm
303-90	**Yaylı Pano Kilidi** Quarter Turn Lock	90mm

Kod Code	Ürün Adı Product Name	h
305-30	**Yaylı Pano Kilidi** Quarter Turn Lock	30mm
305-35	**Yaylı Pano Kilidi** Quarter Turn Lock	35mm
305-45	**Yaylı Pano Kilidi** Quarter Turn Lock	45mm
305-50	**Yaylı Pano Kilidi** Quarter Turn Lock	50mm
305-60	**Yaylı Pano Kilidi** Quarter Turn Lock	60mm
305-70	**Yaylı Pano Kilidi** Quarter Turn Lock	70mm
305-80	**Yaylı Pano Kilidi** Quarter Turn Lock	80mm
305-90	**Yaylı Pano Kilidi** Quarter Turn Lock	90mm

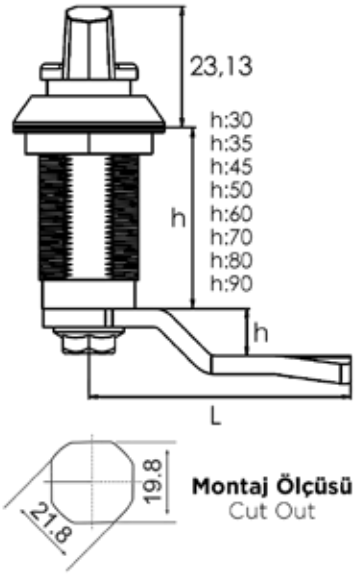

T2 Yaylı Pano Kilidi - Kelebek
T2 Quarter Turn Wing Knob - Spring Loaded

305-30

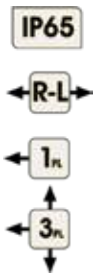

Malzeme Material	
Gövde Body	**Polyamide DIN-EN ISO 1043-1 PA6 GFR 30**
Kovan Housing	**Polyamide DIN-EN ISO 1043-1 PA6 GFR 30**
Dil Cam	**Çelik** Steel

Diller için bakınız - Sayfa 1
For cams please check - Page 1

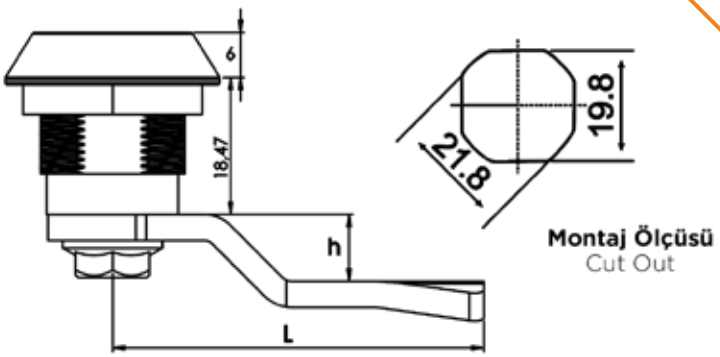

Kod Code	Göbek Insert
321	**Üçgen Göbek** Triangle Insert
318	**DB Göbek** DB Insert
322	**Kare Göbek** Square Insert
382-1	**Altıgen Göbek** Hexagon Insert
383-1	**Tornavida Açar** Openable With Screwdriver

Plastik Yaylı Pano Kilidi
Quarter Turn Lock - Spring Loaded

321

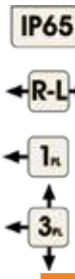

Malzeme Material	
Göbek Insert	**Zamak DIN-EN 1774-ZnAl4Cu1**
Kovan Housing	**Polyamide DIN-EN ISO 1043-1 PA6 GFR 30**
Dil Cam	**Çelik** Steel

Diller için bakınız - Sayfa 1
For cams please check - Page 1

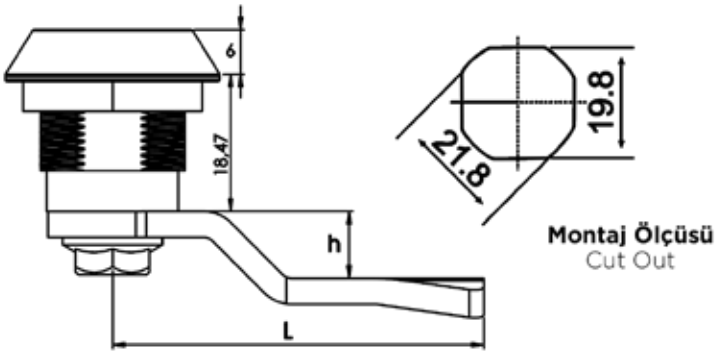

Kod Code	Göbek Insert
323	**Üçgen Göbek** Triangle Insert
319	**DB Göbek** DB Insert
324	**Kare Göbek** Square Insert

Plastik Yaylı Pano Kilidi
Quarter Turn Lock - Spring Loaded

323

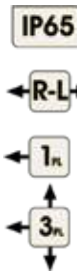

Malzeme Material	
Göbek Insert	**Polyamide DIN-EN ISO 1043-1 PA6 GFR 30**
Kovan Housing	**Polyamide DIN-EN ISO 1043-1 PA6 GFR 30**
Dil Cam	**Çelik** Steel

Diller için bakınız - Sayfa 1
For cams please check - Page 1

Yaylı Pano Kilidi
Quarter Turn Lock - Spring Loaded

319-1

IP65

R-L

1

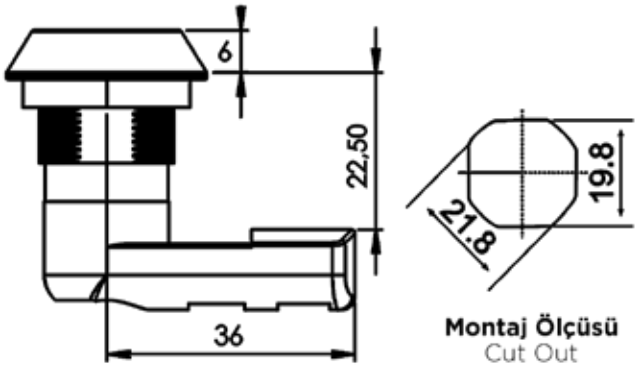

Montaj Ölçüsü
Cut Out

Malzeme Material	
Gövde Body	**Polyamide DIN-EN ISO 1043-1 PA6 GFR 30**
Kovan Housing	**Polyamide DIN-EN ISO 1043-1 PA6 GFR 30**
Dil Cam	**Polyamide DIN-EN ISO 1043-1 PA6 GFR 30**

Plastik Kilit Tutamağı
Handle for Lock

348

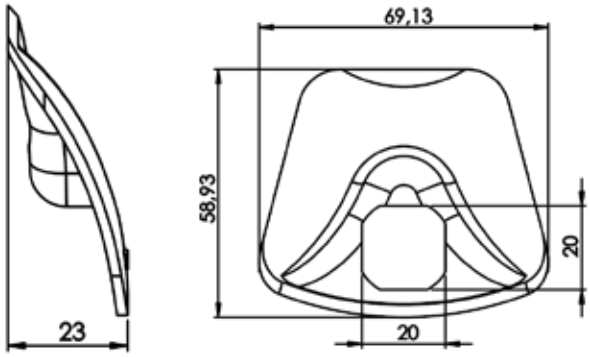

Malzeme Material
Polyamide DIN-EN ISO 1043-1 PA6 GFR 30

Plastik Kilit Tutamağı
Handle for Lock

347

347-1

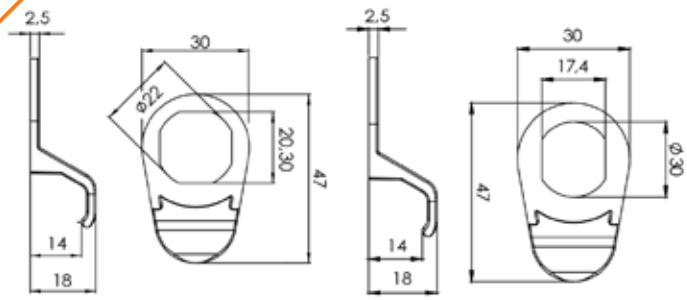

Çap 22mm İçin
For 22mm Diameter
347

Çap 20mm İçin
For 20mm Diameter
347-1

Malzeme Material
Polyamide DIN-EN ISO 1043-1 PA6 GFR 30

Plastik Toz Kapağı
Dust Cover

366

366-1

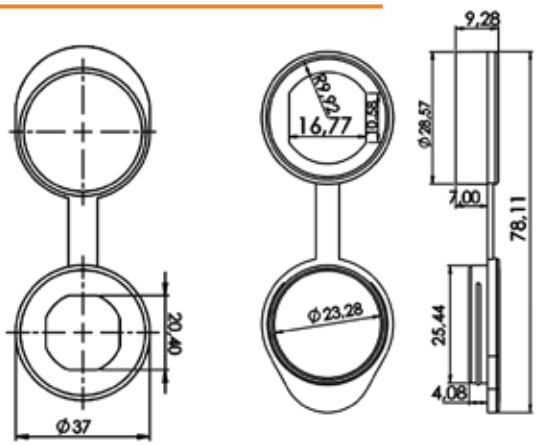

Çap 22mm İçin
For 22mm Diameter
366

Çap 20mm İçin
For 20mm Diameter
366-1

Malzeme Material
Polyamide DIN-EN ISO 1043-1 PA6 GFR 30

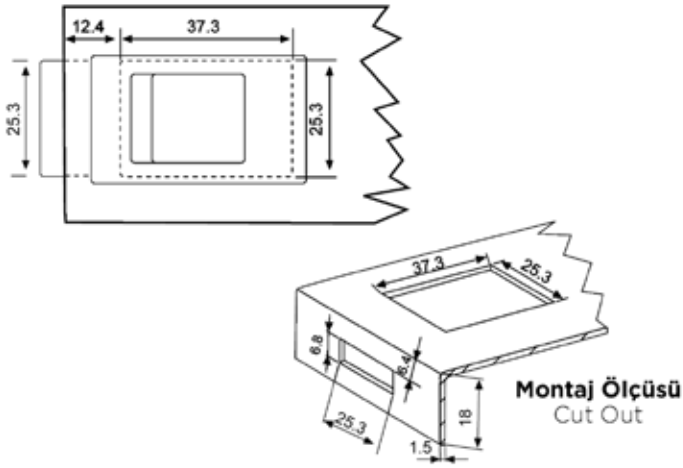

Sürgü Kilit (1.20mm)
Sliding Lock (1.20mm)

356

R-L

1R

Malzeme Material
ABS

Montaj Ölçüsü
Cut Out

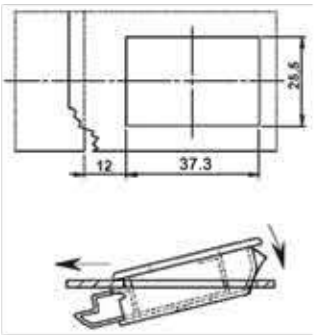

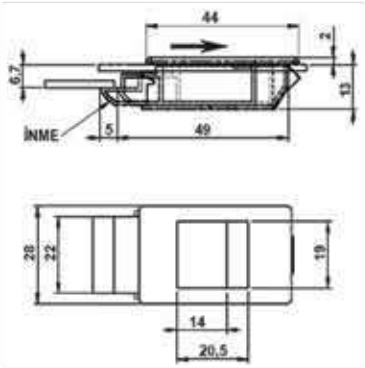

Sürgü Kilit (0.80 - 1.80mm)
Sliding Lock (0.80 - 1.80mm)

357

R-L

1R

Malzeme Material
ABS

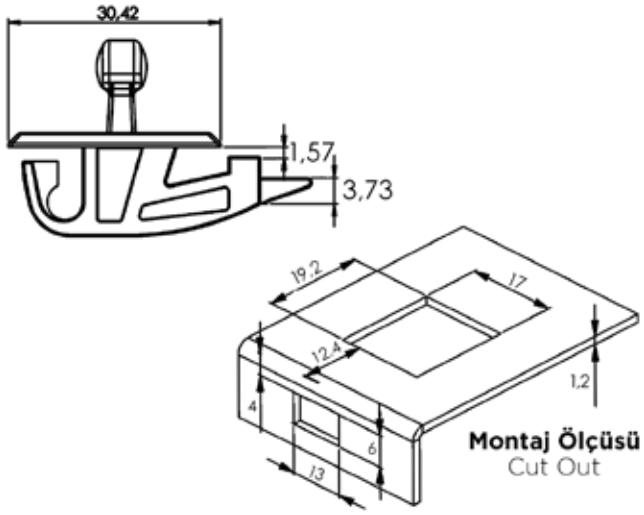

Sürgü Kilit (0.80 - 1.80mm)
Sliding Lock (0.80 - 1.80mm)

356-1

R-L

1R

Malzeme Material
ABS

Mini Yaylı Pano Kilidi - Kelebek
Mini Quarter Turn Wing Knob - Spring Loaded

306

IP65

R-L

1

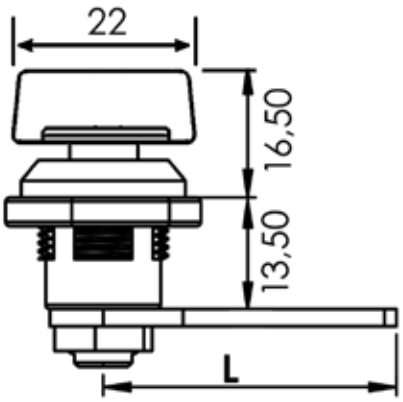

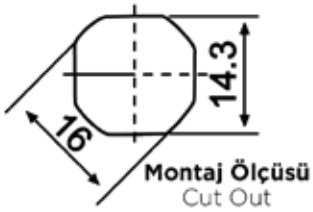

Malzeme Material	
Gövde Body	**Zamak DIN-EN 1774-ZnAl4Cu1**
Kovan Housing	**Zamak DIN-EN 1774-ZnAl4Cu1**
Kaplama Finish	**Krom Kaplama** Chrome Plated
Dil Cam	**Çelik** Steel

Diller için bakınız - Sayfa 1
For cams please check - Page 1

306-SB	**Statik Boyalı** Static Painted

Mini Yaylı Pano Kilidi - Kelebek
Mini Quarter Turn Wing Knob - Spring Loaded

307

IP65

R-L

1

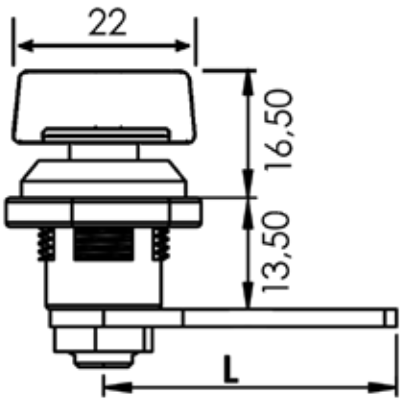

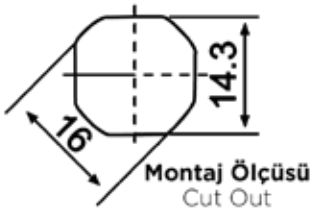

Malzeme Material	
Gövde Body	**Polyamide DIN-EN ISO 1043-1 PA6 GFR 30**
Kovan Housing	**Polyamide DIN-EN ISO 1043-1 PA6 GFR 30**
Dil Cam	**Çelik** Steel

Diller için bakınız - Sayfa 1
For cams please check - Page 1

Mini Yaylı Pano Kilidi
Mini Quarter Turn Lock - Spring Loaded

336

IP65

R-L

1

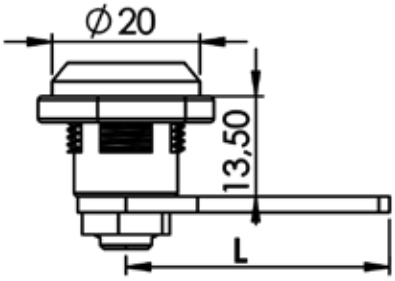

Malzeme Material	
Gövde Body	**Zamak DIN-EN 1774-ZnAl4Cu1**
Kovan Housing	**Zamak DIN-EN 1774-ZnAl4Cu1**
Kaplama Finish	**Krom Kaplama** Chrome Plated
Dil Cam	**Çelik** Steel

Diller için bakınız - Sayfa 1
For cams please check - Page 1

Kod Code	Göbek Insert
336	**Üçgen Göbek** Triangle Insert
342	**DB Göbek** DB Insert
336-SB	**Statik Boyalı** Static Painted
337	**Üçgen Göbek - Plastik** Triangle Insert - Polyamide
341	**Tornavida Açar** Openable With Screwdriver

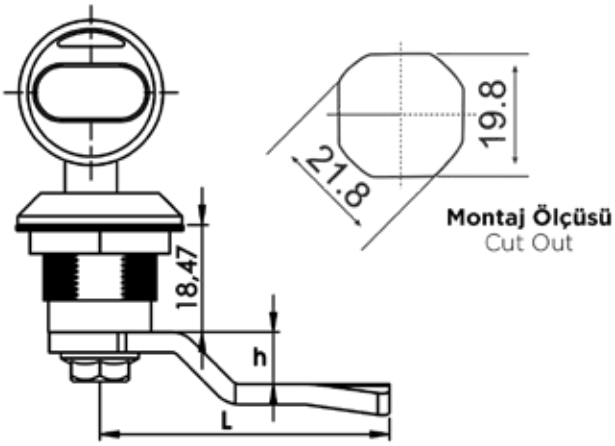

350	**Statik Boyalı** Static Painted

Silindirli Pano Kilidi
Quarter Turn Lock

349

IP65

R-L

1

Malzeme Material	
Gövde Body	**Zamak DIN-EN 1774-ZnAl4Cu1**
Kovan Housing	**Zamak DIN-EN 1774-ZnAl4Cu1**
Kaplama Finish	**Krom Kaplama** Chrome Plated
Dil Cam	**Çelik** Steel

Diller için bakınız - Sayfa 1
For cams please check - Page 1

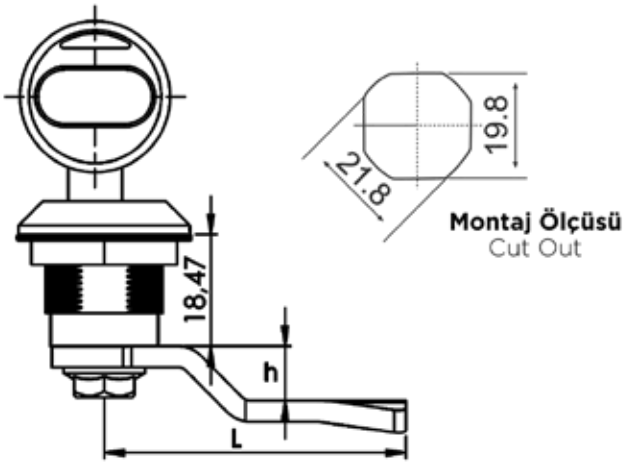

Silindirli Pano Kilidi
Quarter Turn Lock

351

IP65

R-L

1

Malzeme Material	
Gövde Body	**Polyamide DIN-EN ISO 1043-1 PA6 GFR 30**
Kovan Housing	**Polyamide DIN-EN ISO 1043-1 PA6 GFR 30**
Dil Cam	**Çelik** Steel

Diller için bakınız - Sayfa 1
For cams please check - Page 1

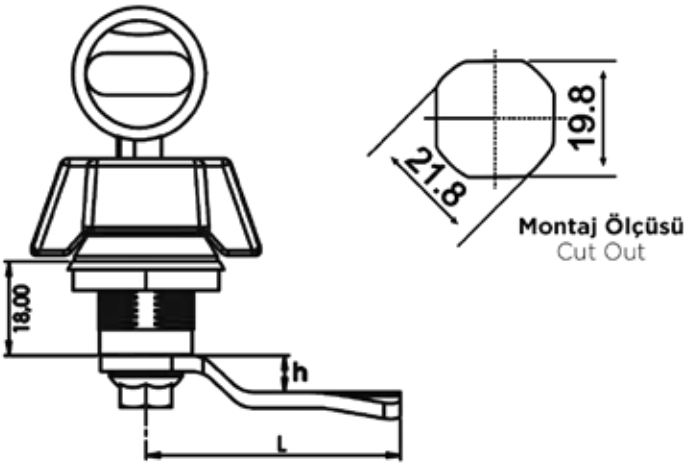

353	**Statik Boyalı** Static Painted

Silindirli Kelebek Kilit
Quarter Turn Wing Knob with Cylinder

352

IP65

R-L

1

3

Malzeme Material	
Gövde Body	**Zamak DIN-EN 1774-ZnAl4Cu1**
Kovan Housing	**Zamak DIN-EN 1774-ZnAl4Cu1**
Kaplama Finish	**Krom Kaplama** Chrome Plated
Dil Cam	**Çelik** Steel

Diller için bakınız - Sayfa 1
For cams please check - Page 1

Pano Kapak Kilidi
Panel Cover Lock

328

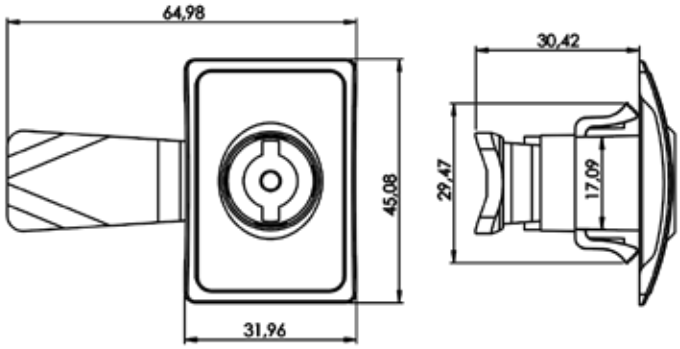

Malzeme Material	
Gövde Body	**Polyamide DIN-EN ISO 1043-1 PA6 GFR 30**
Göbek Insert	**Zamak DIN-EN 1774-ZnAl4Cu1**
Dil Cam	**Çelik** Steel

Diller için bakınız - Sayfa 1
For cams please check - Page 1

Pano Kapak Kilidi - Kelebek
Panel Cover Lock - Wing Knob

329

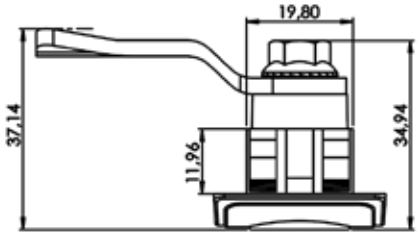

Malzeme Material	
Gövde Body	**Polyamide DIN-EN ISO 1043-1 PA6 GFR 30**
Göbek Insert	**Polyamide DIN-EN ISO 1043-1 PA6 GFR 30**
Dil Cam	**Çelik** Steel

Diller için bakınız - Sayfa 1
For cams please check - Page 1

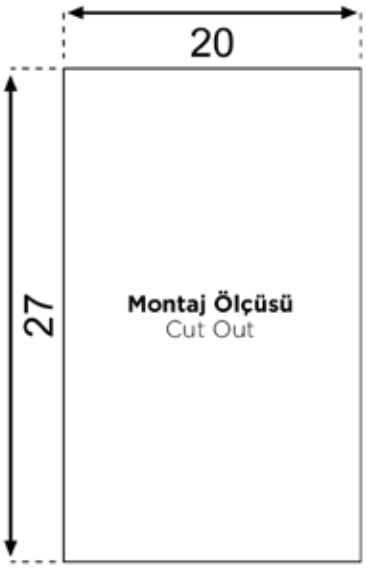

Pano Kapak Kilidi
Panel Cover Locks

325

Malzeme Material	
Gövde Body	**Polyamide DIN-EN ISO 1043-1 PA6 GFR 30**
Göbek Insert	**Zamak DIN-EN 1774-ZnAl4Cu1**
Dil Cam	**Çelik** Steel

Diller için bakınız - Sayfa 1
For cams please check - Page 1

Kod Code	**Göbek** Insert
325	**DB Göbek** DB Insert
326	**Üçgen Göbek** Triangle Insert
327	**Kare Göbek** Square Insert

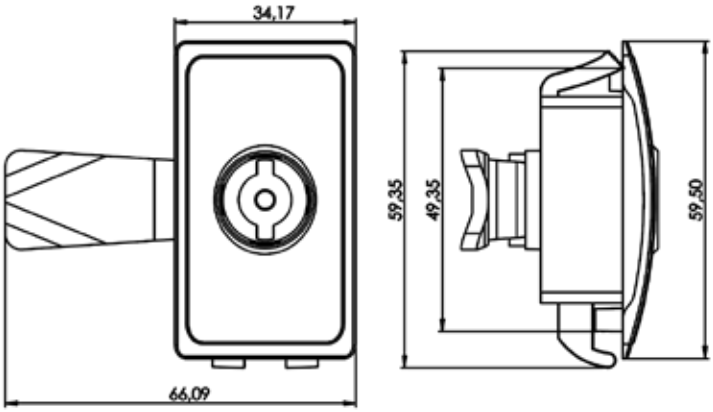

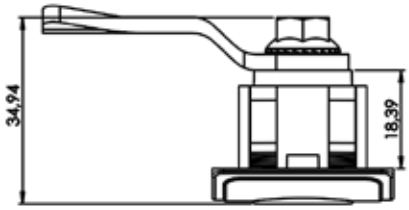

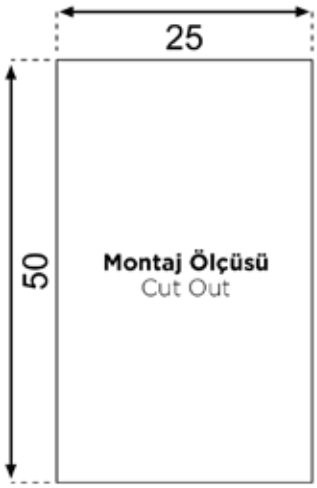

Kod Code	Göbek Insert
360	**DB Göbek** DB Insert
362	**Üçgen Göbek** Triangle Insert
364	**Kare Göbek** Square Insert

Pano Kapak Kilidi
Panel Cover Lock

365

Malzeme Material	
Gövde Body	**Polyamide DIN-EN ISO 1043-1 PA6 GFR 30**
Göbek Insert	**Zamak DIN-EN 1774-ZnAl4Cu1**
Dil Cam	**Çelik** Steel

Diller için bakınız - Sayfa 1
For cams please check - Page 1

Pano Kapak Kilidi - Kelebek
Panel Cover Lock - Wing Knob

365-1

Malzeme Material	
Gövde Body	**Polyamide DIN-EN ISO 1043-1 PA6 GFR 30**
Göbek Insert	**Polyamide DIN-EN ISO 1043-1 PA6 GFR 30**
Dil Cam	**Çelik** Steel

Diller için bakınız - Sayfa 1
For cams please check - Page 1

Pano Kapak Kilidi
Panel Cover Lock

360

Malzeme Material	
Gövde Body	**Polyamide DIN-EN ISO 1043-1 PA6 GFR 30**
Göbek Insert	**Zamak DIN-EN 1774-ZnAl4Cu1**
Dil Cam	**Çelik** Steel

Diller için bakınız - Sayfa 1
For cams please check - Page 1

Fonksiyonel Pano Kilidi
Panel Cover Lock

358

R-L

1

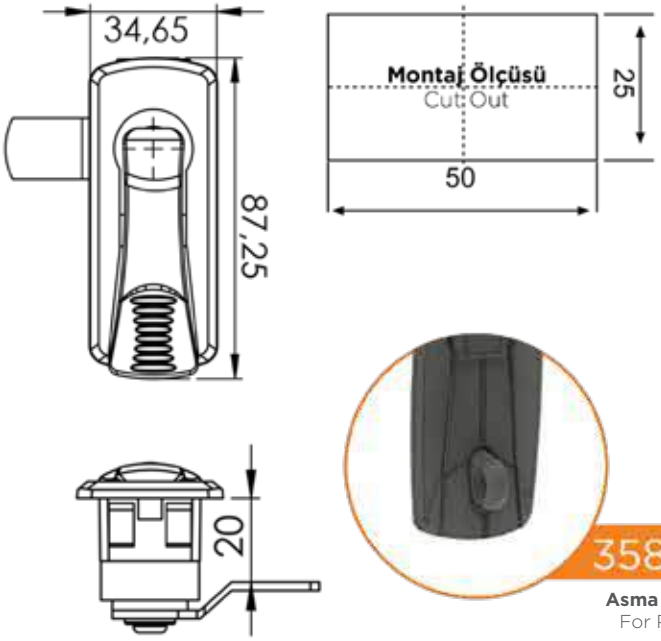

Asma Hamilli
For Padlock

Malzeme Material	
Gövde Body	**Polyamide DIN-EN ISO 1043-1 PA6 GFR 30**
Kol Handle	**Polyamide DIN-EN ISO 1043-1 PA6 GFR 30**
Dil Cam	**Polyamide DIN-EN ISO 1043-1 PA6 GFR 30**

Diller için bakınız - Sayfa 1
For cams please check - Page 1

Fonksiyonel Pano Kilidi
Panel Cover Lock

359

R-L

1

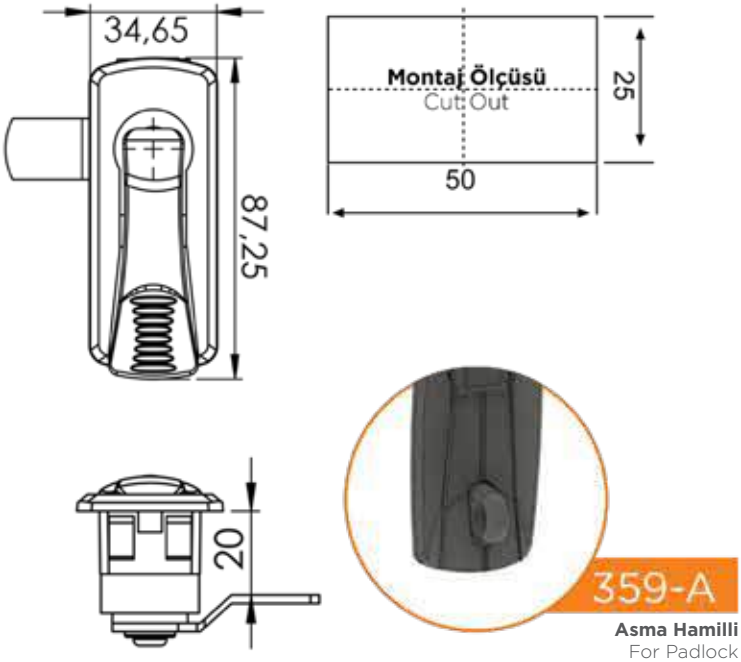

Asma Hamilli
For Padlock

Malzeme Material	
Gövde Body	**Polyamide DIN-EN ISO 1043-1 PA6 GFR 30**
Göbek Insert	**Polyamide DIN-EN ISO 1043-1 PA6 GFR 30**
Dil Cam	**Çelik** Steel

Diller için bakınız - Sayfa 1
For cams please check - Page 1

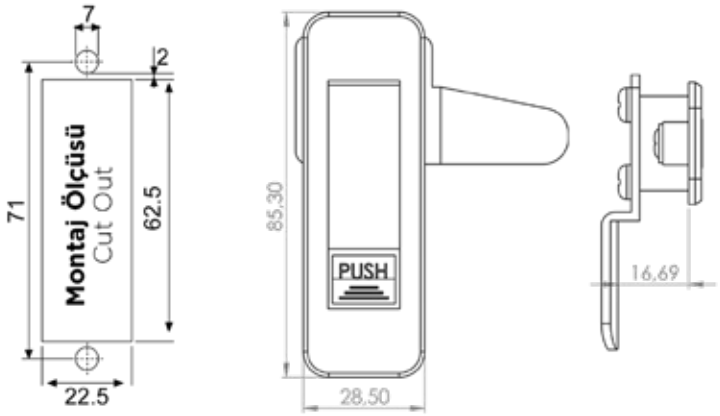

Otomatik Pano Kilidi
Electrical Panel Lock

355

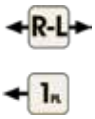

Malzeme Material	
Gövde Body	**Zamak DIN-EN 1774-ZnAl4Cu1**
Kol Handle	**Zamak DIN-EN 1774-ZnAl4Cu1**
Kaplama Finish	**Krom Kaplama** Chrome Plated
Dil Cam	**Çelik** Steel

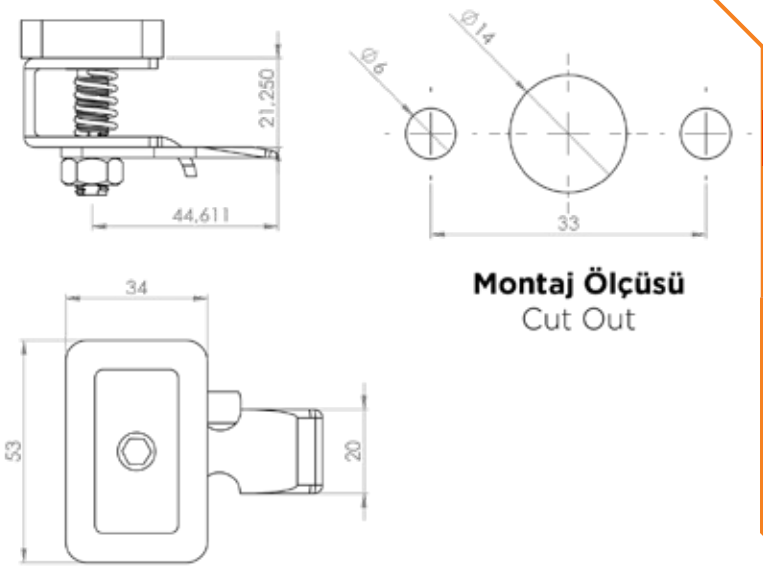

Montaj Ölçüsü
Cut Out

Alyan Pano Kilidi
Allen Panel Lock

367

Malzeme Material	
Gövde Body	**Çelik** Steel
Kapak Cover	**Polyamide DIN-EN ISO 1043-1 PA6 GFR 30**
Dil Cam	**Çelik** Steel

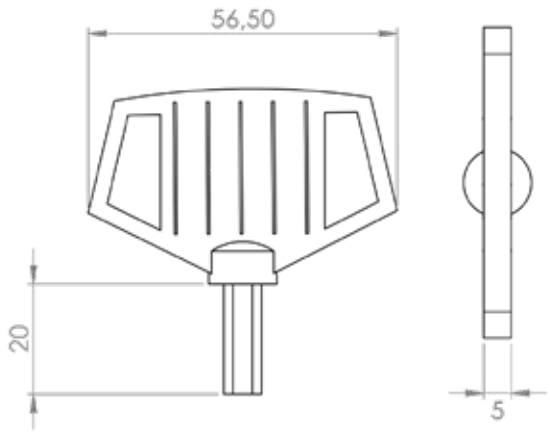

Alyan Anahtar
Allen Key

368

Malzeme Material	
Gövde Body	**Çelik** Steel
Kaplama Finish	**Polyamide DIN-EN ISO 1043-1 PA6 GFR 30**

Kaput Kilidi - Büyük
Toggle Latch - Large

373

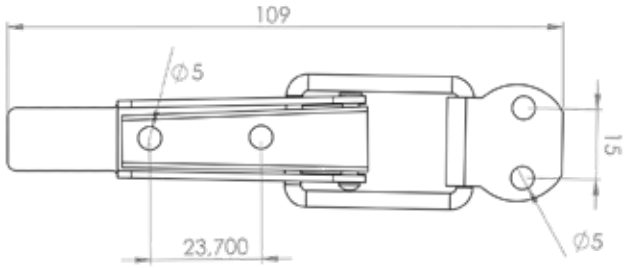

Malzeme Material	
Gövde Body	**Çelik** Steel

Kaput Kilidi - Küçük
Toggle Latch - Small

372

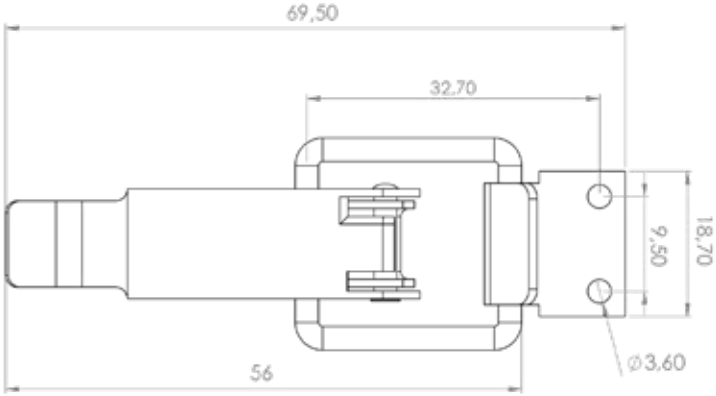

Malzeme Material	
Gövde Body	**Çelik** Steel

Ayarlı Kaput Mandalı - Asma Hamilli
Adjustable Toggle Latch - Padlockable

374-A

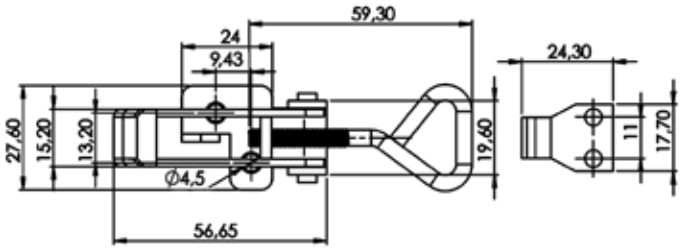

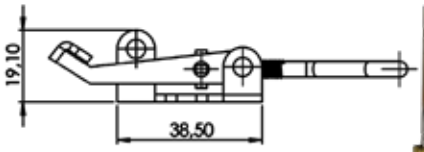

Malzeme Material	
Gövde Body	**Çelik** Steel

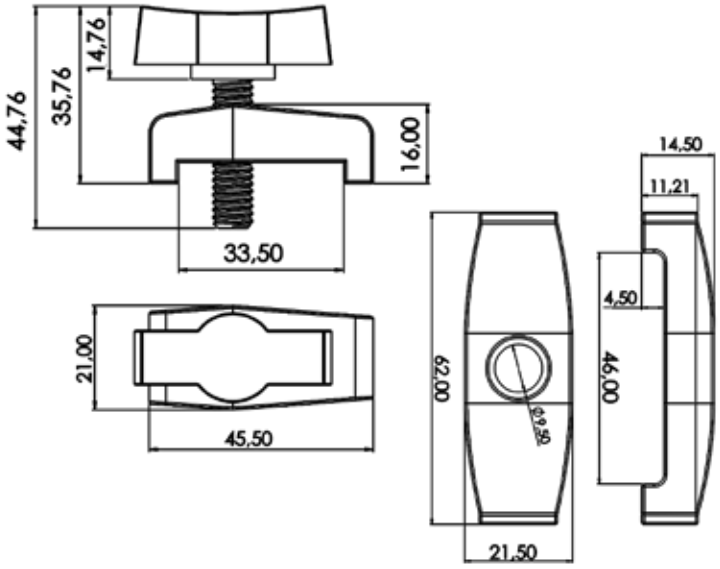

Sıkıştırmalı Kilit
Bridge Clamp System

354

Malzeme Material	
Gövde Body	**Polyamide DIN-EN ISO 1043-1 PA6 GFR 30**
Civata Screw	**Çelik** Steel

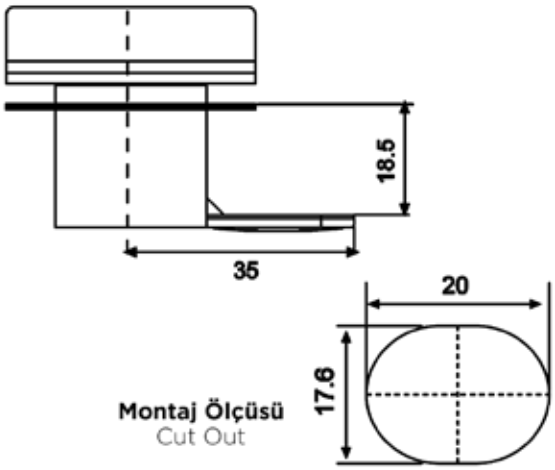

Montaj Ölçüsü
Cut Out

Plastik Pano Mandalı
Plastic Panel Lacth

371

Malzeme Material	
Gövde Body	**ABS**

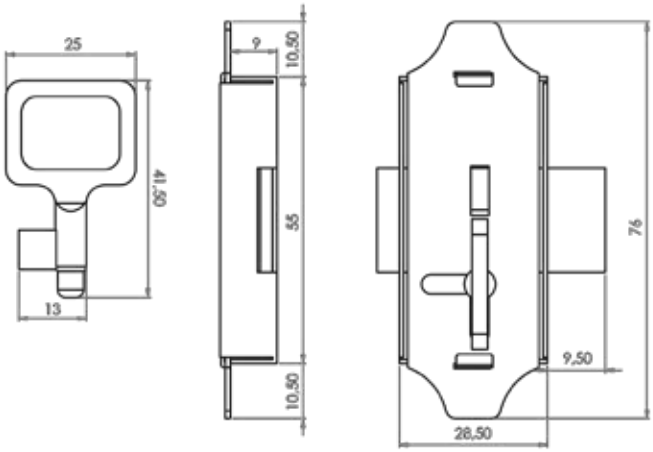

Kapazlama Kilit
Iron Lock

369

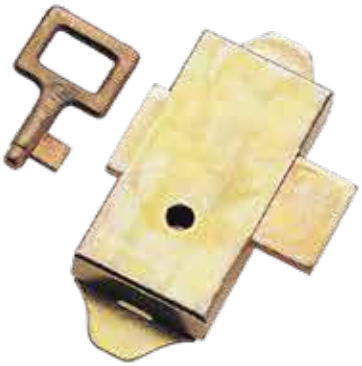

Malzeme Material	
Gövde Body	**Çelik** Steel
Dil Cam	**Çelik** Steel
Kaplama Finish	**Çinko Kaplama** Zinc Plated

Yaylı Pano Kilidi Anahtarı
Panel Lock Key

311

DB Göbek
DB Insert

314
Üçgen
Triangle

317
Kare
Square

382-2
Altıgen
Hexagon

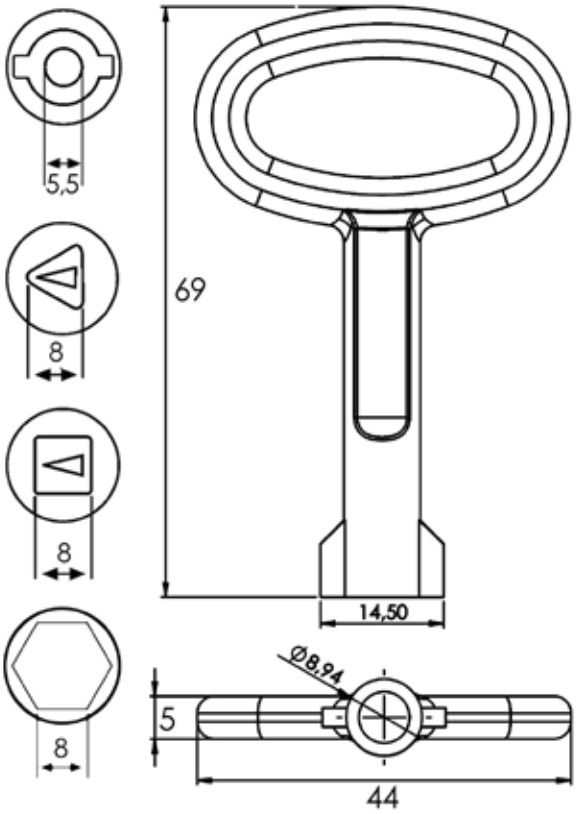

Gövde Body	**Zamak DIN-EN 1774-ZnAl4Cu1**

Yaylı Pano Kilidi Anahtarı
Panel Lock Key

320-2-DB

DB Göbek
DB Insert

320-2-ÜG
Üçgen
Triangle

320-2-KG
Kare
Square

320-2-AG
Altıgen
Hexagon

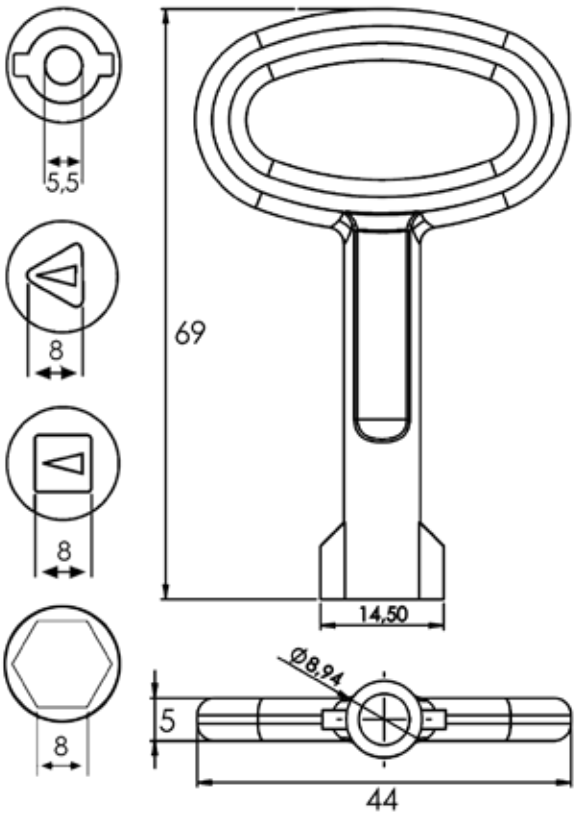

Gövde Body	**Polyamide DIN-EN ISO 1043-1 PA6 GFR 30**

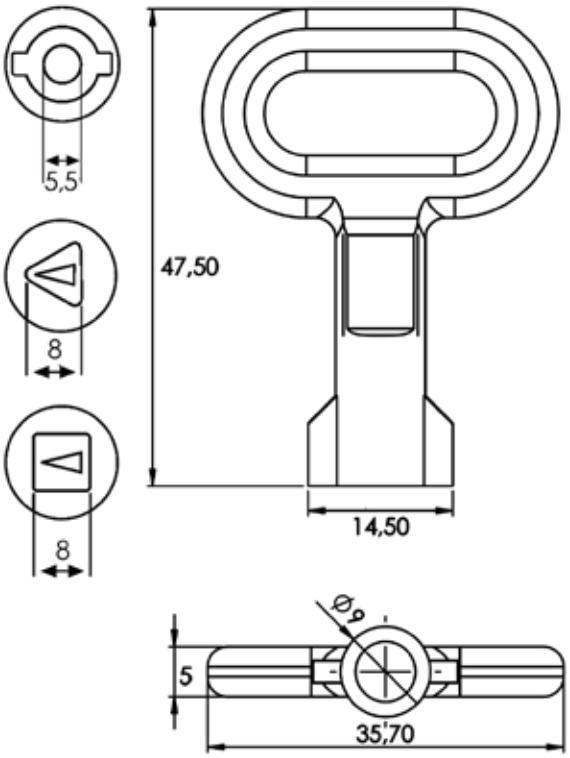

Yaylı Pano Kilidi Anahtarı
Panel Lock Key

339

DB Göbek
DB Insert

338
Üçgen
Triangle

340
Kare
Square

Gövde Body	**Zamak DIN-EN 1774-ZnAl4Cu1**

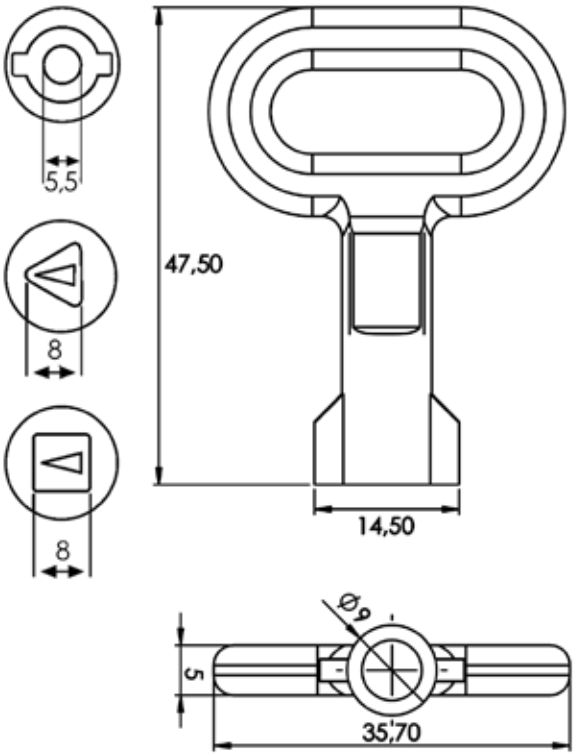

Yaylı Pano Kilidi Anahtarı
Panel Lock Key

339-DB

DB Göbek
DB Insert

338-ÜG
Üçgen
Triangle

340-KG
Kare
Square

Gövde Body	**Polyamide DIN-EN ISO 1043-1 PA6 GFR 30**

Çoklu Anahtar
Multiple Key

320-4

320-4-1

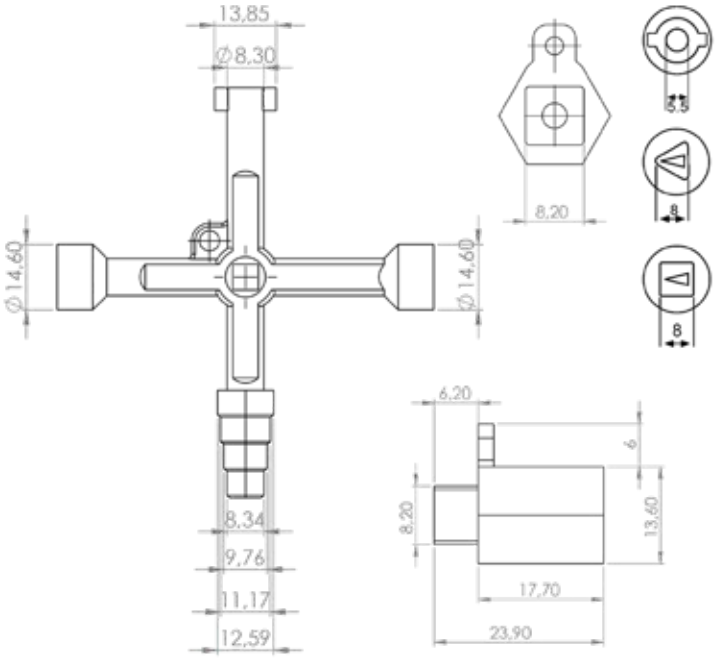

Gövde Body	**Zamak DIN-EN 1774-ZnAl4Cu1**

Asansör Kapı Kilidi Anahtarı
Elevator Panel Lock Key

338-1

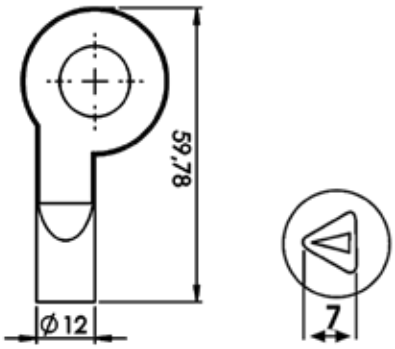

320-5

320-6

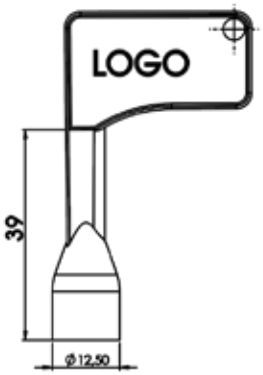

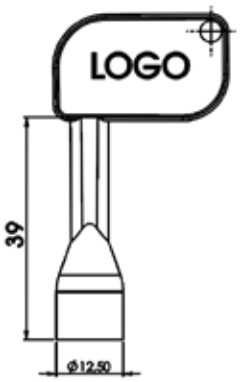

Gövde Body	**Zamak DIN-EN 1774-ZnAl4Cu1**

Mini Yaylı Pano Kilidi Anahtarı
Mini Panel Lock Key

338-M

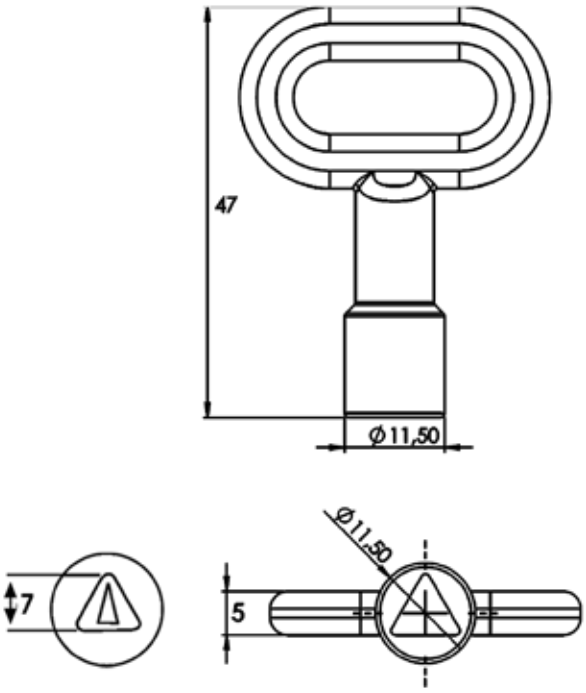

Gövde Body	**Zamak DIN-EN 1774-ZnAl4Cu1**

Yaylı Pano Kilidi Anahtarı
Panel Lock Key

320-1

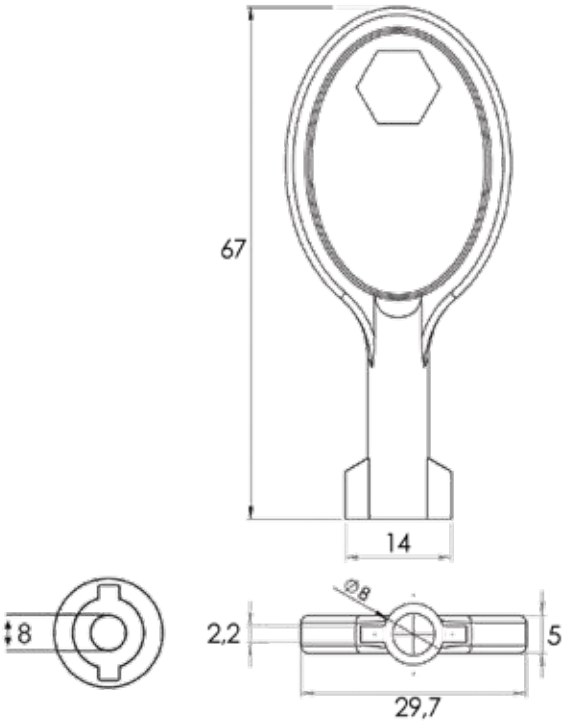

Gövde Body	**Polyamide DIN-EN ISO 1043-1 PA6 GFR 30**

Pirinç Mandallı Kilit - Kısa
Brass Cam Lock - Small

218

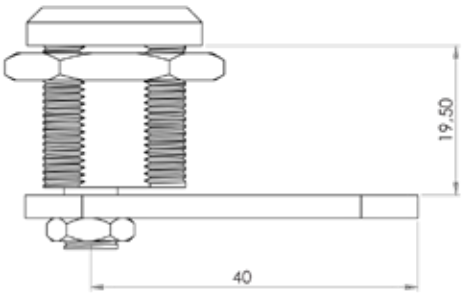

Montaj Ölçüsü
Cut Out

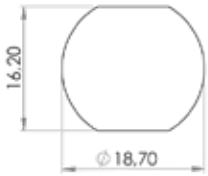

Malzeme Material	
Gövde Body	**Pirinç** Brass DIN 17660 CuZn39Pb3
Kaplama Finish	**Krom Kaplama** Chrome Plated
Dil Cam	**Çelik** Steel

Pirinç Mandallı Kilit - Uzun
Brass Cam Lock - Long

219

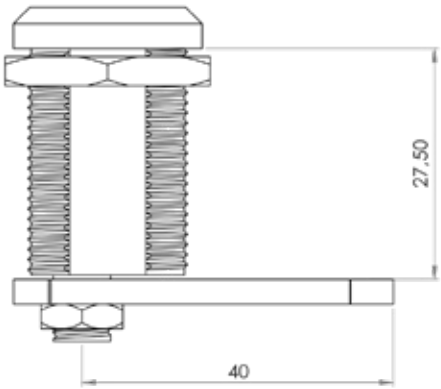

Montaj Ölçüsü
Cut Out

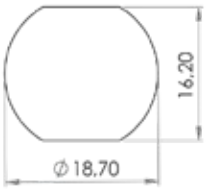

Malzeme Material	
Gövde Body	**Pirinç** Brass DIN 17660 CuZn39Pb3
Kaplama Finish	**Krom Kaplama** Chrome Plated
Dil Cam	**Çelik** Steel

Pirinç Üniversal Kilit - Kısa
Universal Brass Cam Lock - Small

220

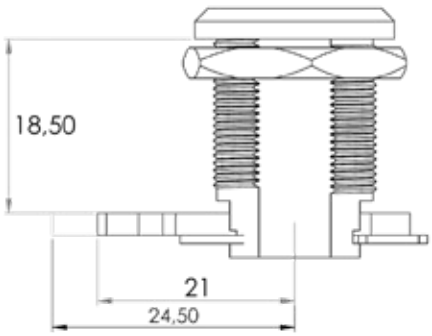

Montaj Ölçüsü
Cut Out

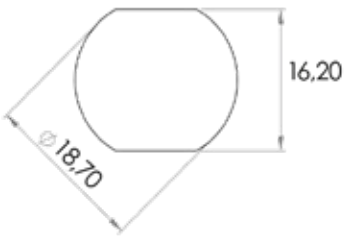

Malzeme Material	
Gövde Body	**Pirinç** Brass DIN 17660 CuZn39Pb3
Kaplama Finish	**Krom Kaplama** Chrome Plated
Dil Cam	**Çelik** Steel

Pirinç Üniversal Kilit - Uzun
Universal Brass Cam Lock - Long

221

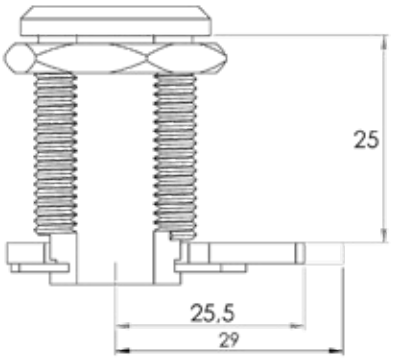

Montaj Ölçüsü
Cut Out

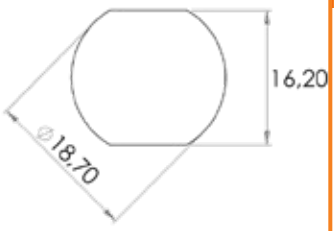

Malzeme Material	
Gövde Body	**Pirinç** Brass DIN 17660 CuZn39Pb3
Kaplama Finish	**Krom Kaplama** Chrome Plated
Dil Cam	**Çelik** Steel

Pirinç Kartoteks Kilit
Drawer Filing Cabinet Lock

222

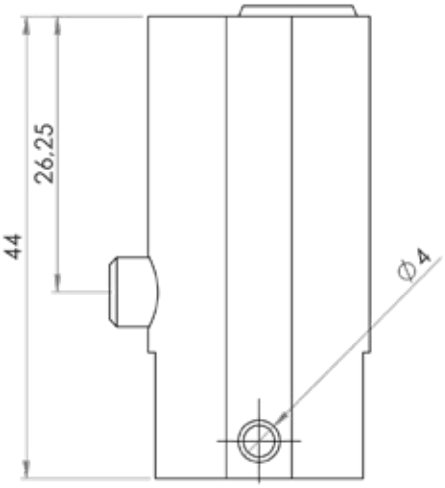

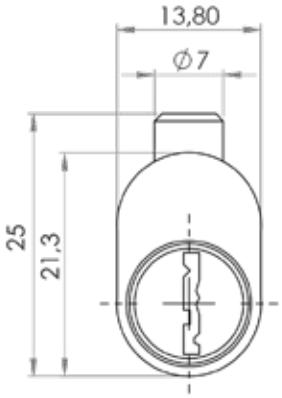

Malzeme Material	
Gövde Body	**Pirinç** Brass DIN 17660 CuZn39Pb3
Kaplama Finish	**Krom Kaplama** Chrome Plated
Dil Cam	**Pirinç** Brass DIN 17660 CuZn39Pb3

Pirinç Etejer Kilit
Brass Drawer Lock

223

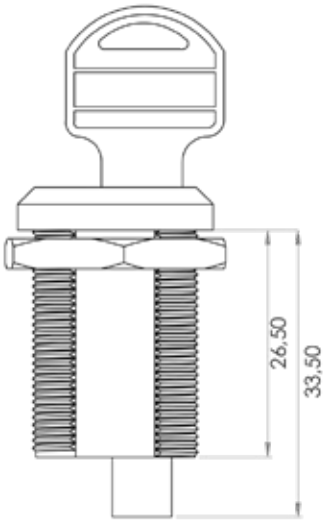

Montaj Ölçüsü
Cut Out

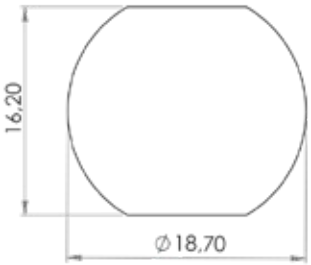

Malzeme Material	
Gövde Body	**Pirinç** Brass DIN 17660 CuZn39Pb3
Kaplama Finish	**Krom Kaplama** Chrome Plated

Alyan Göbekli Mandallı Kilit - Pirinç
Cam Lock Allen Insert - Brass

224

Malzeme Material	
Gövde Body	**Pirinç** Brass DIN 17660 CuZn39Pb3
Kaplama Finish	**Krom Kaplama** Chrome Plated
Dil Cam	**Çelik** Steel

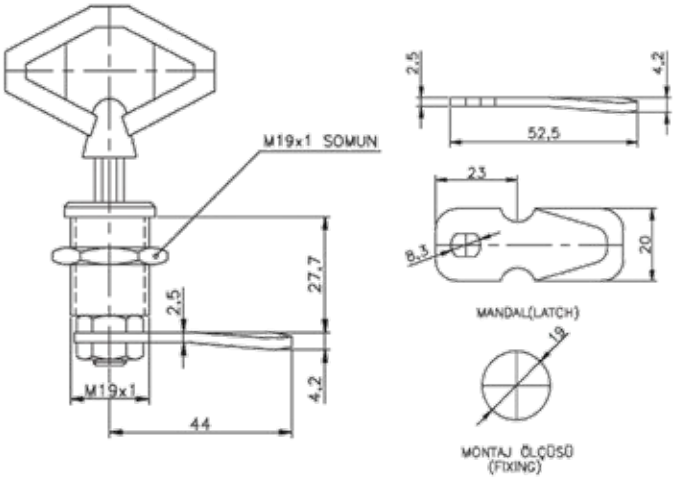

Mobilya Kilidi - Kare
Furniture Lock - Square

226

Malzeme Material	
Gövde Body	**Zamak DIN-EN 1774-ZnAl4Cu1**
Kaplama Finish	**Krom Kaplama** Chrome Plated
Dil Cam	**Çelik** Steel

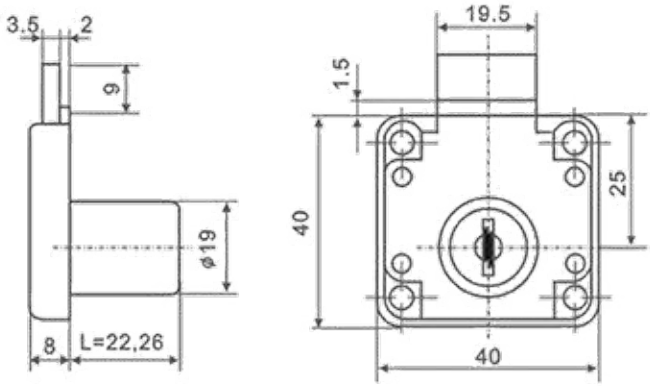

Mobilya Kilidi - Oval
Furniture Lock - Oval

227

Malzeme Material	
Gövde Body	**Zamak DIN-EN 1774-ZnAl4Cu1**
Kaplama Finish	**Krom Kaplama** Chrome Plated
Dil Cam	**Çelik** Steel

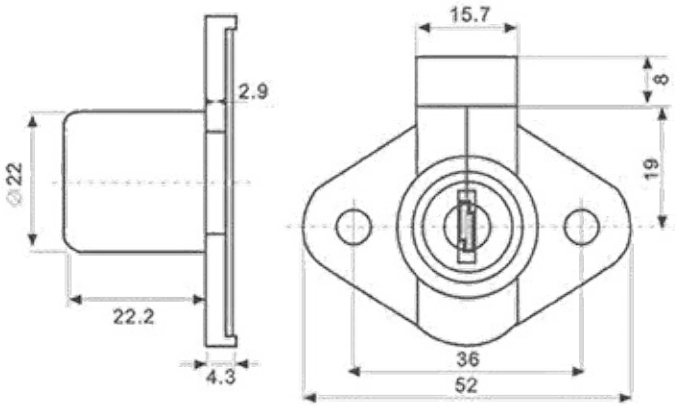

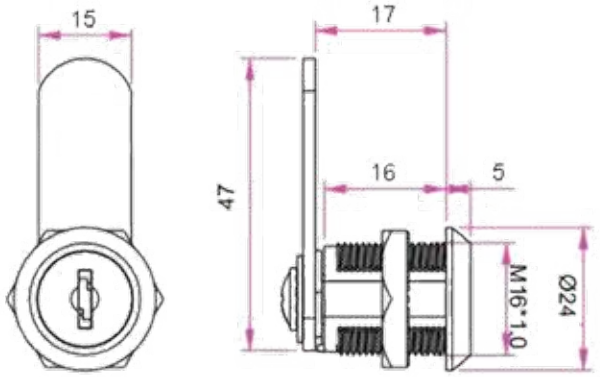

Mobilya Kilidi - h:16mm
Furniture Lock - h:16mm

228

Malzeme Material	
Gövde Body	**Zamak DIN-EN 1774-ZnAl4Cu1**
Kaplama Finish	**Krom Kaplama** Chrome Plated
Dil Cam	**Çelik** Steel

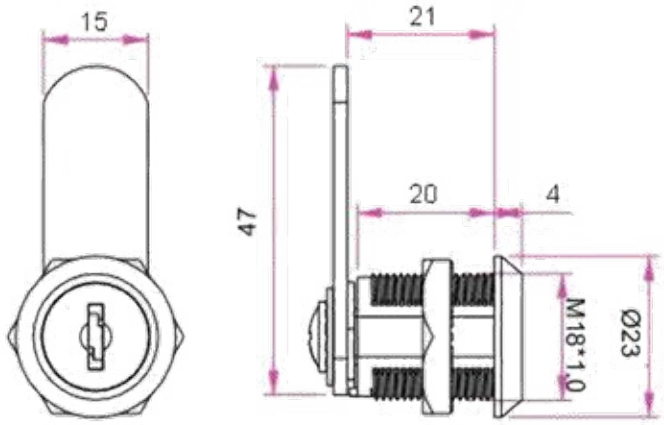

Mobilya Kilidi - h:20mm
Furniture Lock - h:20mm

229

Malzeme Material	
Gövde Body	**Zamak DIN-EN 1774-ZnAl4Cu1**
Kaplama Finish	**Krom Kaplama** Chrome Plated
Dil Cam	**Çelik** Steel

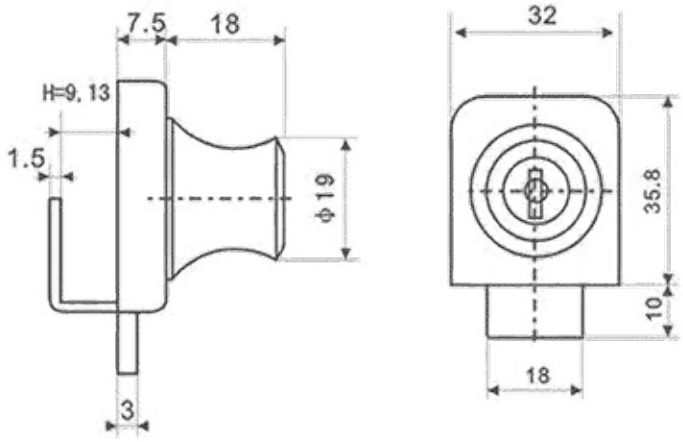

Cam Kilidi - Tek Kapak İçin
Glass Lock - For Single Cover

230

Malzeme Material	
Gövde Body	**Zamak DIN-EN 1774-ZnAl4Cu1**
Kaplama Finish	**Krom Kaplama** Chrome Plated
Dil Cam	**Çelik** Steel

Cam Kilidi - Çift Kapak İçin
Glass Lock - For Double Cover

231

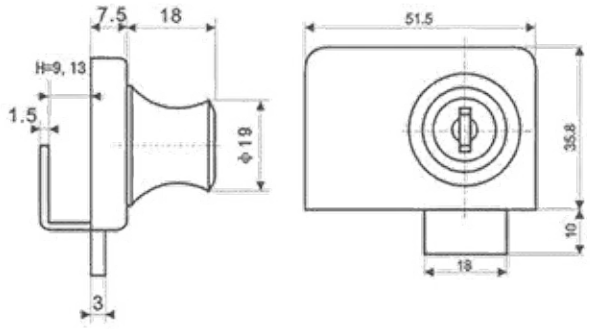

Malzeme Material	
Gövde Body	**Zamak DIN-EN 1774-ZnAl4Cu1**
Kaplama Finish	**Krom Kaplama** Chrome Plated
Dil Cam	**Çelik** Steel

Cam Menteşesi - U Tipi
Glass Hinge - Type U

231-1

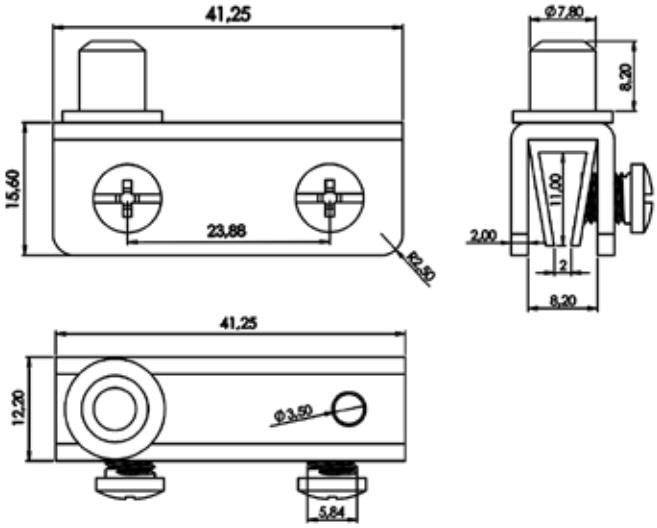

Malzeme Material	
Gövde Body	**Zamak DIN-EN 1774-ZnAl4Cu1**
Kaplama Finish	**Statik Boyalı** Static Painted

Cam Kilidi - 140mm
Ratchet Lock - 140mm

232

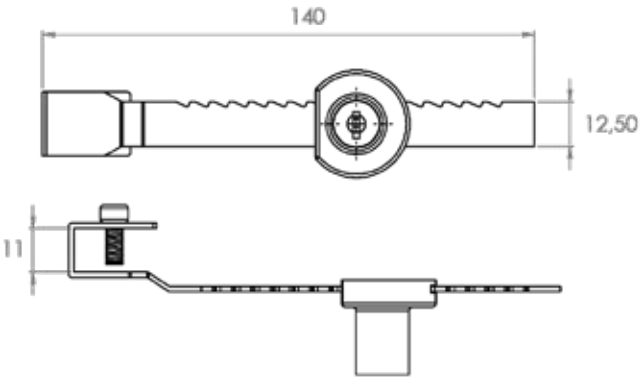

Malzeme Material	
Gövde Body	**Çelik** Steel
Kaplama Finish	**Krom Kaplama** Chrome Plated

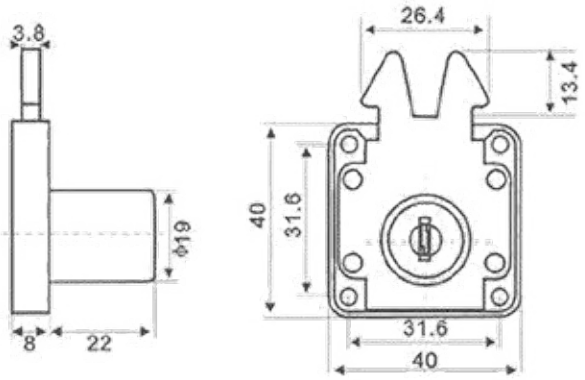

Mobilya Kilidi - Çarpma
Furniture Lock - Double Hook

233

Malzeme Material	
Gövde Body	**Zamak DIN-EN 1774-ZnAl4Cu1**
Kaplama Finish	**Krom Kaplama** Chrome Plated
Dil Cam	**Çelik** Steel

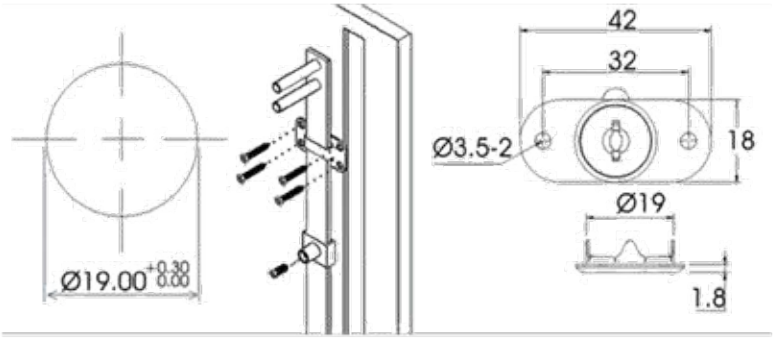

Merkezi Kilit Önden - 50cm
Multi Drawer Lock - 50cm

234

Malzeme Material	
Gövde Body	**Zamak DIN-EN 1774-ZnAl4Cu1**
Kaplama Finish	**Krom Kaplama** Chrome Plated

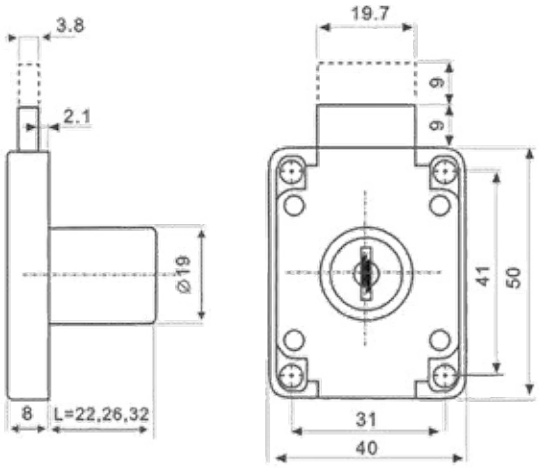

Master Mobilya Kilidi - Kare
Master Furniture Lock - Square

235

Malzeme Material	
Gövde Body	**Zamak DIN-EN 1774-ZnAl4Cu1**
Kaplama Finish	**Krom Kaplama** Chrome Plated
Dil Cam	**Çelik** Steel

Gazlı Kapak Amortisörü
Gas Strut for Cover

236

100N

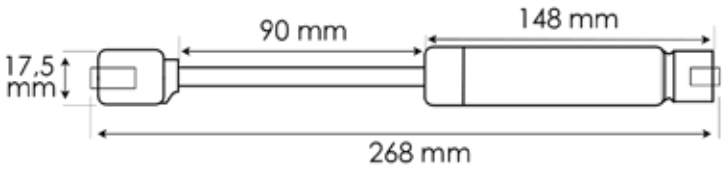

Malzeme Material	
Gövde Body	**Çelik** Steel

Gazlı Kapak Amortisörü
Gas Strut for Cover

236-120

120N

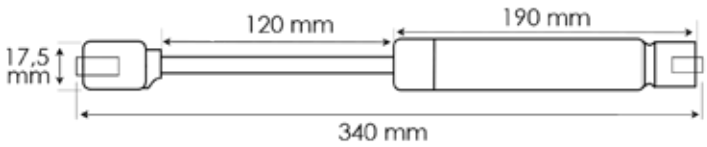

Malzeme Material	
Gövde Body	**Çelik** Steel

Merkezi Kilit Sade - 16mm
Multi Drawer Lock - 16mm

237

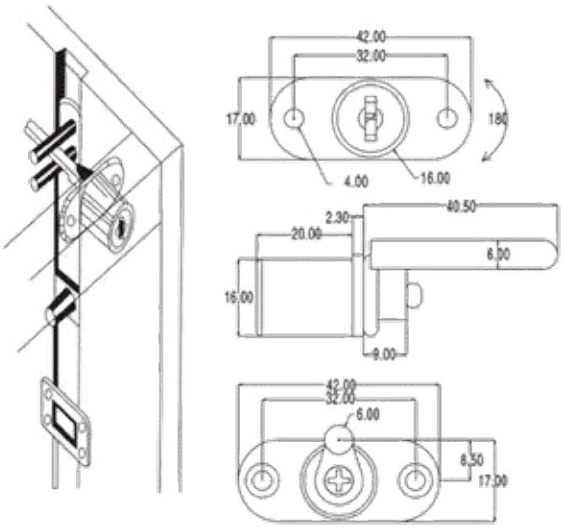

Malzeme Material	
Gövde Body	**Zamak DIN-EN 1774-ZnAl4Cu1**
Kaplama Finish	**Krom Kaplama** Chrome Plated

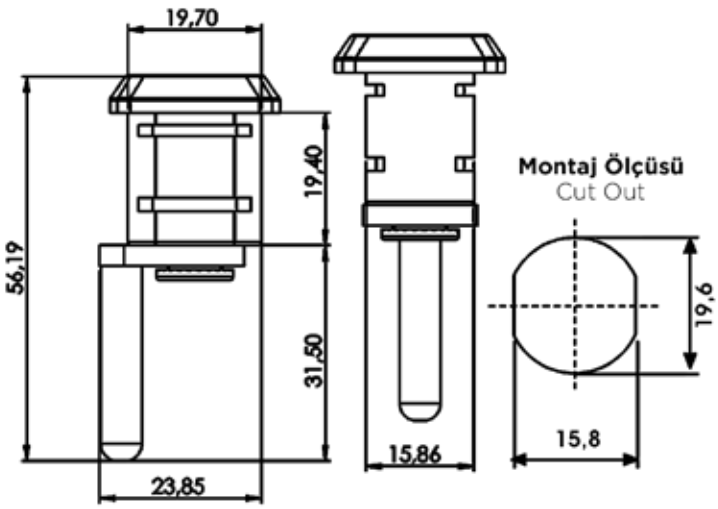

Keson Kilidi
Multi Drawer Lock

238

Malzeme Material	
Gövde Body	**Zamak DIN-EN 1774-ZnAl4Cu1**
Kaplama Finish	**Krom Kaplama** Chrome Plated

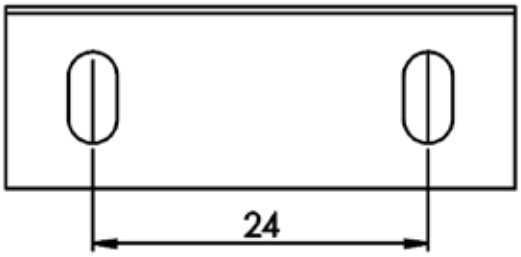

Çekmece Kilit Karşılığı
Drawer Lock Strike Plate

216

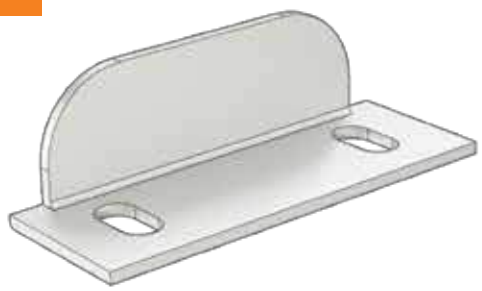

Malzeme Material	
Gövde Body	**Çelik** Steel

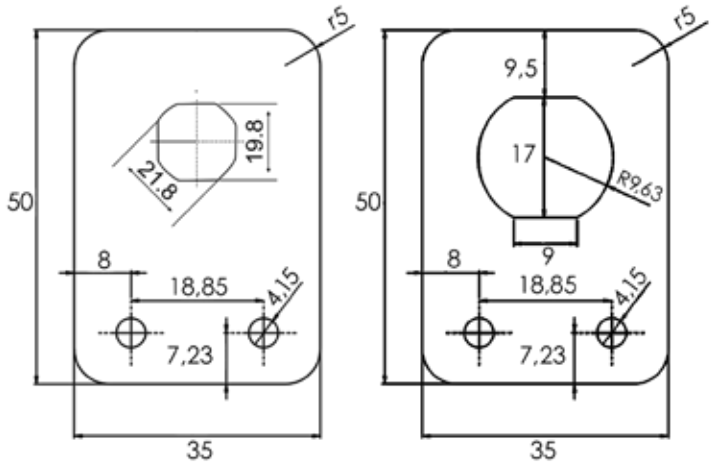

Kilit Montaj Sacı (Ahşap Kapaklar İçin)
Strike Plate

KMS

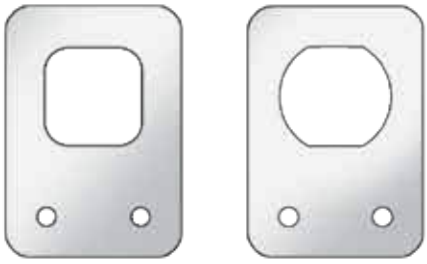

Malzeme Material	
Gövde Body	**Çelik** Steel

8mm Pirinç Küp Menteşe
8mm Brass Side Hinge

401

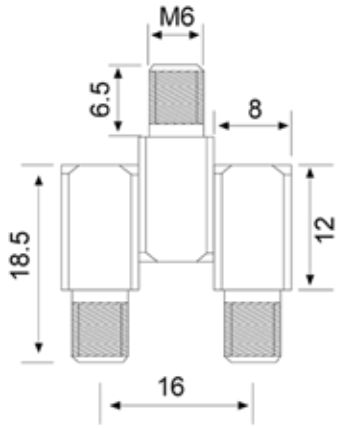

Malzeme Material	
Gövde Body	**Pirinç** Brass DIN 17660 CuZn39Pb3
Somun Nut	**Çelik** Steel

10mm Pirinç Küp Menteşe
10mm Brass Side Hinge

402

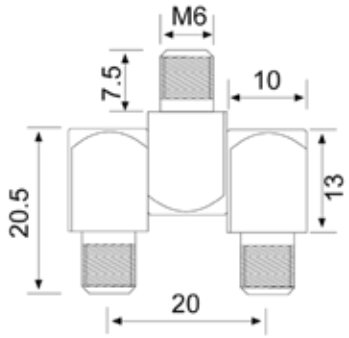

Malzeme Material	
Gövde Body	**Pirinç** Brass DIN 17660 CuZn39Pb3
Somun Nut	**Çelik** Steel

Kod Code	**Ürün Adı** Product Name
402	**10mm Pirinç Küp Menteşe - M6 Somunlu** 10mm Brass Side Hinge - M6 Nut
402-K	**10mm Pirinç Küp Menteşe - M6 Somunlu - Nikel Kaplama** 10mm Brass Side Hinge - M6 Nut - Nickel Plated

10mm Demir Küp Menteşe
10mm Iron Side Hinge

404

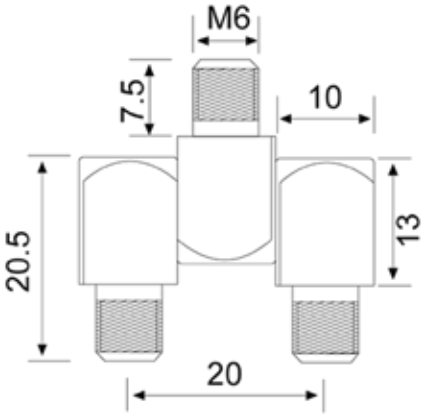

Malzeme Material	
Gövde Body	**Demir** Iron
Somun Nut	**Çelik** Steel
Kaplama Finish	**Çinko Kaplama** Zinc Plated

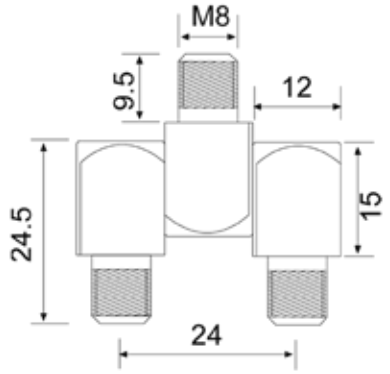

Kod Code	**Ürün Adı** Product Name
403	**12mm Pirinç Küp Menteşe - M8 Somunlu** 12mm Brass Side Hinge - M8 Nut
403-K	**12mm Pirinç Küp Menteşe - M8 Somunlu - Nikel Kaplama** 12mm Brass Side Hinge - M8 Nut - Nickel Plated
405	**12mm Demir Küp Menteşe - M8 Somunlu - Çinko Kaplama** 12mm Iron Side Hinge - M8 Nut - Zinc Plated

12mm Pirinç Küp Menteşe
12mm Brass Side Hinge

403

Malzeme Material	
Gövde Body	**Pirinç** Brass DIN 17660 CuZn39Pb3
Somun Nut	**Çelik** Steel

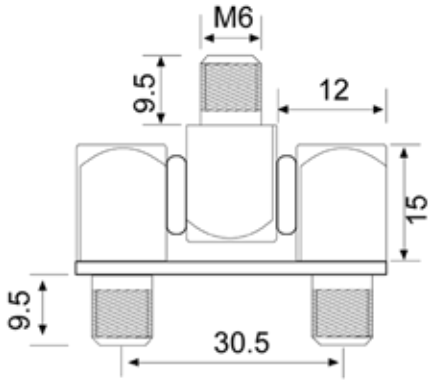

Kod Code	**Ürün Adı** Product Name
406-1	**12mm Bağlantılı Demir Küp Menteşe - M6 Somunlu - Çinko Kaplama** 12mm Brass Side Hinge - M6 Nut - Zinc Plated
406	**12mm Bağlantılı Pirinç Küp Menteşe - M6 Somunlu** 12mm Brass Side Hinge - M6 Nut
406-K	**12mm Bağlantılı Pirinç Küp Menteşe - M6 Somunlu - Nikel Kaplama** 12mm Brass Side Hinge - M6 Nut - Nickel Plated

12mm Bağlantılı Demir Küp Menteşe
12mm Iron Side Hinge

406-1

Malzeme Material	
Gövde Body	**Demir** Iron
Somun Nut	**Çelik** Steel

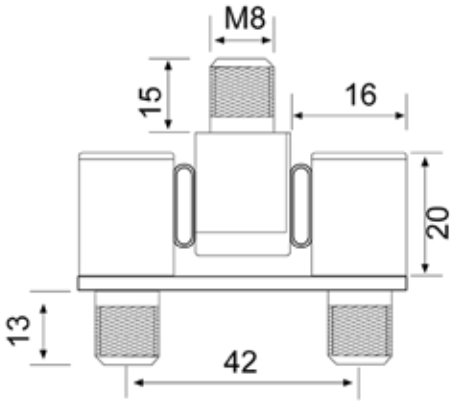

Kod Code	**Ürün Adı** Product Name
408	**16mm Bağlantılı Demir Küp Menteşe - M8 Somunlu - Çinko Kaplama** 16mm Iron Side Hinge - M8 Nut - Zinc Plated
407	**16mm Bağlantılı Pirinç Küp Menteşe - M8 Somunlu** 16mm Brass Side Hinge - M8 Nut
407-K	**16mm Bağlantılı Pirinç Küp Menteşe - M8 Somunlu - Nikel Kaplama** 16mm Brass Side Hinge - M8 Nut - Nickel Plated

16mm Bağlantılı Demir Küp Menteşe
16mm Iron Side Hinge

408

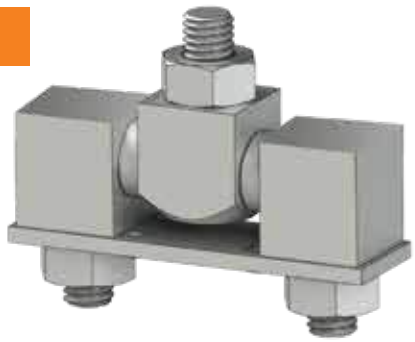

Malzeme Material	
Gövde Body	**Demir** Iron
Somun Nut	**Çelik** Steel

Profil Menteşe - Küçük
Side Hinge - Small

409

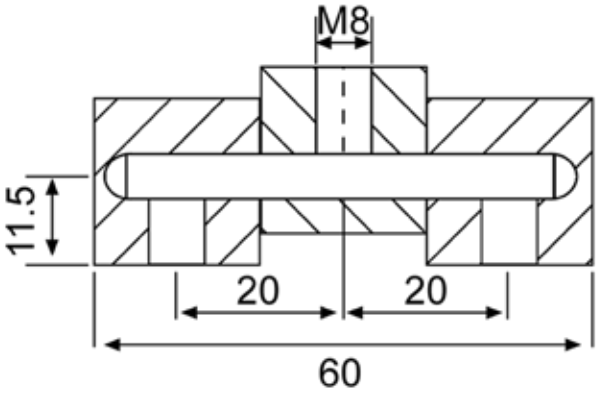

Malzeme Material	
Gövde Body	**Zamak DIN-EN 1774-ZnAl4Cu1**
Kaplama Finish	**Krom Kaplama** Chrome Plated

Profil Menteşe - Büyük
Side Hinge - Large

410

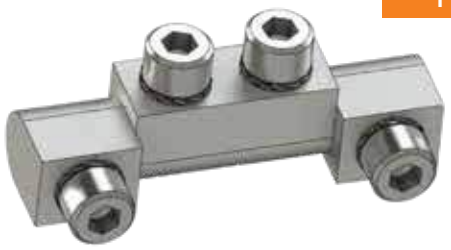

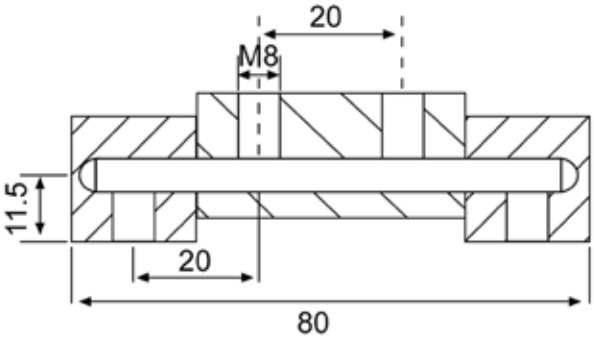

Malzeme Material	
Gövde Body	**Zamak DIN-EN 1774-ZnAl4Cu1**
Kaplama Finish	**Krom Kaplama** Chrome Plated

Profil Menteşe
Side Hinge

409-1

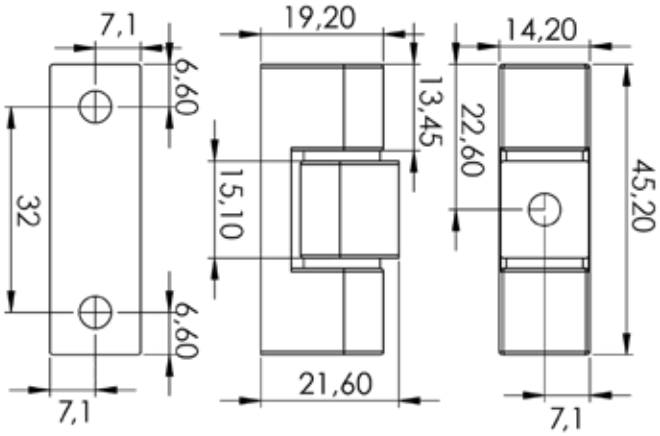

Malzeme Material	
Gövde Body	**Zamak DIN-EN 1774-ZnAl4Cu1**
Kaplama Finish	**Krom Kaplama** Chrome Plated

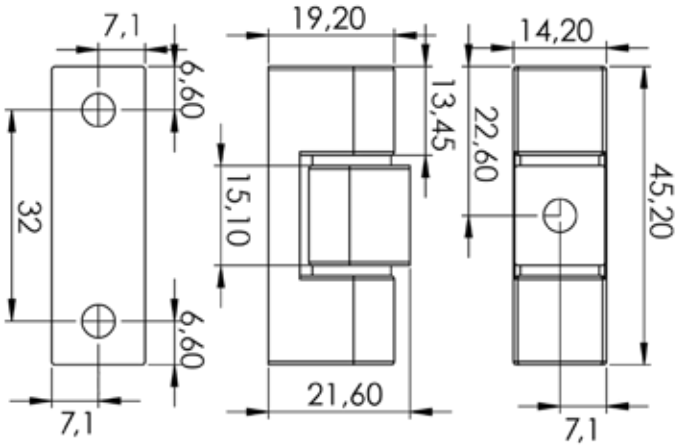

Profil Menteşe
Side Hinge

409-2

Malzeme Material	
Gövde Body	**Zamak DIN-EN 1774-ZnAl4Cu1**
Kaplama Finish	**Statik Boyalı** Static Painted

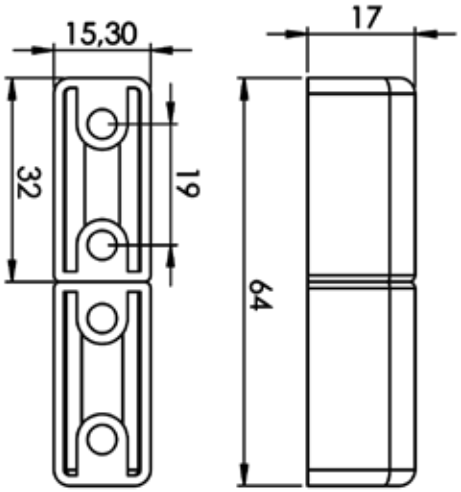

Profil Menteşe
Side Hinge

410-1

Malzeme Material	
Gövde Body	**Zamak DIN-EN 1774-ZnAl4Cu1**
Kaplama Finish	**Krom Kaplama** Chrome Plated

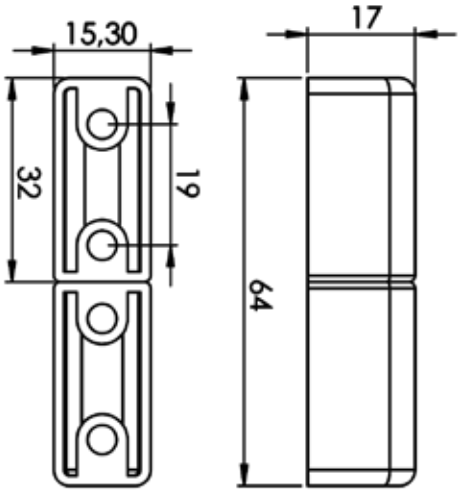

Profil Menteşe
Side Hinge

410-2

Malzeme Material	
Gövde Body	**Zamak DIN-EN 1774-ZnAl4Cu1**
Kaplama Finish	**Statik Boyalı** Static Painted

Yaylı Mil Menteşe
Spring Loaded Hinge

411

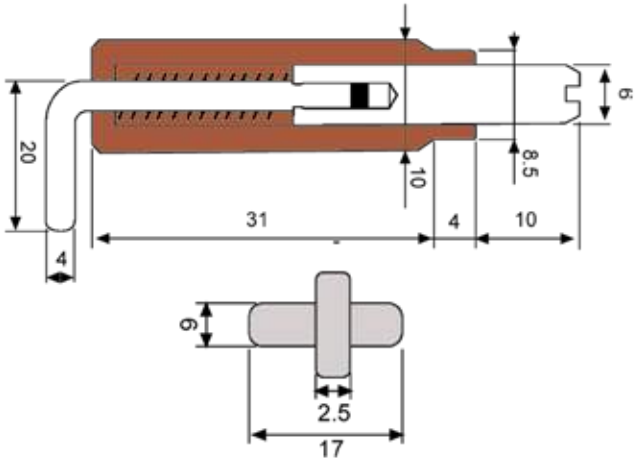

Malzeme Material	
Gövde Body	**Çelik** Steel
Kaplama Finish	**Bakır Kaplama** Copper Plated

Yaylı Mil Menteşe
Spring Loaded Hinge

411-1

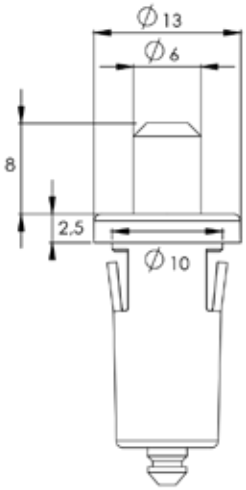

Malzeme Material	
Gövde Body	**Polyamide DIN-EN ISO 1043-1 PA6 GFR 30**

Yaylı Gizli Menteşe
Spring Loaded Concealed Hinge

412

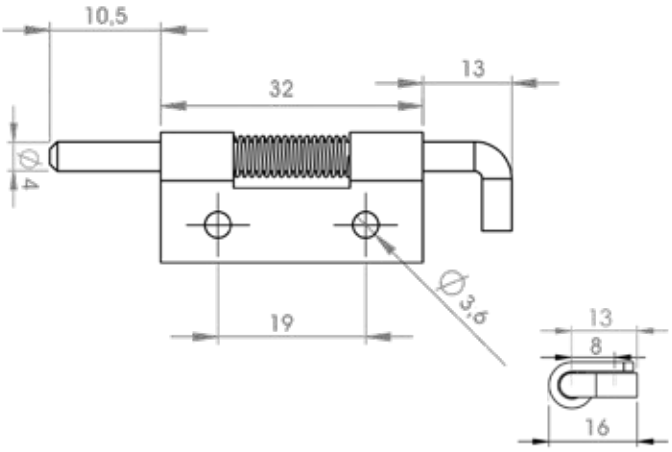

Malzeme Material	
Gövde Body	**Çelik** Steel
Kaplama Finish	**Çinko Kaplama** Zinc Plated
Pim Pin	**Çelik** Steel

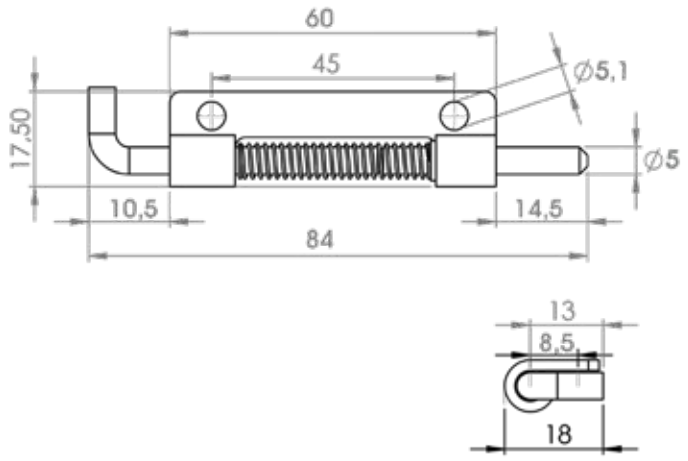

Yaylı Gizli Menteşe
Spring Loaded Concealed Hinge

412-1

Malzeme Material	
Gövde Body	**Çelik** Steel
Kaplama Finish	**Çinko Kaplama** Zinc Plated
Pim Pin	**Çelik** Steel

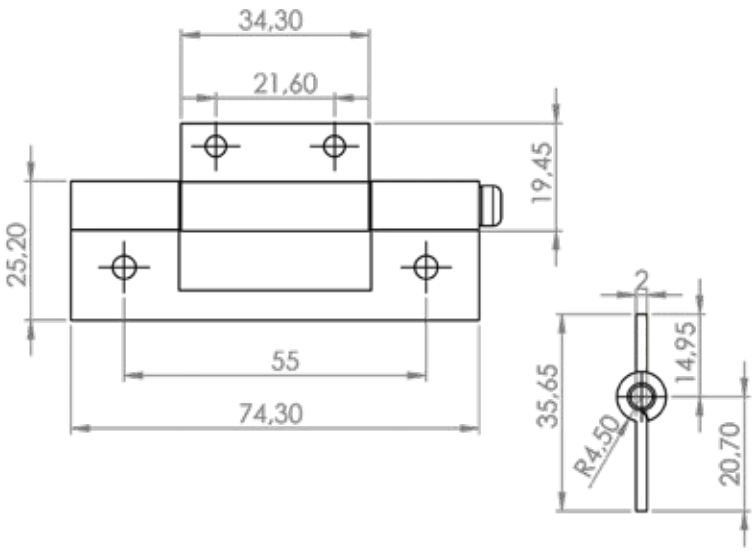

Yönsüz Yangın Dolap Menteşesi
Fire Hose Hinge

412-2

Malzeme Material	
Gövde Body	**Çelik** Steel
Kaplama Finish	**Krom Kaplama** Chrome Plated

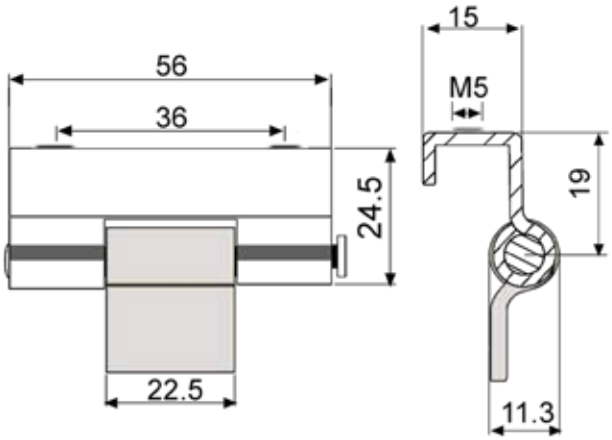

Gizli Menteşe - Delikli
Concealed Hinge - Perforated

413

Malzeme Material	
Gövde Body	**Çelik** Steel
Kaplama Finish	**Çinko Kaplama** Zinc Plated
Pim Pin	**Çelik** Steel

Gizli Sac Menteşe
Concealed Hinge

414

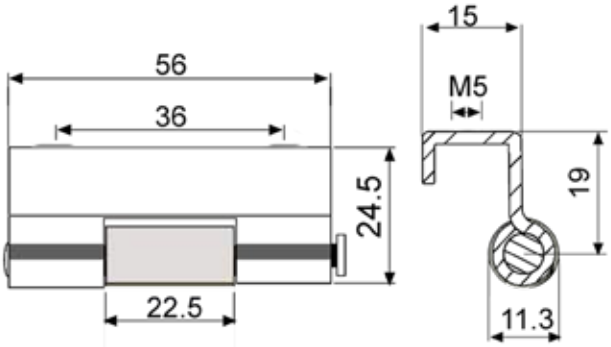

Malzeme Material	
Gövde Body	**Çelik** Steel
Kaplama Finish	**Çinko Kaplama** Zinc Plated
Pim Pin	**Çelik** Steel

Gizli Sac Menteşe
Concealed Hinge

415

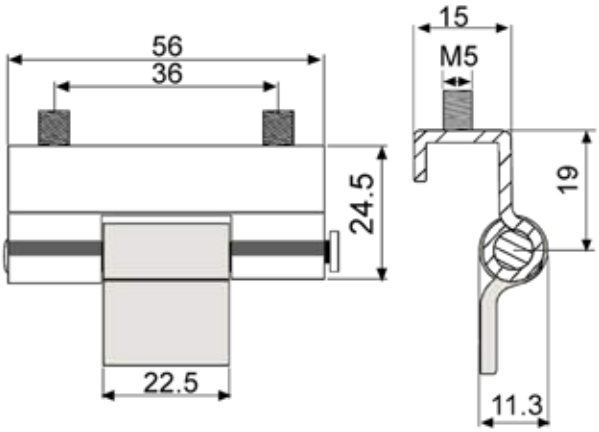

Malzeme Material	
Gövde Body	**Çelik** Steel
Kaplama Finish	**Çinko Kaplama** Zinc Plated
Pim Pin	**Çelik** Steel

Gizli Sac Menteşe
Concealed Hinge

416

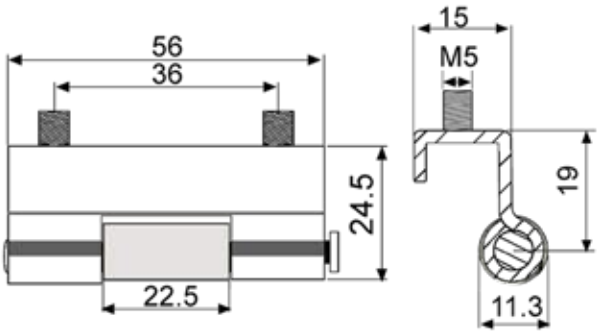

Malzeme Material	
Gövde Body	**Çelik** Steel
Kaplama Finish	**Çinko Kaplama** Zinc Plated
Pim Pin	**Çelik** Steel

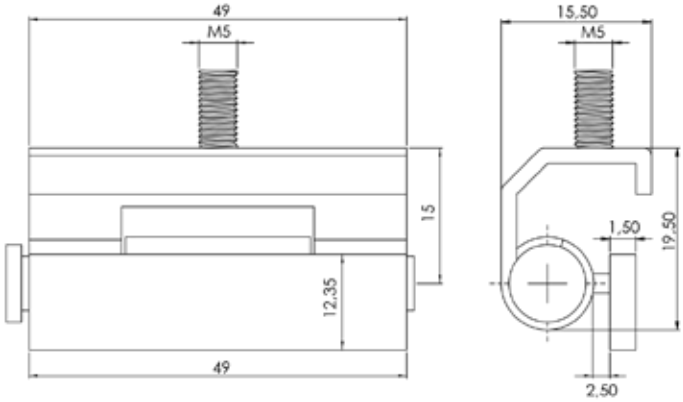

Gizli Sac Menteşe
Concealed Hinge

417

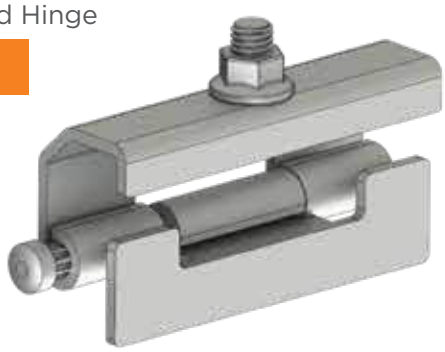

Malzeme Material	
Gövde Body	**Çelik** Steel
Kaplama Finish	**Çinko Kaplama** Zinc Plated
Pim Pin	**Çelik** Steel

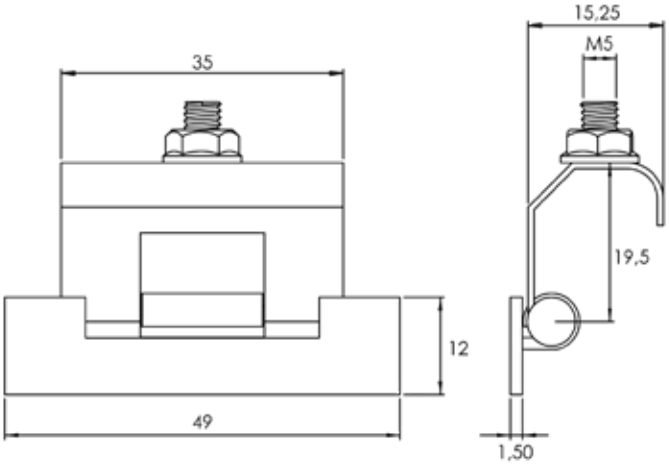

Gizli Sac Menteşe - Küçük Tip
Concealed Hinge - Small Type

417-1

Malzeme Material	
Gövde Body	**Çelik** Steel
Kaplama Finish	**Çinko Kaplama** Zinc Plated
Pim Pin	**Çelik** Steel

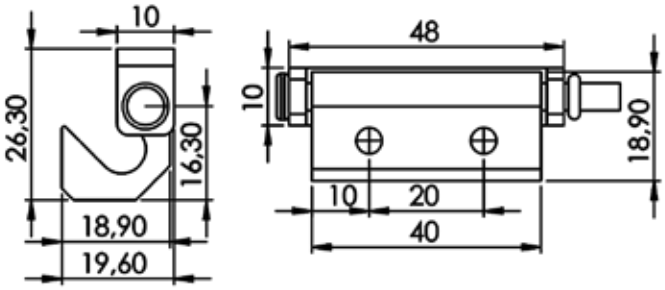

Gizli Menteşe - Alüminyum
Concealed Hinge - Aluminium

418

Malzeme Material	
Gövde Body	**Alüminyum** Aluminium
Kaplama Finish	**Eloksal Kaplama** Eloxal Plated
Pim Pin	**Çelik** Steel

Gizli Menteşe
Concealed Hinge

418-1

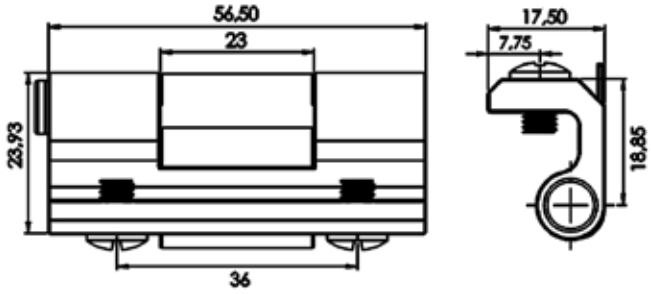

Malzeme Material	
Gövde Body	**Zamak DIN-EN 1774-ZnAl4Cu1**
Kaplama Finish	**Çinko Kaplama** Zinc Plated
Pim Pin	**Çelik** Steel

Kod Code	**Ürün Adı** Product Name
418-1	**Gizli Menteşe - Zamak - Lama Orta - 120** Concealed Hinge - Zamak - Middle Part Flat - 120
418-2	**Gizli Menteşe - Zamak - Yuvarlak Orta - 120** Concealed Hinge - Zamak - Middle Part Round - 120

Gizli Menteşe
Concealed Hinge

418-3

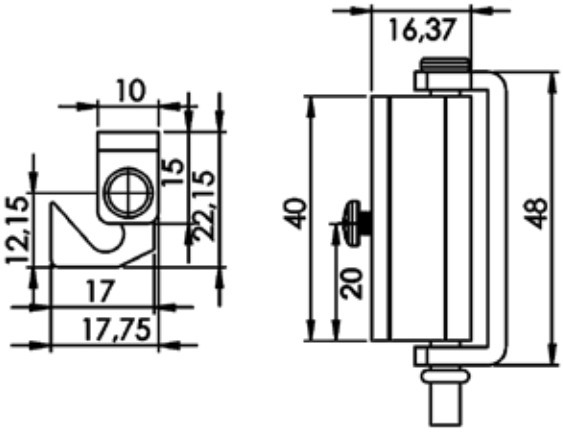

Malzeme Material	
Gövde Body	**Alüminyum** Aluminium
Kaplama Finish	**Eloksal Kaplama** Eloxal Plated
Pim Pin	**Çelik** Steel

Gizli Menteşe - Alüminyum
Concealed Hinge - Aluminium

418-4

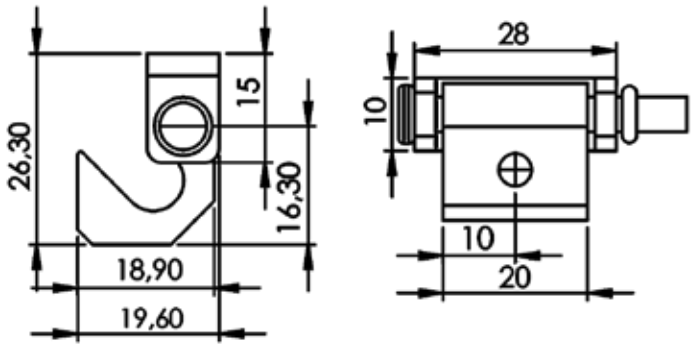

Malzeme Material	
Gövde Body	**Alüminyum** Aluminium
Kaplama Finish	**Eloksal Kaplama** Eloxal Plated
Pim Pin	**Çelik** Steel

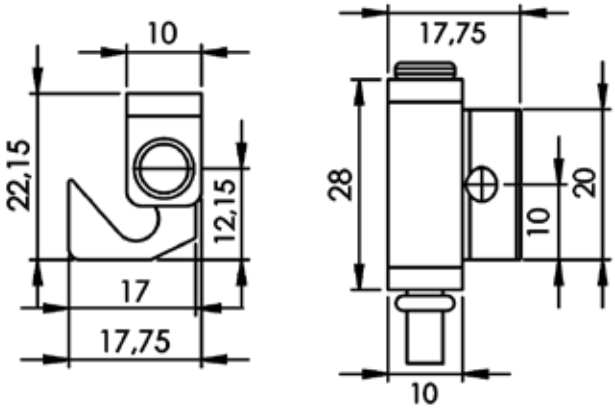

Gizli Menteşe - Alüminyum
Concealed Hinge - Aluminium

418-5

Malzeme Material	
Gövde Body	**Alüminyum** Aluminium
Kaplama Finish	**Eloksal Kaplama** Eloxal Plated
Pim Pin	**Çelik** Steel

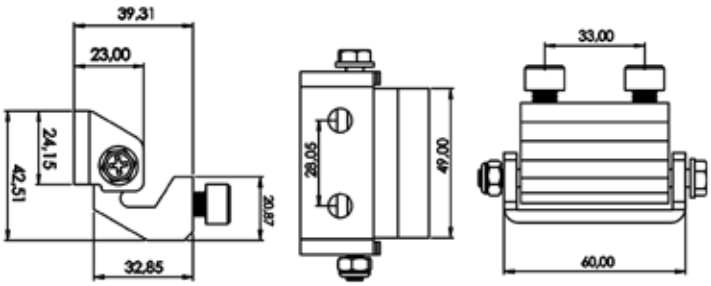

Gizli Menteşe - Alüminyum
Concealed Hinge - Aluminium

418-6

Malzeme Material	
Gövde Body	**Zamak DIN-EN 1774-ZnAl4Cu1**
Kaplama Finish	**Çinko Kaplama** Zinc Plated
Pim Pin	**Çelik** Steel

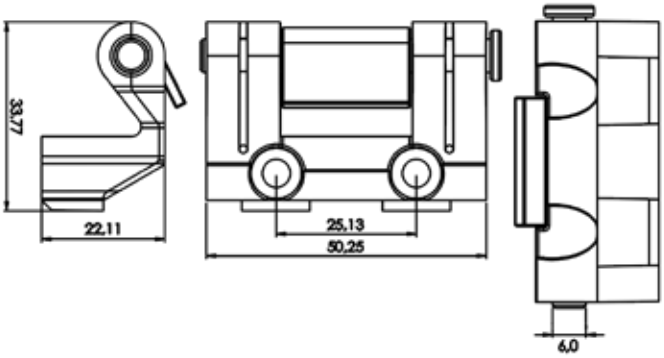

Trafo Menteşesi
Concealed Hinge

418-21

Malzeme Material	
Gövde Body	**Zamak DIN-EN 1774-ZnAl4Cu1**
Kaplama Finish	**Çinko Kaplama** Zinc Plated
Pim Pin	**Çelik** Steel

Gizli Sac Menteşe
Concealed Hinge

419

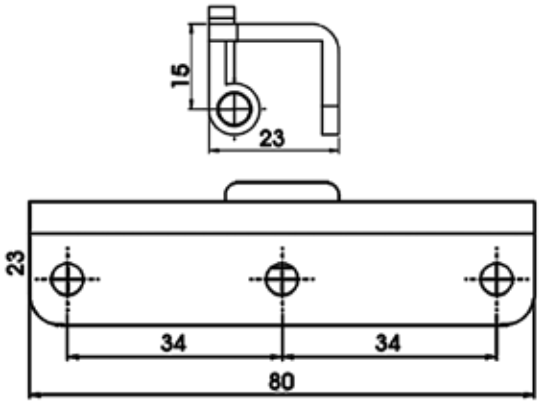

Malzeme Material	
Gövde Body	**Çelik** Steel
Kaplama Finish	**Çinko Kaplama** Zinc Plated
Pim Pin	**Çelik** Steel

Gizli Sac Menteşe
Concealed Hinge

420

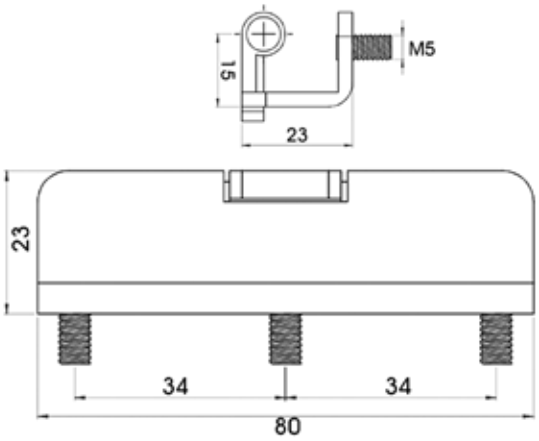

Malzeme Material	
Gövde Body	**Çelik** Steel
Kaplama Finish	**Çinko Kaplama** Zinc Plated
Pim Pin	**Çelik** Steel

Gizli Menteşe
Concealed Hinge

421-21

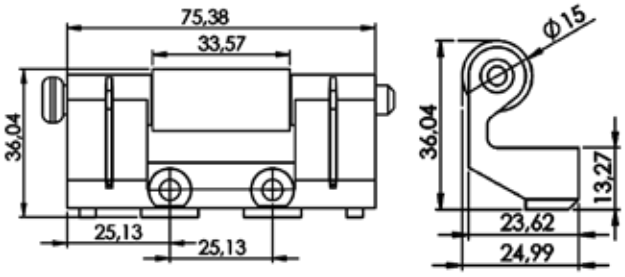

Malzeme Material	
Gövde Body	**Zamak DIN-EN 1774-ZnAl4Cu1**
Kaplama Finish	**Çinko Kaplama** Zinc Plated
Pim Pin	**Çelik** Steel

Gizli Menteşe
Concealed Hinge

422

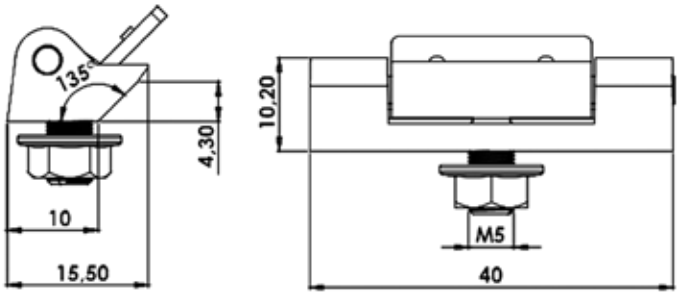

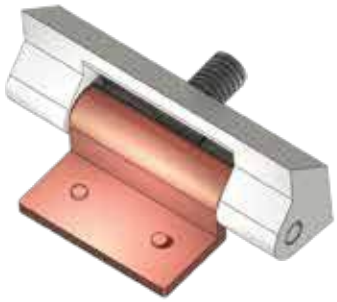

Malzeme Material	
Gövde Body	**Zamak DIN-EN 1774-ZnAl4Cu1**
Kaplama Finish	**Çinko Kaplama** Zinc Plated
Pim Pin	**Çelik** Steel

Gizli Sac Menteşe
Concealed Hinge

423

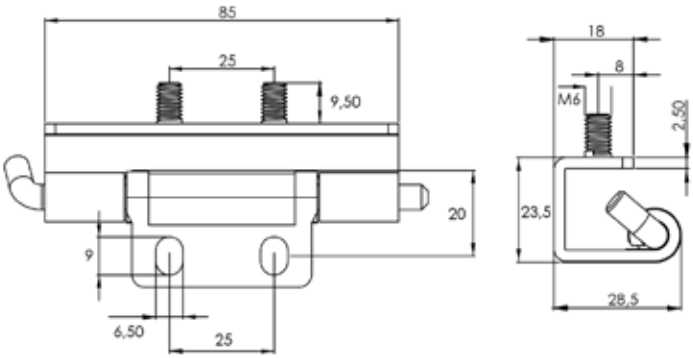

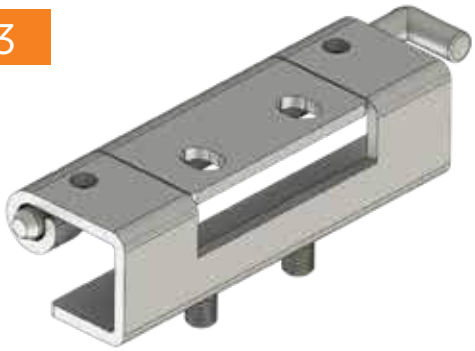

Kod Code	**Ürün Adı** Product Name
423	**Gizli Sac Menteşe - Perçin Vidalı - Lama Orta - 120** Concealed Hinge - Middle Part Flat - 120
424	**Gizli Menteşe - Perçin Vidalı - Yuvarlak Orta - 120** Concealed Hinge - Middle Part Round - 120

Malzeme Material	
Gövde Body	**Çelik** Steel
Kaplama Finish	**Çinko Kaplama** Zinc Plated
Pim Pin	**Çelik** Steel

Gizli Sac Menteşe
Concealed Hinge

425

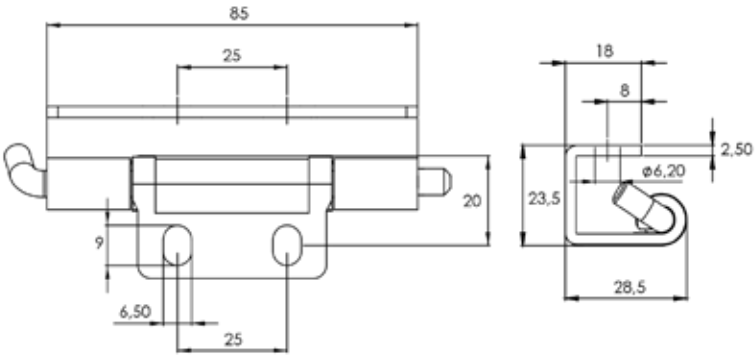

Kod Code	**Ürün Adı** Product Name
425	**Gizli Sac Menteşe - Delikli - Lama Orta - 120** Concealed Hinge - Perforated - Middle Part Flat - 120
426	**Gizli Menteşe - Delikli - Yuvarlak Orta - 120** Concealed Hinge - Perforated - Middle Part Round - 120

Malzeme Material	
Gövde Body	**Zamak DIN-EN 1774-ZnAl4Cu1**
Kaplama Finish	**Çinko Kaplama** Zinc Plated
Pim Pin	**Çelik** Steel

Gizli Sac Menteşe - h:20 / h:24
Concealed Hinge

426-1

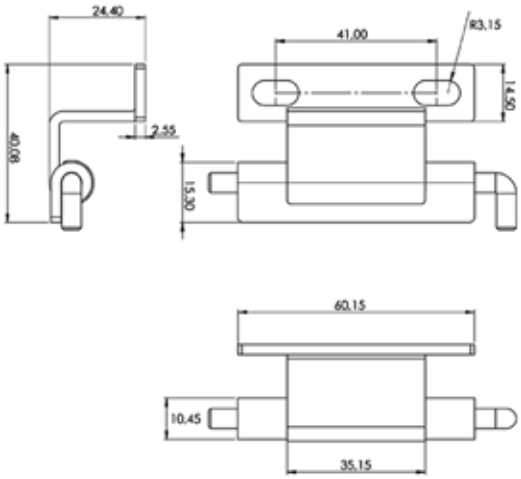

Malzeme Material	
Gövde Body	**Çelik** Steel
Kaplama Finish	**Çinko Kaplama** Zinc Plated
Pim Pin	**Çelik** Steel

Gizli Sac Menteşe - h:20 / h:24
Concealed Hinge

426-2

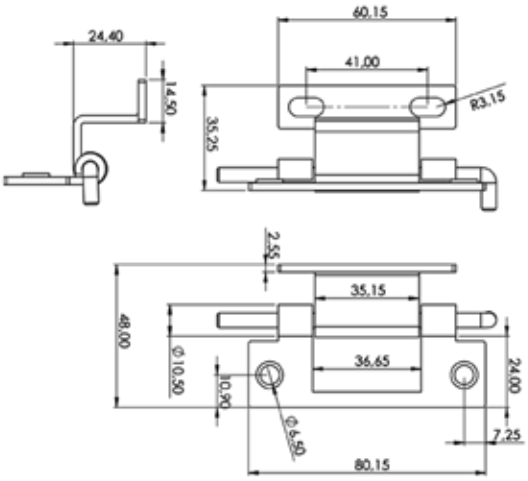

Malzeme Material	
Gövde Body	**Çelik** Steel
Kaplama Finish	**Çinko Kaplama** Zinc Plated
Pim Pin	**Çelik** Steel

Gizli Sac Menteşe
Concealed Hinge

426-3

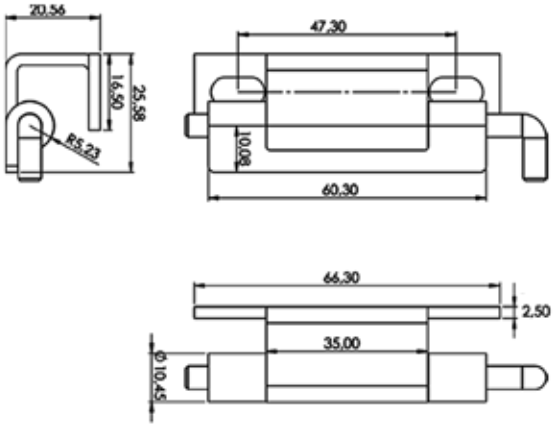

Malzeme Material	
Gövde Body	**Çelik** Steel
Kaplama Finish	**Çinko Kaplama** Zinc Plated
Pim Pin	**Çelik** Steel

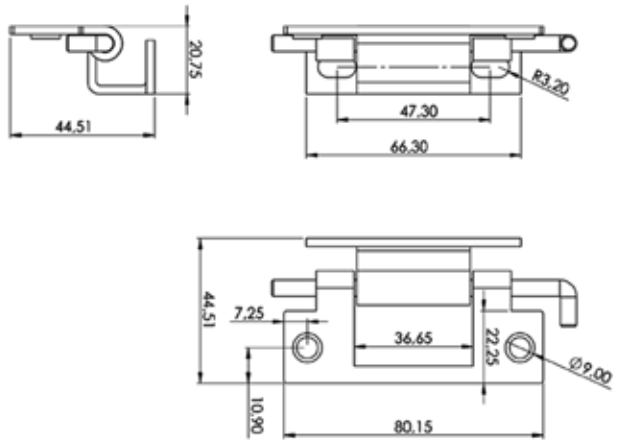

Gizli Sac Menteşe
Concealed Hinge

426-4

Malzeme Material	
Gövde Body	**Çelik** Steel
Kaplama Finish	**Çinko Kaplama** Zinc Plated
Pim Pin	**Çelik** Steel

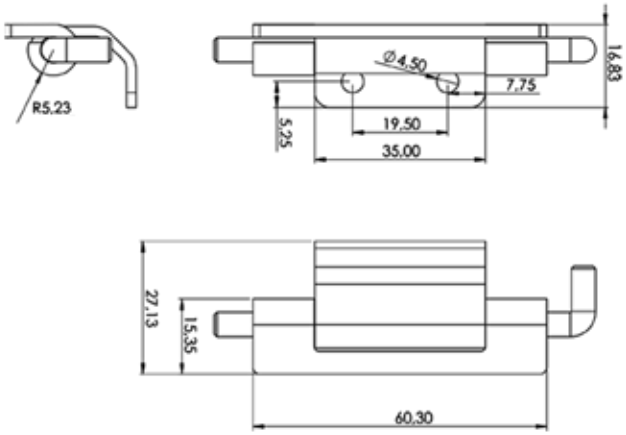

Gizli Sac Menteşe
Concealed Hinge

426-5

Malzeme Material	
Gövde Body	**Çelik** Steel
Kaplama Finish	**Çinko Kaplama** Zinc Plated
Pim Pin	**Çelik** Steel

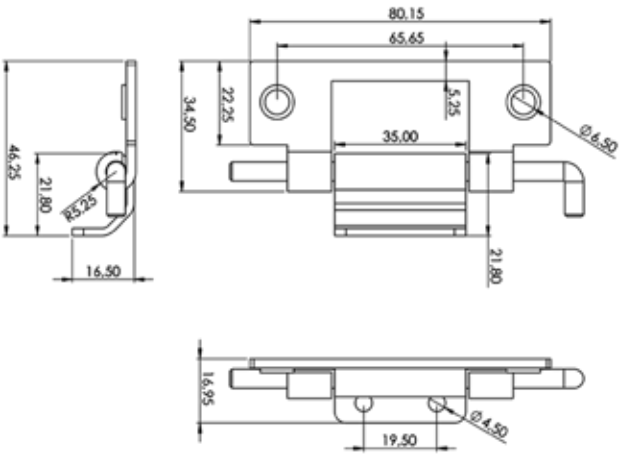

Gizli Sac Menteşe
Concealed Hinge

426-6

Malzeme Material	
Gövde Body	**Çelik** Steel
Kaplama Finish	**Çinko Kaplama** Zinc Plated
Pim Pin	**Çelik** Steel

Gizli Sac Menteşe
Concealed Hinge

426-7

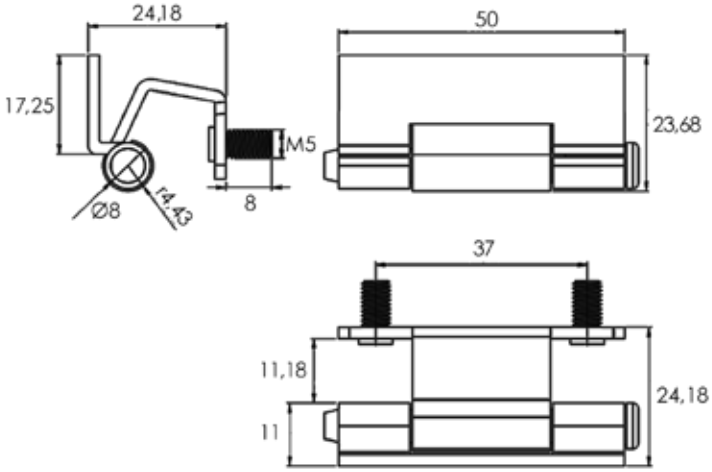

Malzeme Material	
Gövde Body	**Çelik** Steel
Kaplama Finish	**Çinko Kaplama** Zinc Plated
Pim Pin	**Çelik** Steel

Gizli Sac Menteşe
Concealed Hinge

427

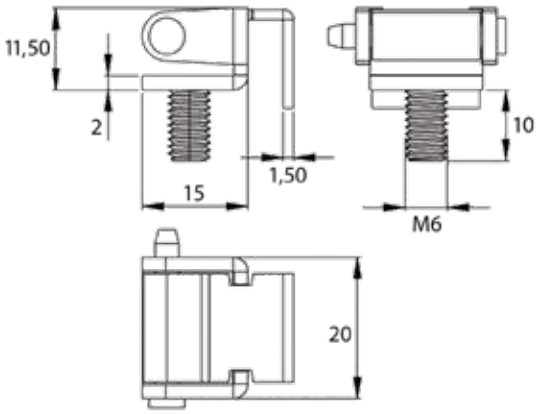

Malzeme Material	
Gövde Body	**Çelik** Steel
Kaplama Finish	**Çinko Kaplama** Zinc Plated
Pim Pin	**Çelik** Steel

Gizli Menteşe
Concealed Hinge

427-1

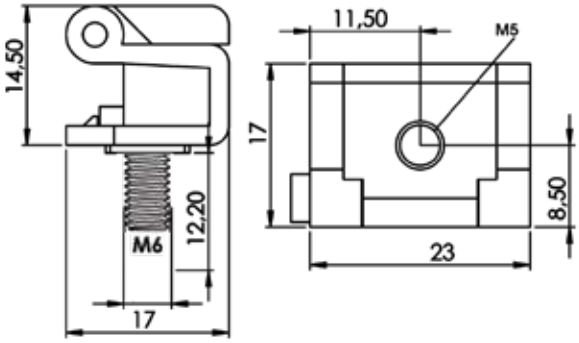

Malzeme Material	
Gövde Body	**Zamak DIN-EN 1774-ZnAl4Cu1**
Kaplama Finish	**Çinko Kaplama** Zinc Plated
Pim Pin	**Çelik** Steel

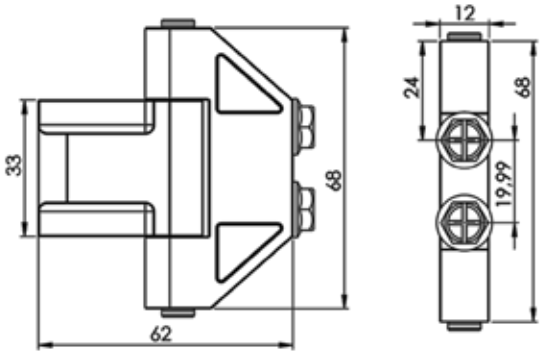

Pano Kapak Menteşesi - Büyük
Panel Cover Hinge - Large

429

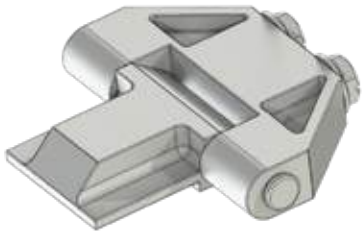

Kod Code	Ürün Adı Product Name
429	**Pano Kapak Menteşesi - Büyük - Krom Kaplama** Panel Cover Hinge - Large - Chrome Plated
428	**Pano Kapak Menteşesi - Büyük - Statik Boyalı** Panel Cover Hinge - Large - Static Painted

Malzeme Material	
Gövde Body	**Zamak DIN-EN 1774-ZnAl4Cu1**
Kaplama Finish	**Krom Kaplama** Chrome Plated
Pim Pin	**Çelik** Steel

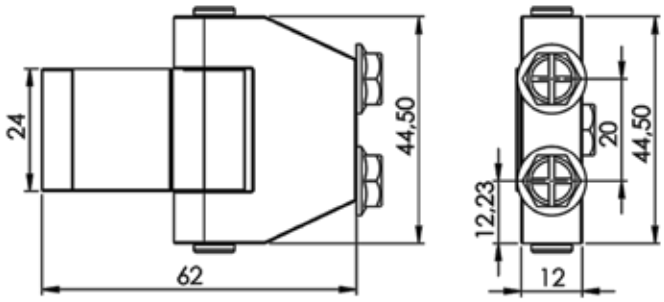

Pano Kapak Menteşesi - Küçük
Panel Cover Hinge - Small

431

Kod Code	Ürün Adı Product Name
431	**Pano Kapak Menteşesi - Küçük - Krom Kaplama** Panel Cover Hinge - Small - Chrome Plated
430	**Pano Kapak Menteşesi - Küçük - Statik Boyalı** Panel Cover Hinge - Small - Static Painted

Malzeme Material	
Gövde Body	**Zamak DIN-EN 1774-ZnAl4Cu1**
Kaplama Finish	**Krom Kaplama** Chrome Plated
Pim Pin	**Çelik** Steel

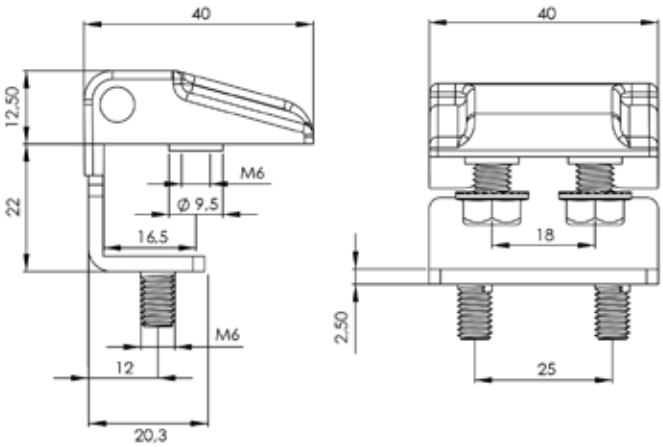

Pano Kapak Menteşesi - h:22mm
Panel Cover Hinge - h:22mm

440

Malzeme Material	
Gövde Body	**Zamak DIN-EN 1774-ZnAl4Cu1**
Kenar Parça Welding Part	**Çelik** Steel
Kaplama Finish	**Statik Boyalı** Static Painted
Pim Pin	**Çelik** Steel

Pano Kapak Menteşesi - h:22mm
Panel Cover Hinge - h:22mm

441

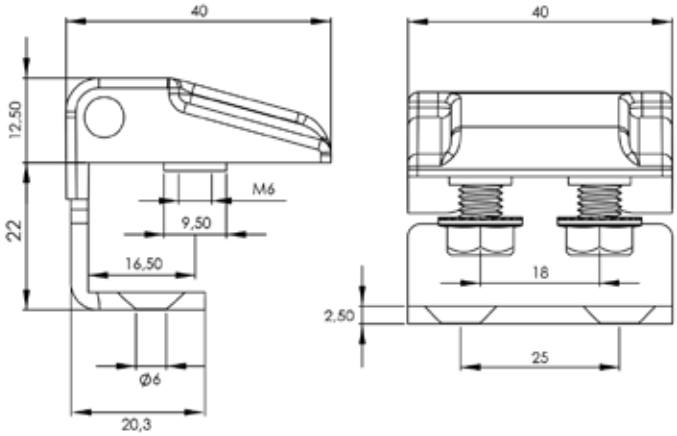

Malzeme Material	
Gövde Body	**Zamak DIN-EN 1774-ZnAl4Cu1**
Kenar Parça Welding Part	**Çelik** Steel
Kaplama Finish	**Statik Boyalı** Static Painted
Pim Pin	**Çelik** Steel

Pano Kapak Menteşesi - h:25mm
Panel Cover Hinge - h:25mm

442

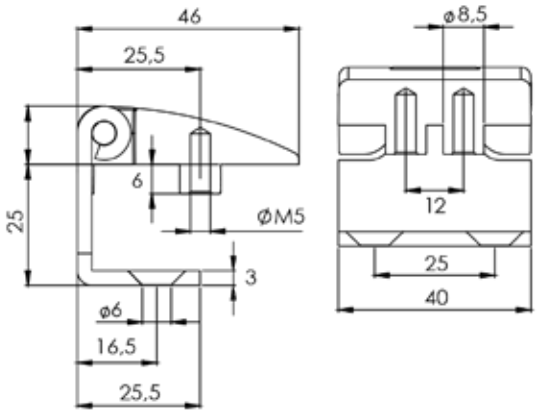

Malzeme Material	
Gövde Body	**Zamak DIN-EN 1774-ZnAl4Cu1**
Kenar Parça Welding Part	**Çelik** Steel
Kaplama Finish	**Statik Boyalı** Static Painted
Pim Pin	**Çelik** Steel

Pano Kapak Menteşesi - h:25mm
Panel Cover Hinge - h:25mm

443

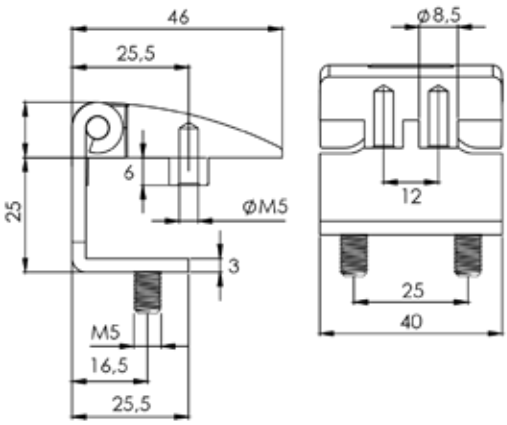

Malzeme Material	
Gövde Body	**Zamak DIN-EN 1774-ZnAl4Cu1**
Kenar Parça Welding Part	**Çelik** Steel
Kaplama Finish	**Statik Boyalı** Static Painted
Pim Pin	**Çelik** Steel

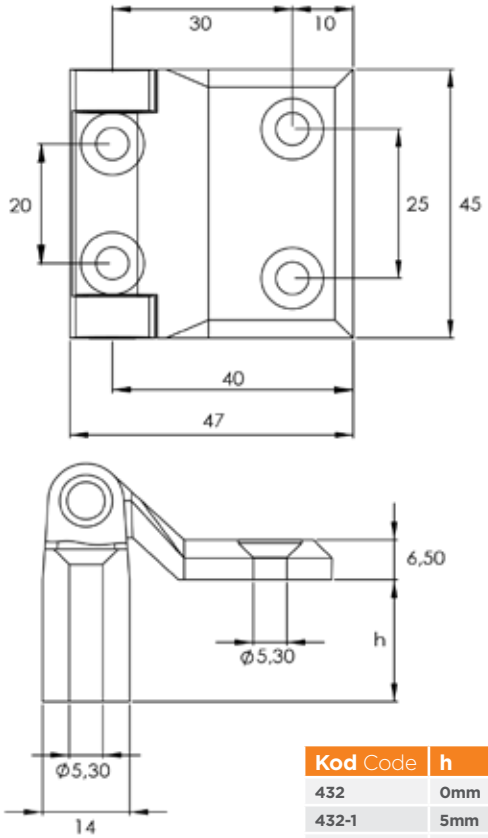

Kod Code	h
432	0mm
432-1	5mm
432-2	20mm

Pano Kapak Menteşesi
Panel Cover Hinge

432

Malzeme Material	
Gövde Body	**Zamak DIN-EN 1774-ZnAl4Cu1**
Kaplama Finish	**Statik Boyalı** Static Painted
Pim Pin	**Çelik** Steel

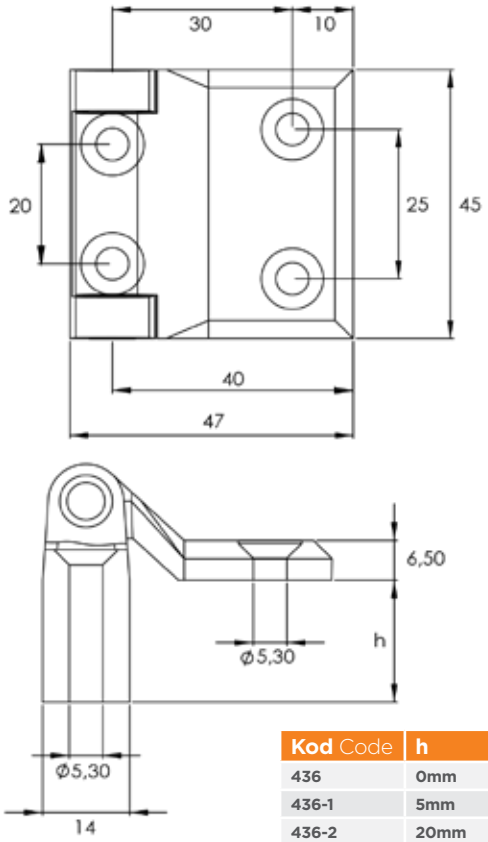

Kod Code	h
436	0mm
436-1	5mm
436-2	20mm

Pano Kapak Menteşesi
Panel Cover Hinge

436

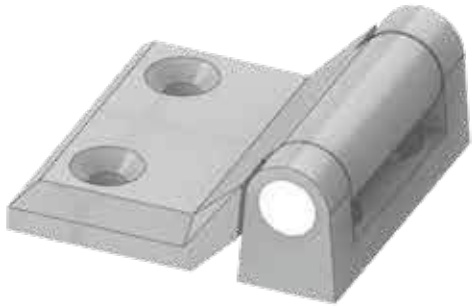

Malzeme Material	
Gövde Body	**Zamak DIN-EN 1774-ZnAl4Cu1**
Kaplama Finish	**Krom Kaplama** Chrome Plated
Pim Pin	**Çelik** Steel

Geçme Menteşe - 0.80mm / 1.50mm
Corner Hinge - 0.80mm / 1.50mm

444

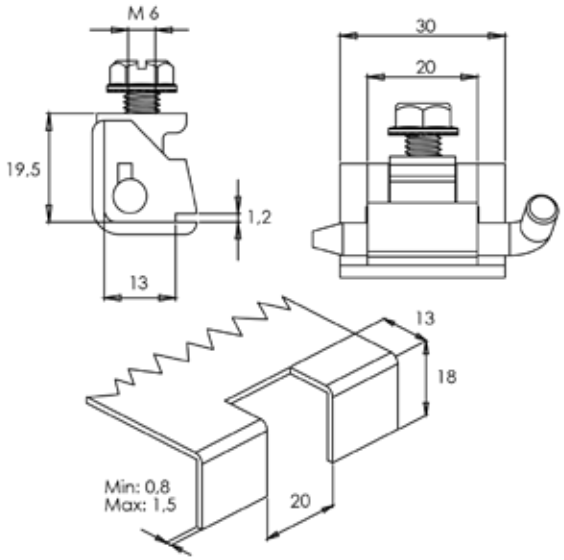

Malzeme Material	
Gövde Body	**Zamak DIN-EN 1774-ZnAl4Cu1**
Kaplama Finish	**Statik Boyalı** Static Painted
Pim Pin	**Çelik** Steel

Geçme Menteşe - 0.80mm / 1.50mm
Corner Hinge - 0.80mm / 1.50mm

445

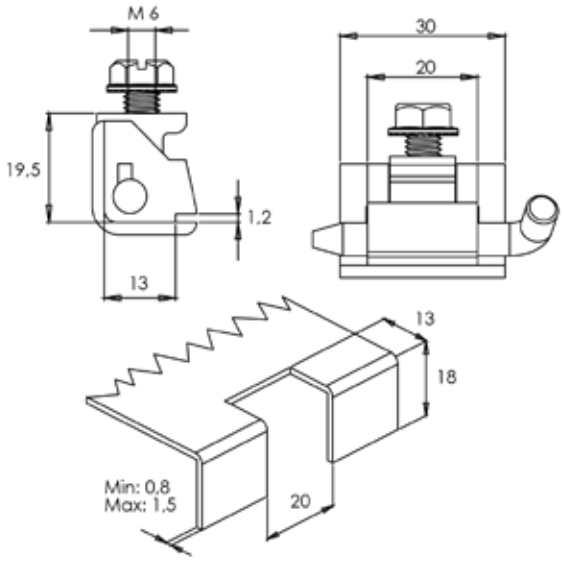

Malzeme Material	
Gövde Body	**Zamak DIN-EN 1774-ZnAl4Cu1**
Kaplama Finish	**Krom Kaplama** Chrome Plated
Pim Pin	**Çelik** Steel

Geçme Menteşe - 0.80mm / 1.50mm
Corner Hinge - 0.80mm / 1.50mm

446

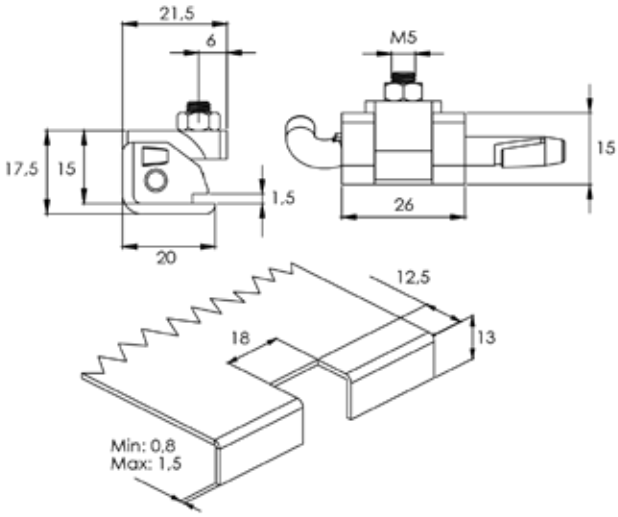

Malzeme Material	
Gövde Body	**Polyamide DIN-EN ISO 1043-1 PA6 GFR 30**
Pim Pin	**Polyamide DIN-EN ISO 1043-1 PA6 GFR 30**

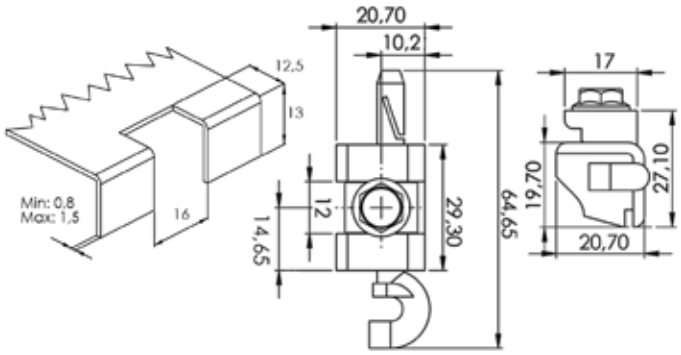

Geçme Menteşe - 0.80mm / 1.50mm
Corner Hinge - 0.80mm / 1.50mm

446-1

Malzeme Material	
Gövde Body	**Polyamide DIN-EN ISO 1043-1 PA6 GFR 30**
Pim Pin	**Polyamide DIN-EN ISO 1043-1 PA6 GFR 30**

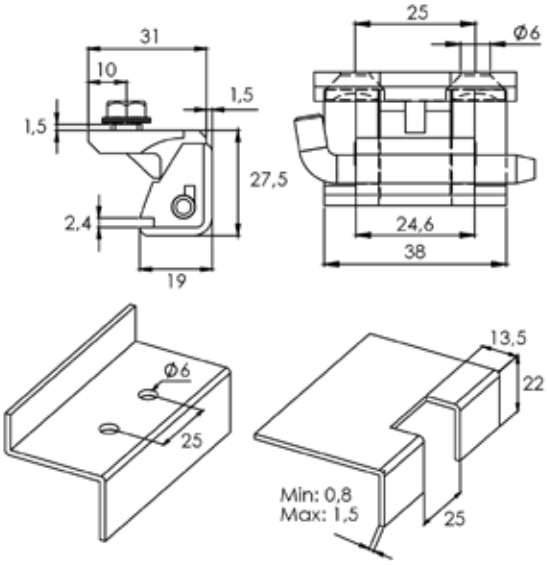

Geçme Menteşe - 0.80mm / 1.50mm
Corner Hinge - 0.80mm / 1.50mm

447

Malzeme Material	
Gövde Body	**Zamak DIN-EN 1774-ZnAl4Cu1**
Kaplama Finish	**Statik Boyalı** Static Painted
Pim Pin	**Çelik** Steel

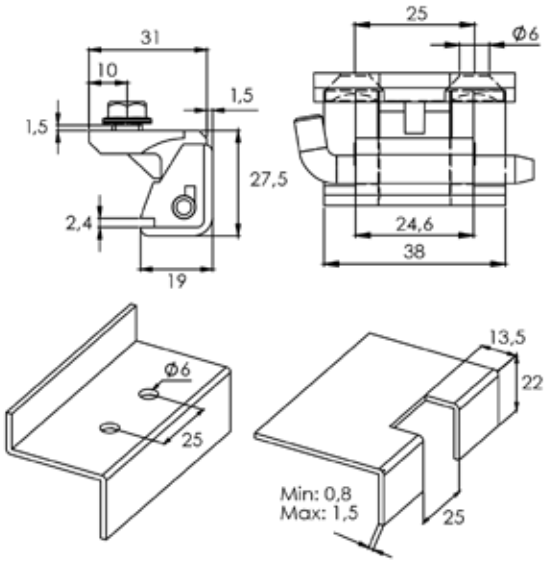

Geçme Menteşe - 0.80mm / 1.50mm
Corner Hinge - 0.80mm / 1.50mm

448

Malzeme Material	
Gövde Body	**Zamak DIN-EN 1774-ZnAl4Cu1**
Kaplama Finish	**Krom Kaplama** Chrome Plated
Pim Pin	**Çelik** Steel

30x30 Yaprak Menteşe
30x30 Leaf Hinge

449-2

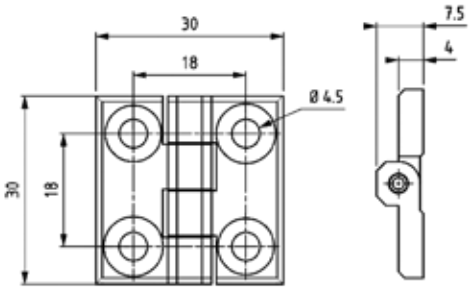

Malzeme Material	
Gövde Body	**Zamak DIN-EN 1774-ZnAl4Cu1**
Kaplama Finish	**Statik Boyalı ya da Krom Kaplama** Static Painted or Chrome Plated
Pim Pin	**Çelik** Steel

Kod Code	**Ürün Adı** Product Name
449-2	**30x30 Yaprak Menteşe - Krom Kaplama** 30x30 Leaf Hinge - Chrome Plated
449-1	**30x30 Yaprak Menteşe - Statik Boyalı** 30x30 Leaf Hinge - Static Painted
449	**30x30 Yaprak Menteşe - Polyamid** 30x30 Leaf Hinge - Polyamide

30x30 Yaprak Menteşe - Çelik
30x30 Leaf Hinge - Steel

449-3

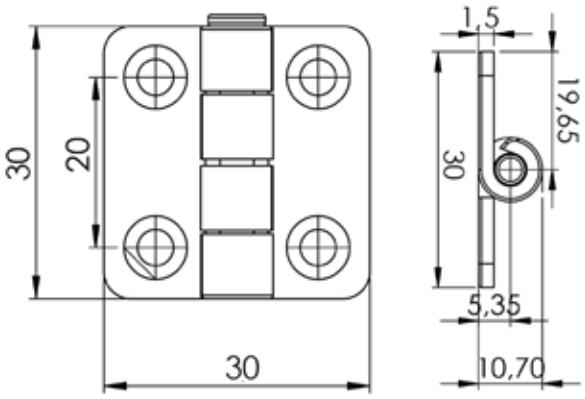

Malzeme Material	
Gövde Body	**Çelik** Steel
Kaplama Finish	**Krom Kaplama** Chrome Plated
Pim Pin	**Çelik** Steel

Kod Code	**Ürün Adı** Product Name
449-3	**30x30 Yaprak Menteşe - Krom Kaplama** 30x30 Leaf Hinge - Chrome Plated
449-4	**30x30 Yaprak Menteşe - Statik Boyalı** 30x30 Leaf Hinge - Static Painted

30x40 Yaprak Menteşe
30x40 Leaf Hinge

451

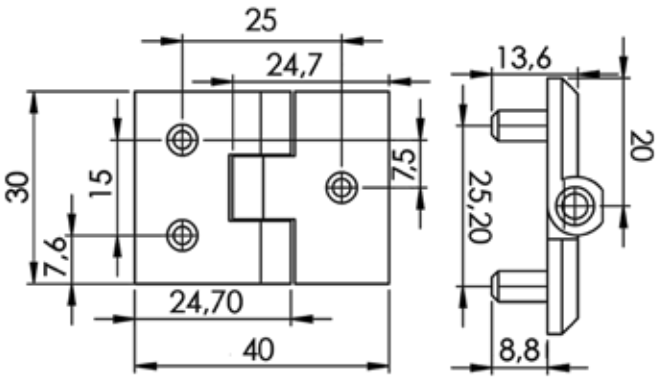

Malzeme Material	
Gövde Body	**Zamak DIN-EN 1774-ZnAl4Cu1**
Kaplama Finish	**Statik Boyalı ya da Krom Kaplama** Static Painted or Chrome Plated
Pim Pin	**Çelik** Steel

Kod Code	**Ürün Adı** Product Name
451	**30x40 Yaprak Menteşe - Krom Kaplama** 30x40 Leaf Hinge - Chrome Plated
450	**30x40 Yaprak Menteşe - Statik Boyalı** 30x40 Leaf Hinge - Static Painted

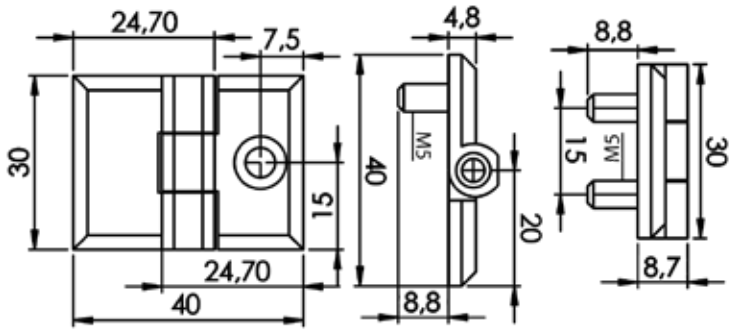

30x40 Yaprak Menteşe
30x40 Leaf Hinge

451-1

Kod Code	Ürün Adı Product Name
451-1	**30x40 Yaprak Menteşe - Krom Kaplama - İki Delik - Tek Vida** 30x40 Leaf Hinge - Chrome Plated - Two Hole - One Screw
450-1	**30x40 Yaprak Menteşe - Statik Boyalı - İki Delik - Tek Vida** 30x40 Leaf Hinge - Static Painted - Two Hole - One Screw

Malzeme Material	
Gövde Body	**Zamak DIN-EN 1774-ZnAl4Cu1**
Kaplama Finish	**Statik Boyalı ya da Krom Kaplama** Static Painted or Chrome Plated
Pim Pin	**Çelik** Steel

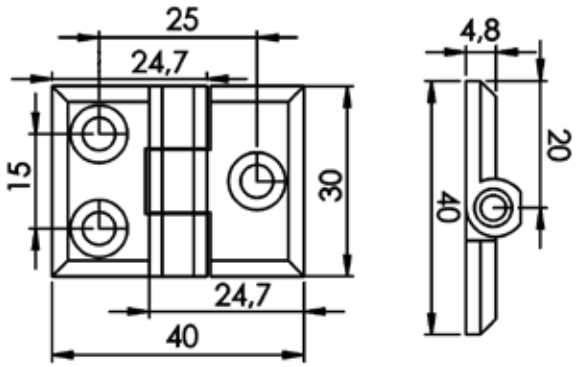

30x40 Yaprak Menteşe
30x40 Leaf Hinge

451-2

Kod Code	Ürün Adı Product Name
451-2	**30x40 Yaprak Menteşe - Krom Kaplama** 30x40 Leaf Hinge - Chrome Plated
450-2	**30x40 Yaprak Menteşe - Statik Boyalı** 30x40 Leaf Hinge - Static Painted

Malzeme Material	
Gövde Body	**Zamak DIN-EN 1774-ZnAl4Cu1**
Kaplama Finish	**Statik Boyalı ya da Krom Kaplama** Static Painted or Chrome Plated
Pim Pin	**Çelik** Steel

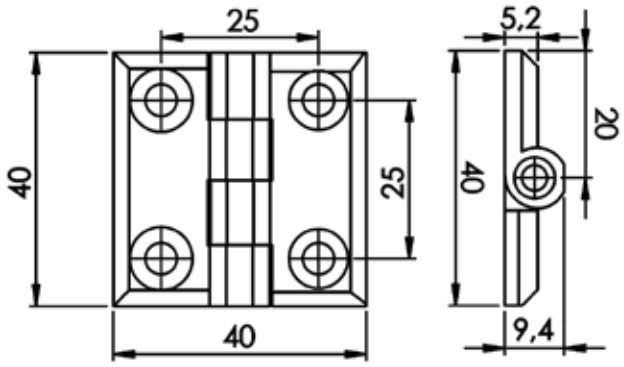

40x40 Yaprak Menteşe
40x40 Leaf Hinge

454

Kod Code	Ürün Adı Product Name
454	**40x40 Yaprak Menteşe - Krom Kaplama** 40x40 Leaf Hinge - Chrome Plated
452	**40x40 Yaprak Menteşe - Statik Boyalı** 40x40 Leaf Hinge - Static Painted
456	**40x40 Yaprak Menteşe - Polyamid** 40x40 Leaf Hinge - Polyamide

Malzeme Material	
Gövde Body	**Zamak DIN-EN 1774-ZnAl4Cu1**
Kaplama Finish	**Statik Boyalı ya da Krom Kaplama** Static Painted or Chrome Plated
Pim Pin	**Çelik** Steel

40x40 Yaprak Menteşe
40x40 Leaf Hinge

459

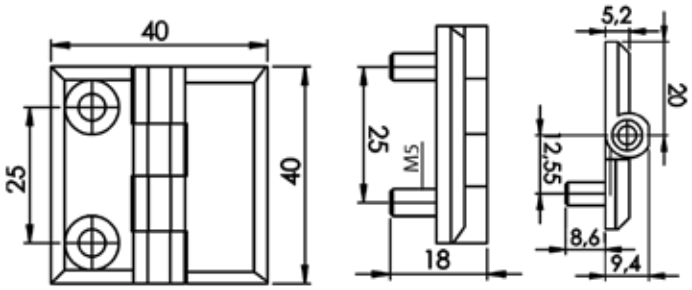

Malzeme Material	
Gövde Body	**Zamak DIN-EN 1774-ZnAl4Cu1**
Kaplama Finish	**Statik Boyalı ya da Krom Kaplama** Static Painted or Chrome Plated
Pim Pin	**Çelik** Steel

Kod Code	Ürün Adı Product Name
459	**40x40 Yaprak Menteşe - Krom Kaplama - İki Delik - İki Vida** 40x40 Leaf Hinge - Chrome Plated - Two Hole - Two Screw
458	**40x40 Yaprak Menteşe - Statik Boyalı - İki Delik - İki Vida** 40x40 Leaf Hinge - Static Painted - Two Hole - Two Screw
457-1	**40x40 Yaprak Menteşe - Polyamid - İki Delik - İki Vida** 40x40 Leaf Hinge - Polyamide - Two Hole - Two Screw

40x40 Yaprak Menteşe - Çelik
40x40 Leaf Hinge - Steel

454-1

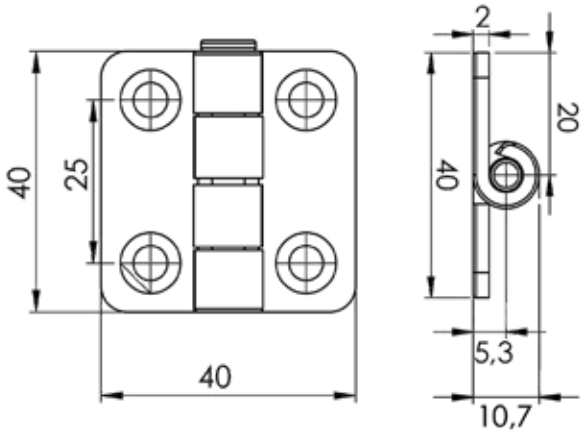

Malzeme Material	
Gövde Body	**Çelik** Steel
Kaplama Finish	**Statik Boyalı ya da Krom Kaplama** Static Painted or Chrome Plated
Pim Pin	**Çelik** Steel

Kod Code	Ürün Adı Product Name
454-1	**40x40 Yaprak Menteşe - Krom Kaplama** 40x40 Leaf Hinge - Chrome Plated
452-1	**40x40 Yaprak Menteşe - Statik Boyalı** 40x40 Leaf Hinge - Static Painted

40x40 Yaprak Menteşe
40x40 Leaf Hinge

455

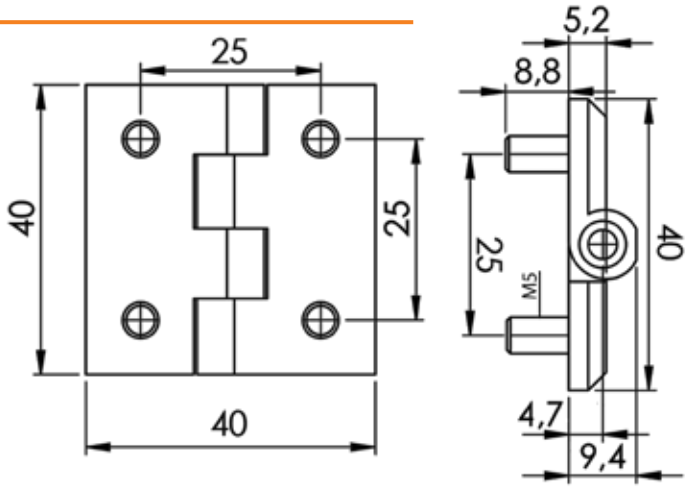

Malzeme Material	
Gövde Body	**Zamak DIN-EN 1774-ZnAl4Cu1**
Kaplama Finish	**Statik Boyalı ya da Krom Kaplama** Static Painted or Chrome Plated
Pim Pin	**Çelik** Steel

Kod Code	Ürün Adı Product Name
455	**40x40 Yaprak Menteşe - Krom Kaplama** 40x40 Leaf Hinge - Chrome Plated
452	**40x40 Yaprak Menteşe - Statik Boyalı** 40x40 Leaf Hinge - Static Painted
457	**40x40 Yaprak Menteşe - Polyamid** 40x40 Leaf Hinge - Polyamide

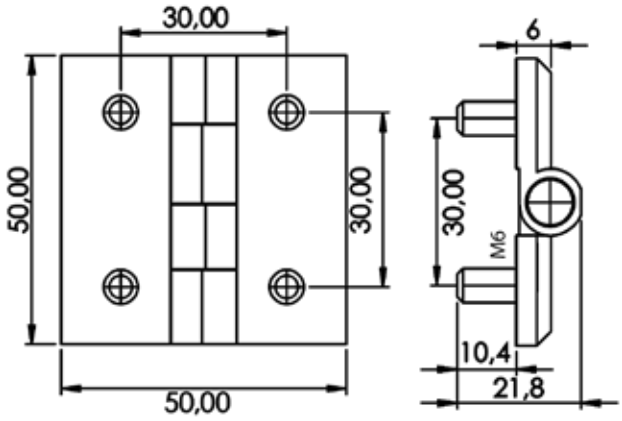

50x50 Yaprak Menteşe
50x50 Leaf Hinge

463

Kod Code	Ürün Adı Product Name
463	**50x50 Yaprak Menteşe - Krom Kaplama** 50x50 Leaf Hinge - Chrome Plated
461	**50x50 Yaprak Menteşe - Statik Boyalı** 50x50 Leaf Hinge - Static Painted
465	**50x50 Yaprak Menteşe - Polyamid** 50x50 Leaf Hinge - Polyamide

Malzeme Material	
Gövde Body	**Zamak DIN-EN 1774-ZnAl4Cu1**
Kaplama Finish	**Statik Boyalı ya da Krom Kaplama** Static Painted or Chrome Plated
Pim Pin	**Çelik** Steel

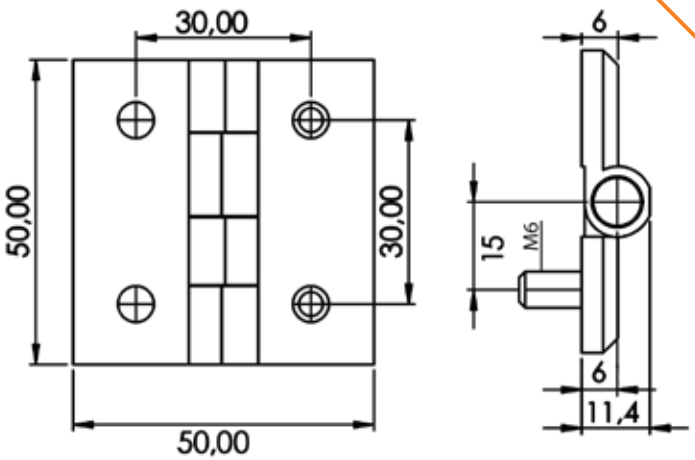

50x50 Yaprak Menteşe
50x50 Leaf Hinge

467

Kod Code	Ürün Adı Product Name
467	**50x50 Yaprak Menteşe - Krom Kaplama** 50x50 Leaf Hinge - Chrome Plated
466	**50x50 Yaprak Menteşe - Statik Boyalı** 50x50 Leaf Hinge - Static Painted
465-1	**50x50 Yaprak Menteşe - Polyamid** 50x50 Leaf Hinge - Polyamide

Malzeme Material	
Gövde Body	**Zamak DIN-EN 1774-ZnAl4Cu1**
Kaplama Finish	**Statik Boyalı ya da Krom Kaplama** Static Painted or Chrome Plated
Pim Pin	**Çelik** Steel

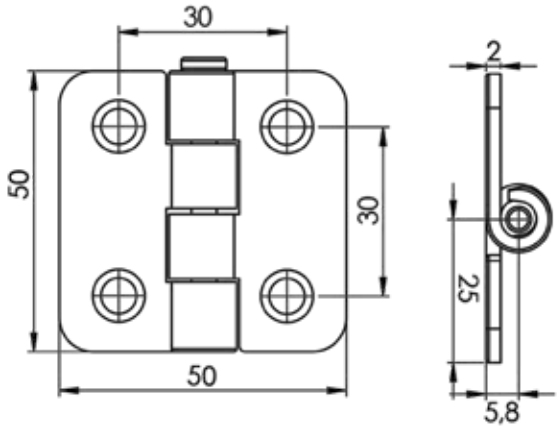

50x50 Yaprak Menteşe - Çelik
50x50 Leaf Hinge -- Steel

462-1

Kod Code	Ürün Adı Product Name
462-1	**50x50 Yaprak Menteşe - Krom Kaplama** 50x50 Leaf Hinge - Chrome Plated
460-1	**50x50 Yaprak Menteşe - Statik Boyalı** 50x50 Leaf Hinge - Static Painted

Malzeme Material	
Gövde Body	**Çelik** Steel
Kaplama Finish	**Krom Kaplama** Chrome Plated
Pim Pin	**Çelik** Steel

50x63 Yaprak Menteşe
50x63 Leaf Hinge

469

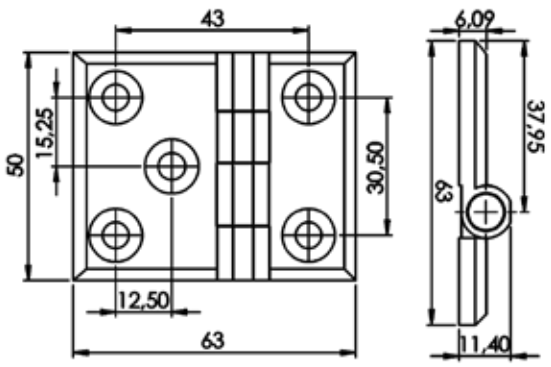

Malzeme Material	
Gövde Body	**Zamak DIN-EN 1774-ZnAl4Cu1**
Kaplama Finish	**Statik Boyalı ya da Krom Kaplama** Static Painted or Chrome Plated
Pim Pin	**Çelik** Steel

Kod Code	**Ürün Adı** Product Name
469	**50x63 Yaprak Menteşe - Krom Kaplama** 50x63 Leaf Hinge - Chrome Plated
468	**50x63 Yaprak Menteşe - Statik Boyalı** 50x63 Leaf Hinge - Static Painted

50x63 Yaprak Menteşe
50x63 Leaf Hinge

469-1

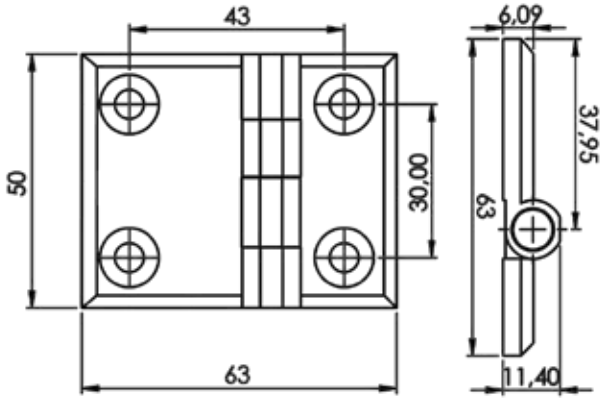

Malzeme Material	
Gövde Body	**Zamak DIN-EN 1774-ZnAl4Cu1**
Kaplama Finish	**Statik Boyalı ya da Krom Kaplama** Static Painted or Chrome Plated
Pim Pin	**Çelik** Steel

Kod Code	**Ürün Adı** Product Name
469-1	**50x63 Yaprak Menteşe - Krom Kaplama** 50x63 Leaf Hinge - Chrome Plated
468-1	**50x63 Yaprak Menteşe - Statik Boyalı** 50x63 Leaf Hinge - Static Painted

50x63 Yaprak Menteşe
50x63 Leaf Hinge

469-2

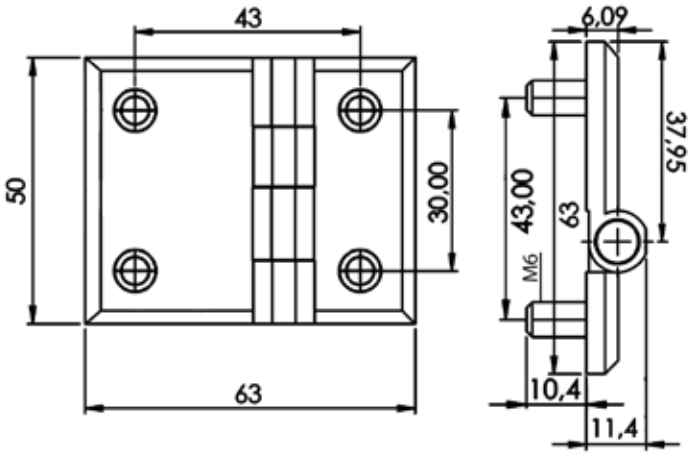

Malzeme Material	
Gövde Body	**Zamak DIN-EN 1774-ZnAl4Cu1**
Kaplama Finish	**Statik Boyalı ya da Krom Kaplama** Static Painted or Chrome Plated
Pim Pin	**Çelik** Steel

Kod Code	**Ürün Adı** Product Name
469-2	**50x63 Yaprak Menteşe - Krom Kaplama** 50x63 Leaf Hinge - Chrome Plated
468-2	**50x63 Yaprak Menteşe - Statik Boyalı** 50x63 Leaf Hinge - Static Painted

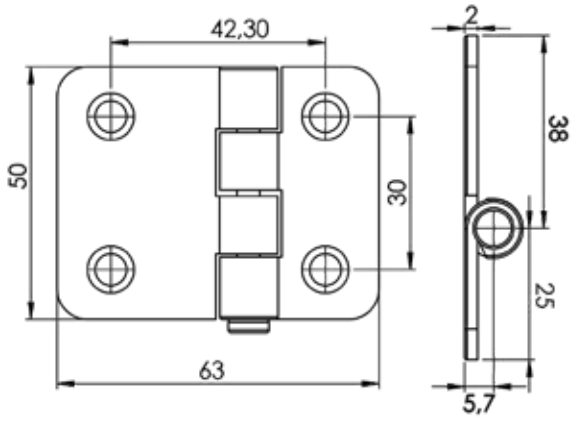

50x63 Yaprak Menteşe - Çelik
50x63 Leaf Hinge - Steel

469-3

Kod Code	Ürün Adı Product Name
469-3	**50x63 Yaprak Menteşe - Krom Kaplama** 50x63 Leaf Hinge - Chrome Plated
468-3	**50x63 Yaprak Menteşe - Statik Boyalı** 50x63 Leaf Hinge - Static Painted

Malzeme Material	
Gövde Body	**Çelik** Steel
Kaplama Finish	**Krom Kaplama** Chrome Plated
Pim Pin	**Çelik** Steel

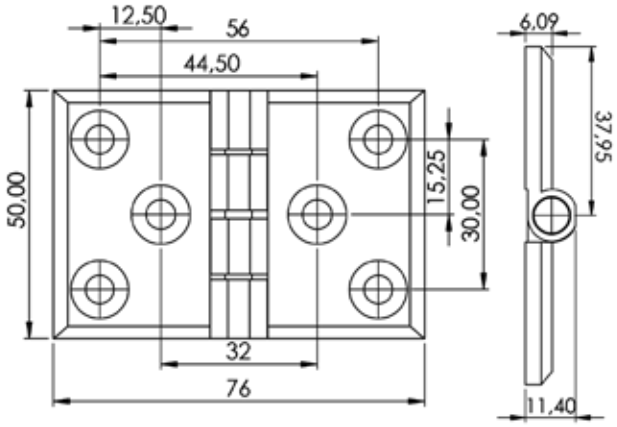

50x76 Yaprak Menteşe
50x76 Leaf Hinge

471

Kod Code	Ürün Adı Product Name
471	**50x76 Yaprak Menteşe - Krom Kaplama** 50x76 Leaf Hinge - Chrome Plated
470	**50x76 Yaprak Menteşe - Statik Boyalı** 50x76 Leaf Hinge - Static Painted

Malzeme Material	
Gövde Body	**Zamak DIN-EN 1774-ZnAl4Cu1**
Kaplama Finish	**Statik Boyalı ya da Krom Kaplama** Static Painted or Chrome Plated
Pim Pin	**Çelik** Steel

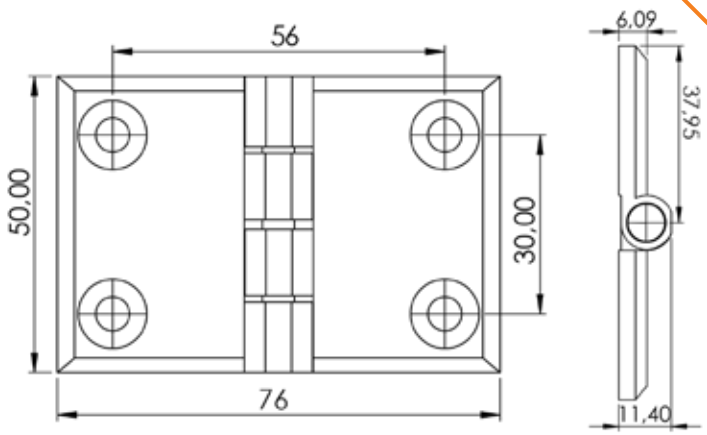

50x76 Yaprak Menteşe
50x76 Leaf Hinge

471-1

Kod Code	Ürün Adı Product Name
471-1	**50x76 Yaprak Menteşe - Krom Kaplama** 50x76 Leaf Hinge - Chrome Plated
470-1	**50x76 Yaprak Menteşe - Statik Boyalı** 50x76 Leaf Hinge - Static Painted

Malzeme Material	
Gövde Body	**Zamak DIN-EN 1774-ZnAl4Cu1**
Kaplama Finish	**Statik Boyalı ya da Krom Kaplama** Static Painted or Chrome Plated
Pim Pin	**Çelik** Steel

50x76 Yaprak Menteşe - Çelik
50x76 Leaf Hinge - Steel

471-5

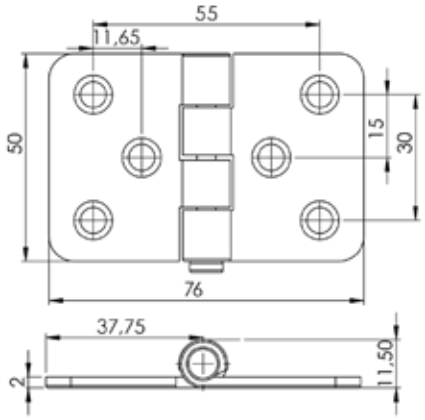

Malzeme Material	
Gövde Body	**Çelik** Steel
Kaplama Finish	**Krom Kaplama** Chrome Plated
Pim Pin	**Çelik** Steel

Kod Code	**Ürün Adı** Product Name
471-5	**50x76 Yaprak Menteşe - Krom Kaplama** 50x76 Leaf Hinge - Chrome Plated
470-3	**50x76 Yaprak Menteşe - Statik Boyalı** 50x76 Leaf Hinge - Static Painted

60x60 Yaprak Menteşe - Çelik
60x60 Leaf Hinge - Steel

472-4

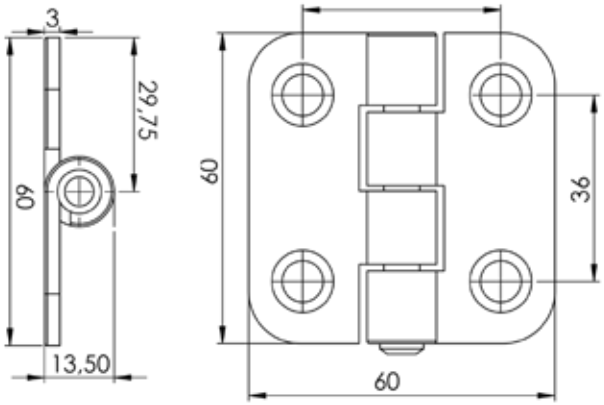

Malzeme Material	
Gövde Body	**Çelik** Steel
Kaplama Finish	**Krom Kaplama** Chrome Plated
Pim Pin	**Çelik** Steel

Kod Code	**Ürün Adı** Product Name
472-4	**60x60 Yaprak Menteşe - Krom Kaplama** 60x60 Leaf Hinge - Chrome Plated
472	**60x60 Yaprak Menteşe - Statik Boyalı** 60x60 Leaf Hinge - Static Painted

60x60 Yaprak Menteşe
60x60 Leaf Hinge

473

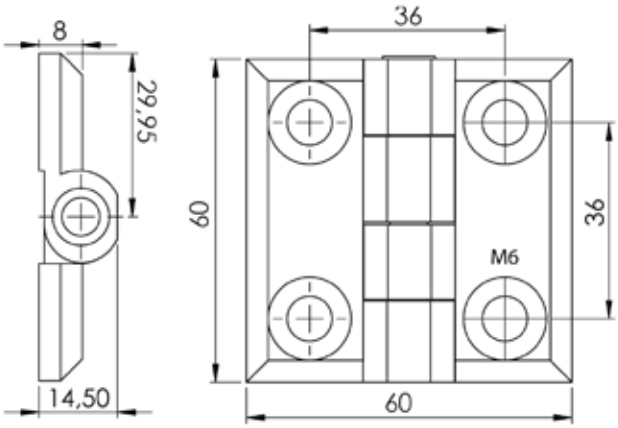

Malzeme Material	
Gövde Body	**Zamak DIN-EN 1774-ZnAl4Cu1**
Kaplama Finish	**Statik Boyalı ya da Krom Kaplama** Static Painted or Chrome Plated
Pim Pin	**Çelik** Steel

Kod Code	**Ürün Adı** Product Name
473	**60x60 Yaprak Menteşe - Krom Kaplama** 60x60 Leaf Hinge - Chrome Plated
474	**60x60 Yaprak Menteşe - Statik Boyalı** 60x60 Leaf Hinge - Static Painted

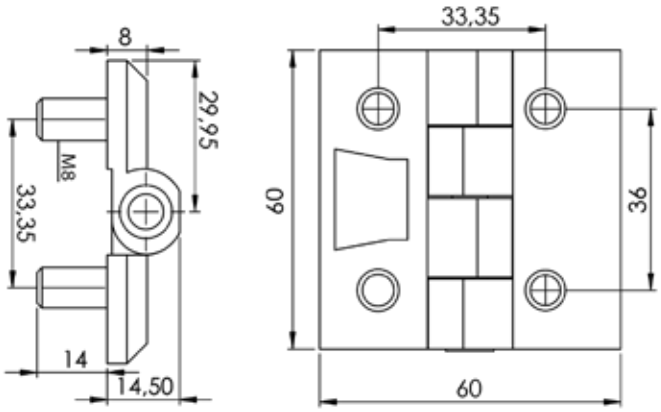

60x60 Yaprak Menteşe
60x60 Leaf Hinge

476

Kod Code	Ürün Adı Product Name
476	**60x60 Yaprak Menteşe - Krom Kaplama** 60x60 Leaf Hinge - Chrome Plated
475	**60x60 Yaprak Menteşe - Statik Boyalı** 60x60 Leaf Hinge - Static Painted

Malzeme Material	
Gövde Body	**Zamak DIN-EN 1774-ZnAl4Cu1**
Kaplama Finish	**Statik Boyalı ya da Krom Kaplama** Static Painted or Chrome Plated
Pim Pin	**Çelik** Steel

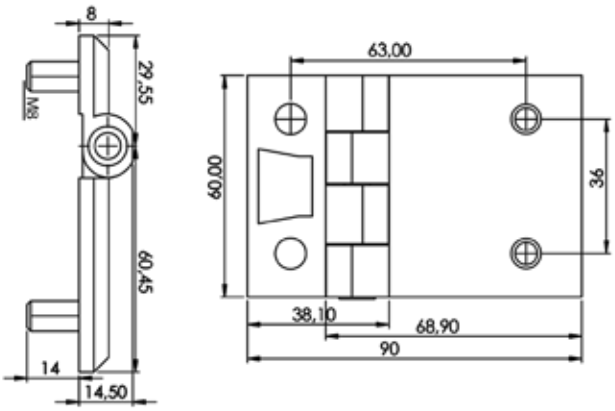

60x90 Yaprak Menteşe
60x90 Leaf Hinge

478

Kod Code	Ürün Adı Product Name
478	**60x90 Yaprak Menteşe - Krom Kaplama** 60x90 Leaf Hinge - Chrome Plated
477	**60x90 Yaprak Menteşe - Statik Boyalı** 60x90 Leaf Hinge - Static Painted

Malzeme Material	
Gövde Body	**Zamak DIN-EN 1774-ZnAl4Cu1**
Kaplama Finish	**Statik Boyalı ya da Krom Kaplama** Static Painted or Chrome Plated
Pim Pin	**Çelik** Steel

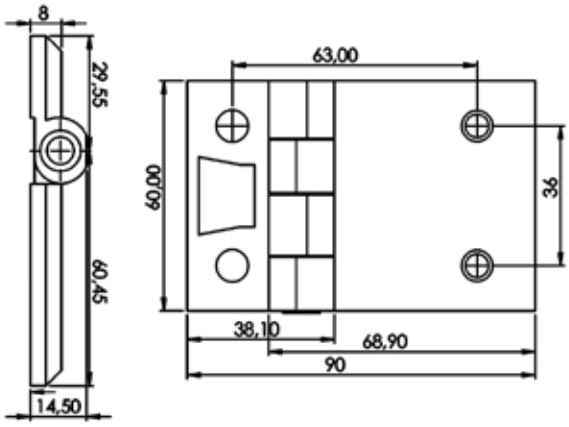

60x90 Yaprak Menteşe
60x90 Leaf Hinge

478-1

Kod Code	Ürün Adı Product Name
478-1	**60x90 Yaprak Menteşe - Krom Kaplama** 60x90 Leaf Hinge - Chrome Plated
477-1	**60x90 Yaprak Menteşe - Statik Boyalı** 60x90 Leaf Hinge - Static Painted

Malzeme Material	
Gövde Body	**Zamak DIN-EN 1774-ZnAl4Cu1**
Kaplama Finish	**Statik Boyalı ya da Krom Kaplama** Static Painted or Chrome Plated
Pim Pin	**Çelik** Steel

60x90 Yaprak Menteşe - Çelik
60x90 Leaf Hinge - Steel

478-2

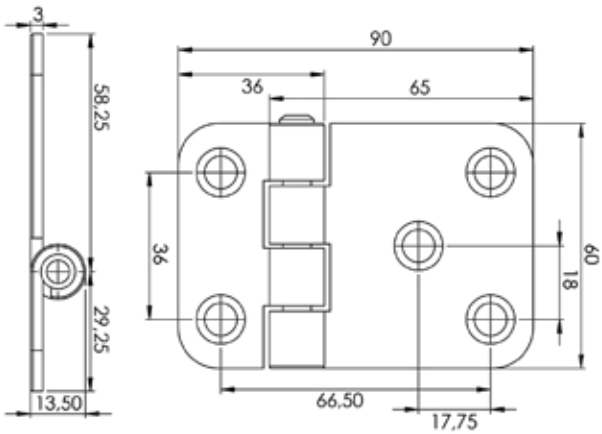

Malzeme Material	
Gövde Body	**Çelik** Steel
Kaplama Finish	**Krom Kaplama** Chrome Plated
Pim Pin	**Çelik** Steel

Kod Code	**Ürün Adı** Product Name
478-2	**60x90 Yaprak Menteşe - Krom Kaplama** 60x90 Leaf Hinge - Chrome Plated
477-2	**60x90 Yaprak Menteşe - Statik Boyalı** 60x90 Leaf Hinge - Static Painted

60x120 Yaprak Menteşe
60x120 Leaf Hinge

480

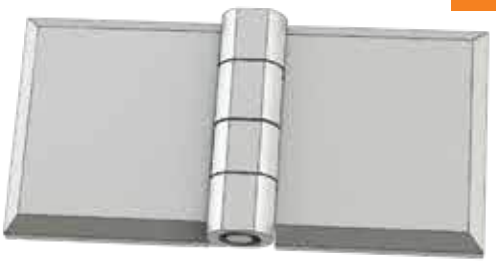

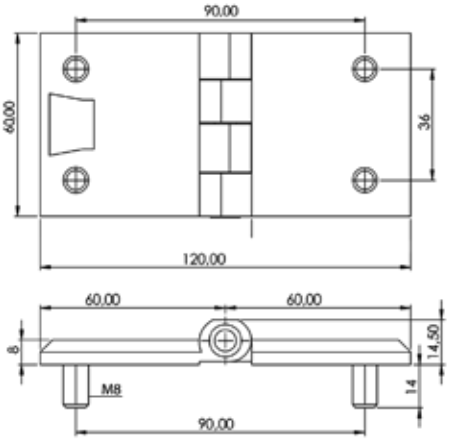

Malzeme Material	
Gövde Body	**Zamak DIN-EN 1774-ZnAl4Cu1**
Kaplama Finish	**Statik Boyalı ya da Krom Kaplama** Static Painted or Chrome Plated
Pim Pin	**Çelik** Steel

Kod Code	**Ürün Adı** Product Name
480	**60x120 Yaprak Menteşe - Krom Kaplama** 60x120 Leaf Hinge - Chrome Plated
479	**60x120 Yaprak Menteşe - Statik Boyalı** 60x120 Leaf Hinge - Static Painted

60x120 Yaprak Menteşe
60x120 Leaf Hinge

480-1

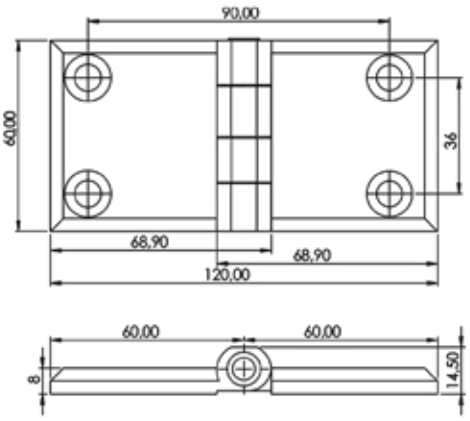

Malzeme Material	
Gövde Body	**Zamak DIN-EN 1774-ZnAl4Cu1**
Kaplama Finish	**Statik Boyalı ya da Krom Kaplama** Static Painted or Chrome Plated
Pim Pin	**Çelik** Steel

Kod Code	**Ürün Adı** Product Name
480-1	**60x120 Yaprak Menteşe - Krom Kaplama** 60x120 Leaf Hinge - Chrome Plated
479-1	**60x120 Yaprak Menteşe - Statik Boyalı** 60x120 Leaf Hinge - Static Painted

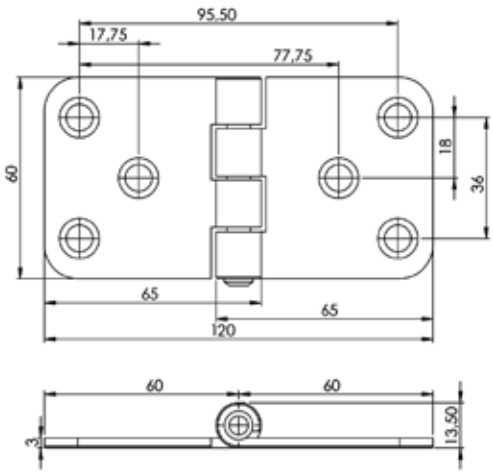

Kod Code	Ürün Adı Product Name
480-2	**60x120 Yaprak Menteşe - Krom Kaplama** 60x120 Leaf Hinge - Chrome Plated
479-2	**60x120 Yaprak Menteşe - Statik Boyalı** 60x120 Leaf Hinge - Static Painted

60x120 Yaprak Menteşe - Çelik
60x120 Leaf Hinge - Steel

480-2

Malzeme Material	
Gövde Body	**Çelik** Steel
Kaplama Finish	**Krom Kaplama** Chrome Plated
Pim Pin	**Çelik** Steel

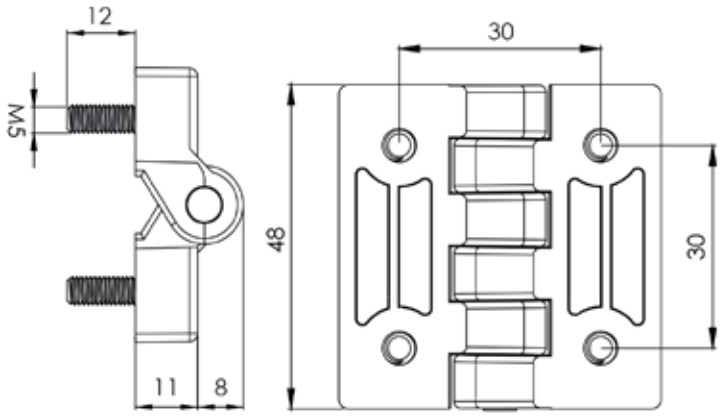

48x48 Yaprak Menteşe - Polyamid
48x48 Leaf Hinge - Polyamide

464-2

Malzeme Material	
Gövde Body	**Polyamide DIN-EN ISO 1043-1 PA6 GFR 30**
Civata Screw	**Çelik** Steel
Pim Pin	**Çelik** Steel

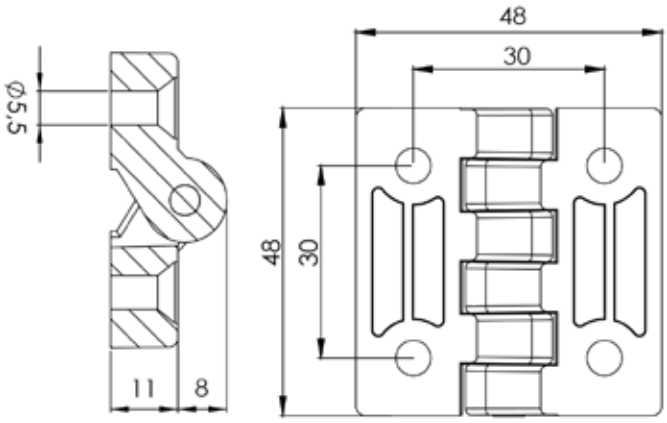

48x48 Yaprak Menteşe - Polyamid
48x48 Leaf Hinge - Polyamide

464-1

Malzeme Material	
Gövde Body	**Polyamide DIN-EN ISO 1043-1 PA6 GFR 30**
Pim Pin	**Çelik** Steel

Cerman Menteşe - 5cm
Steel Hinge - 5cm

481

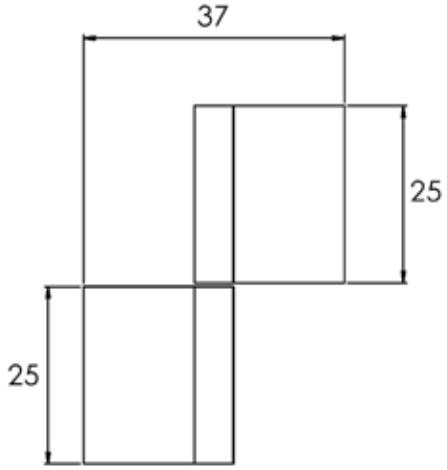

Malzeme Material	
Gövde Body	**Çelik** Steel
Pim Pin	**Çelik** Steel

Cerman Menteşe - 8cm
Steel Hinge - 8cm

482

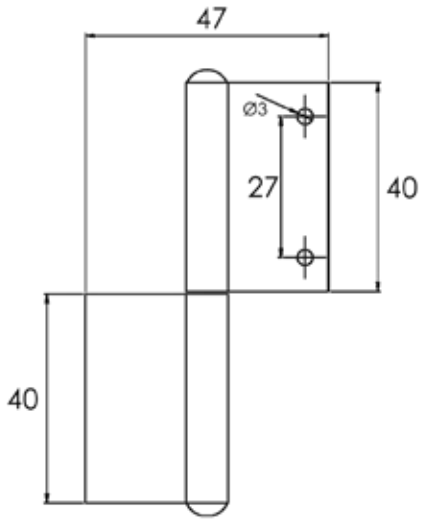

Malzeme Material	
Gövde Body	**Çelik** Steel
Pim Pin	**Çelik** Steel

Cerman Menteşe - 8cm - Dış Ütülü
Steel Hinge - 8cm

482-1

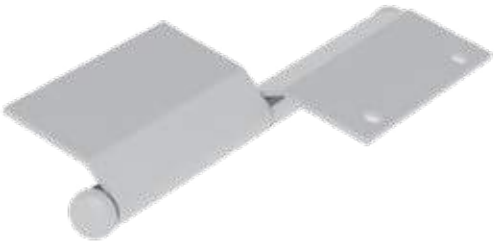

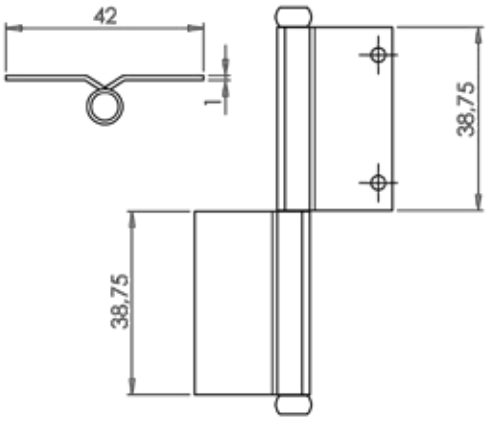

Malzeme Material	
Gövde Body	**Çelik** Steel
Pim Pin	**Çelik** Steel

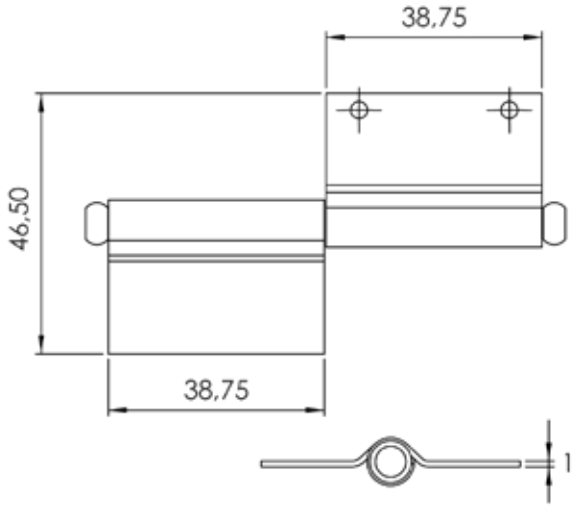

Cerman Menteşe - 8cm - İç Ütülü
Steel Hinge - 8cm

482-2

Malzeme Material	
Gövde Body	**Çelik** Steel
Pim Pin	**Çelik** Steel

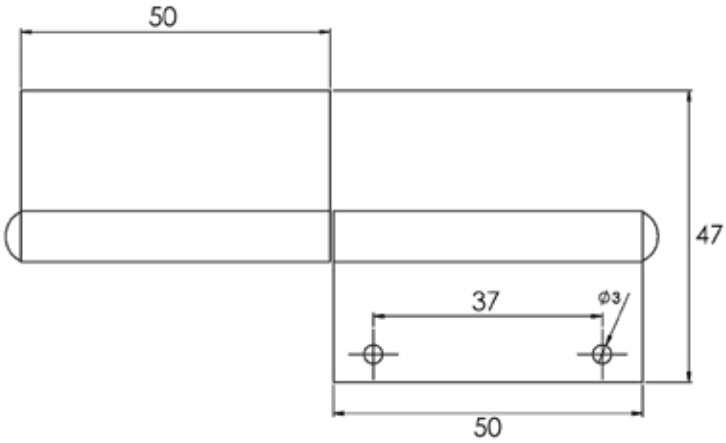

Cerman Menteşe - 10cm
Steel Hinge - 10cm

483

Malzeme Material	
Gövde Body	**Çelik** Steel
Pim Pin	**Çelik** Steel

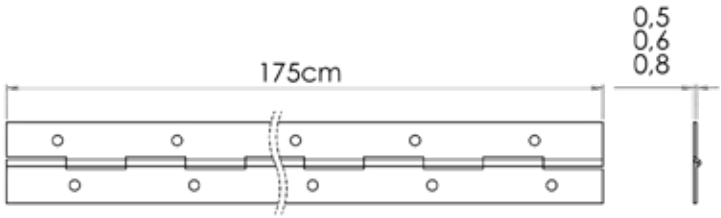

Kod Code	Ürün Adı Product Name
484	**175cm Boy Menteşe - 0.60mm** 175cm Steel Hinge - 0.60mm
484-1	**175cm Boy Menteşe - 0.50mm** 175cm Steel Hinge - 0.50mm
485	**175cm Boy Menteşe - 0.80mm** 175cm Steel Hinge - 0.80mm

Boy Menteşe - 175cm
Steel Hinge - 175cm

484

Malzeme Material	
Gövde Body	**Çelik** Steel
Pim Pin	**Çelik** Steel

Klima Santral Menteşesi
HVAC Hinges

439

Malzeme Material	
Gövde Body	**Zamak DIN-EN 1774-ZnAl4Cu1**
Pim Pin	**Çelik** Steel

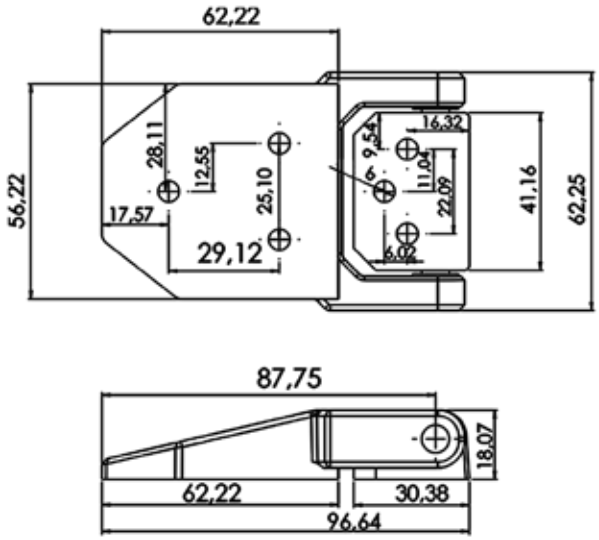

Klima Santral Menteşesi
HVAC Hinges

439-1

Malzeme Material	
Gövde Body	**Alüminyum** Aluminium
Pim Pin	**Çelik** Steel

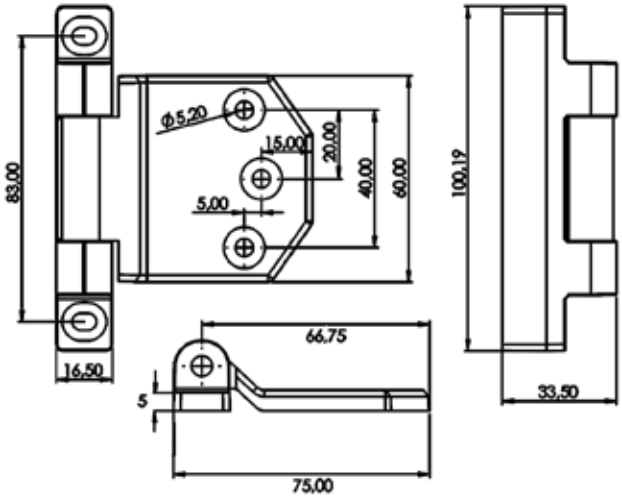

Klima Santral Menteşesi
HVAC Hinges

439-2

Malzeme Material	
Gövde Body	**Alüminyum** Aluminium
Pim Pin	**Çelik** Steel

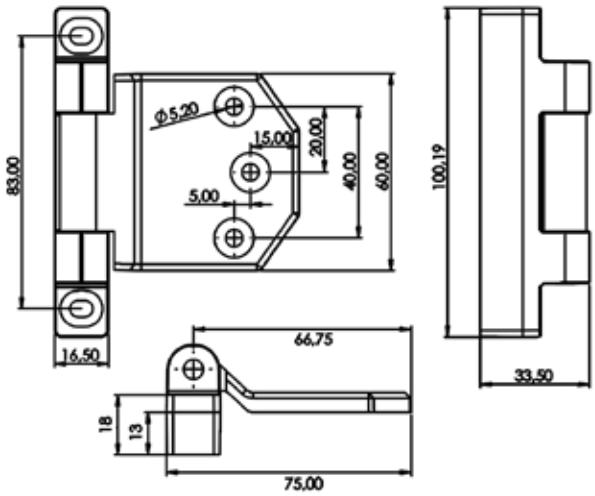

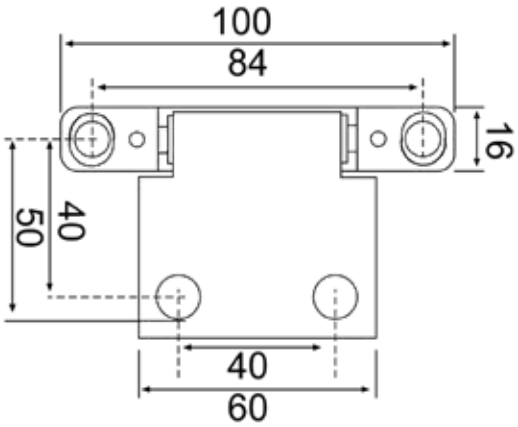

Klima Santral Menteşesi - h: 00mm
HVAC Hinges - h: 00m

439-3

Malzeme Material	
Gövde Body	**Zamak DIN-EN 1774-ZnAl4Cu1**
Pim Pin	**Çelik** Steel

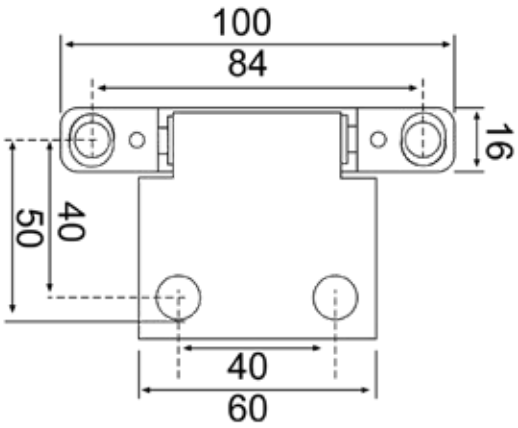

Klima Santral Menteşesi - h: 10mm
HVAC Hinges - h: 10mm

439-4

Malzeme Material	
Gövde Body	**Zamak DIN-EN 1774-ZnAl4Cu1**
Pim Pin	**Çelik** Steel

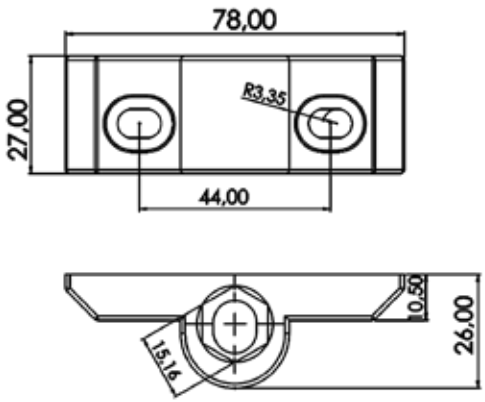

Birleştirme Parçası
Combination Part

439-5

Malzeme Material	
Gövde Body	**Alüminyum** Aluminium
Pim Pin	**Çelik** Steel

92x92 Havalandırma Panjuru
92x92 Ventilation Shutter

501

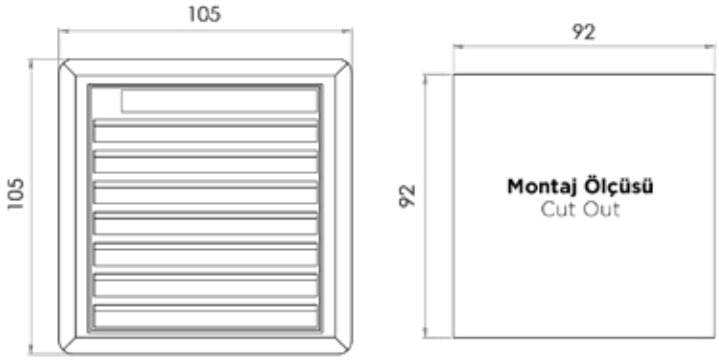

Malzeme Material	
Gövde Body	ABS

Kod Code	RAL Renk RAL Color
501	RAL 7035

125x125 Havalandırma Panjuru
125x125 Ventilation Shutter

502-1

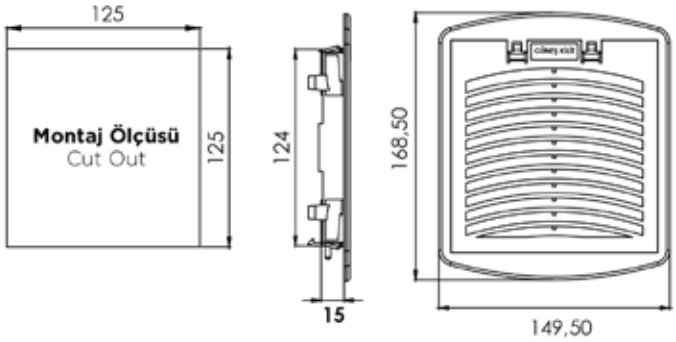

Malzeme Material	
Gövde Body	ABS

Kod Code	RAL Renk RAL Color
502	RAL 7032
502-1	RAL 7035
504	RAL 9005 (Siyah Black)

220x220 Havalandırma Panjuru
220x220 Ventilation Shutter

503-1

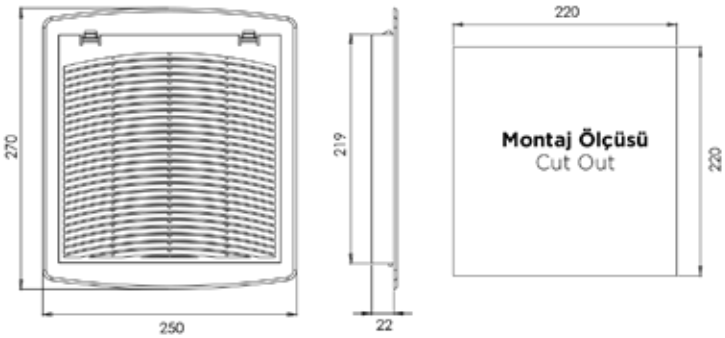

Malzeme Material	
Gövde Body	ABS

Kod Code	RAL Renk RAL Color
503	RAL 7032
503-1	RAL 7035
503-2	RAL 9005 (Siyah Black)

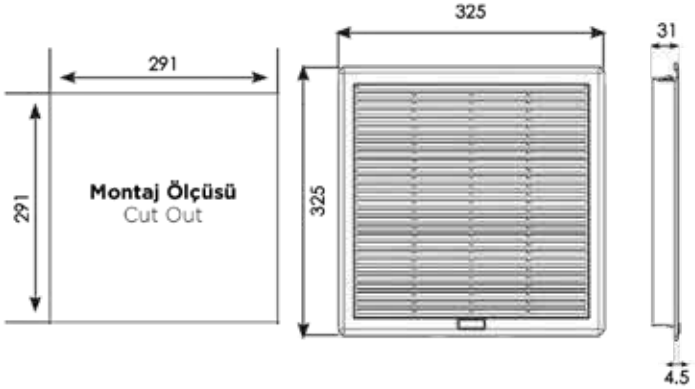

Kod Code	RAL Renk RAL Color
503-3	RAL 7035

291x291 Havalandırma Panjuru
291x291 Ventilation Shutter

503-3

Malzeme Material	
Gövde Body	ABS

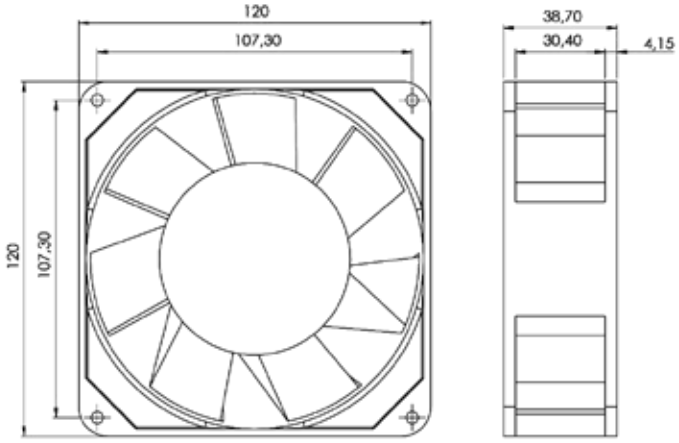

120x120x38mm Fan - Bilyalı
120x120x38mm Fan - With Ball

506

Malzeme Material	
Gövde Body	Alüminyum Aluminium
Pervane Impellar	Polyamide DIN-EN ISO 1043-1 PA6 GFR 30

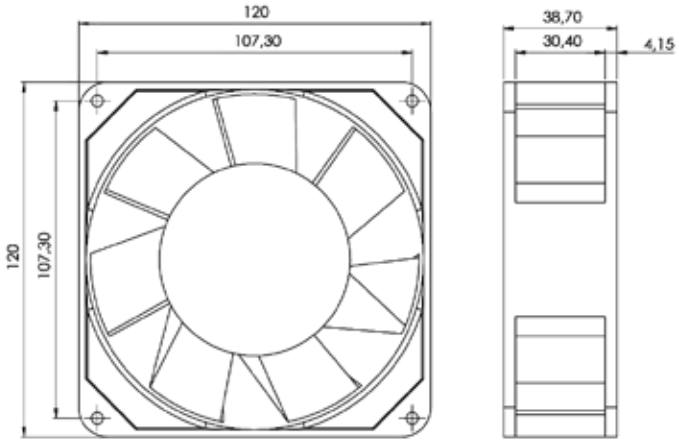

120x120x38mm Fan - Bilyasız
120x120x38mm Fan - Without Ball

506-1

Malzeme Material	
Gövde Body	Alüminyum Aluminium
Pervane Impellar	Polyamide DIN-EN ISO 1043-1 PA6 GFR 30

172x150x51mm Fan - Bilyalı
172x150x51mm Fan - With Ball

507

Malzeme Material	
Gövde Body	**Alüminyum** Aluminium
Pervane Impellar	**Polyamide DIN-EN ISO 1043-1 PA6 GFR 30**

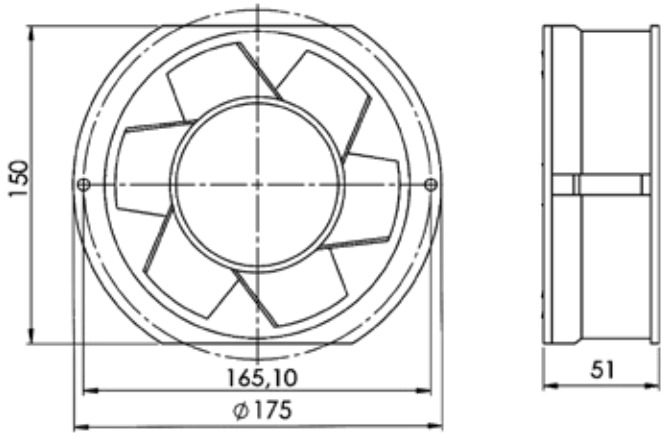

280x280x80mm Fan - Bilyalı
280x280x80mm Fan - With Ball

508

Malzeme Material	
Gövde Body	**Alüminyum** Aluminium
Pervane Impellar	**Çelik** Steel

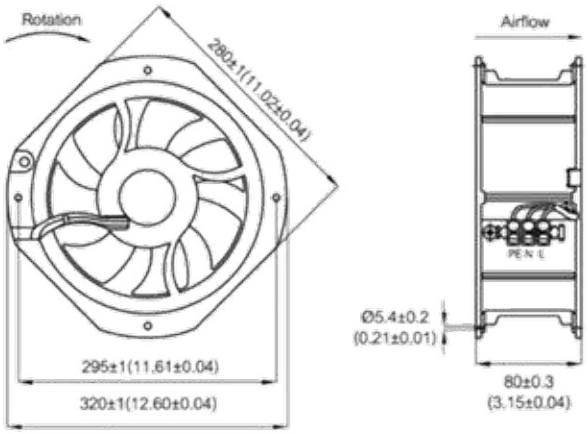

170x150x55mm Fan - Bilyalı
170x150x55mm Fan - With Ball

510

Malzeme Material	
Gövde Body	**Alüminyum** Aluminium
Pervane Impellar	**Çelik** Steel

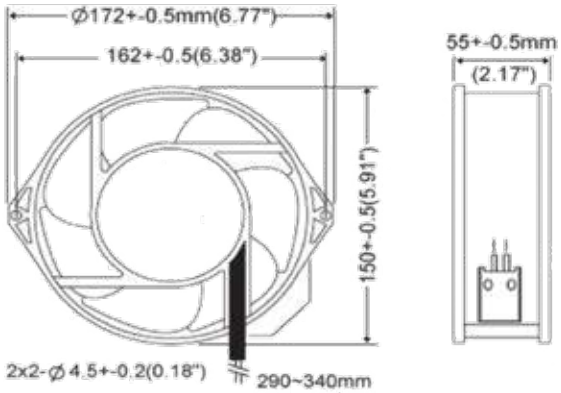

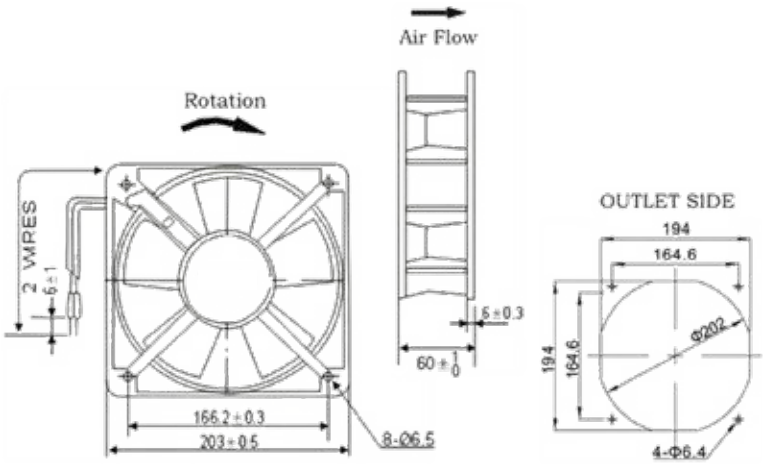

200x200x60mm Fan - Bilyalı
200x200x60mm Fan - With Ball

511

Malzeme Material	
Gövde Body	**Alüminyum** Aluminium
Pervane Impellar	**Polyamide DIN-EN ISO 1043-1 PA6 GFR 30**

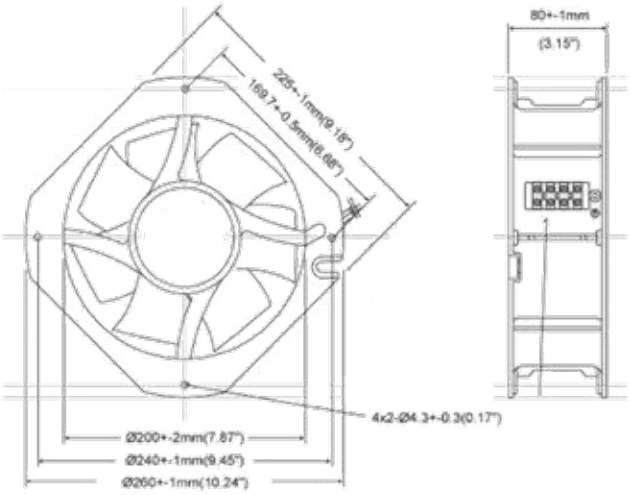

225x225x80mm Fan - Bilyalı
225x225x80mm Fan - With Ball

512

Malzeme Material	
Gövde Body	**Alüminyum** Aluminium
Pervane Impellar	**Çelik** Steel

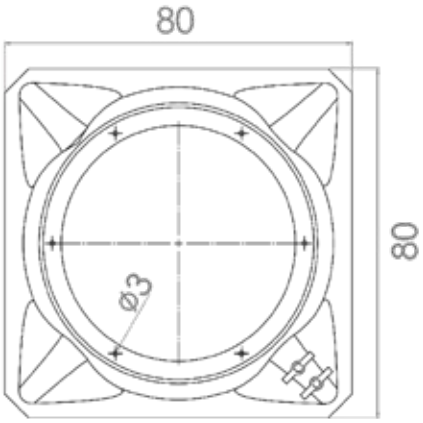

80x80x25mm Fan
80x80x25mm Fan

513

Malzeme Material	
Gövde Body	**Alüminyum** Aluminium
Pervane Impellar	**Polyamide DIN-EN ISO 1043-1 PA6 GFR 30**

Fanlı Panjur
Ventilation Shutter with Fan

505

172x150x51mm Fan
220x220mm Panjur

172x150x51mm Ventilation
220x220mm Ventilation Shutter

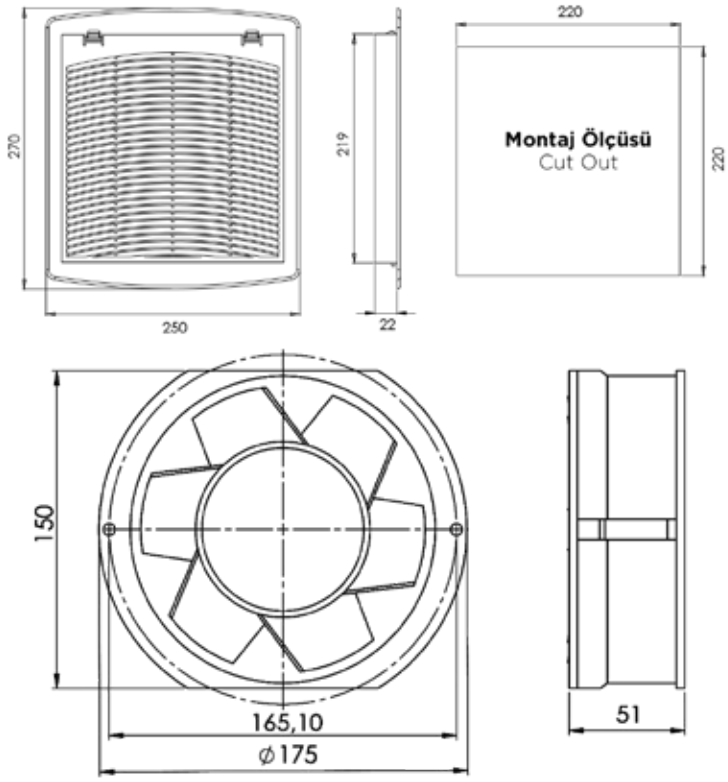

Fanlı Panjur
Ventilation Shutter with Fan

505-1

200x200x60mm Fan
220x220mm Panjur

200x200x60mm Ventilation
220x220mm Ventilation Shutter

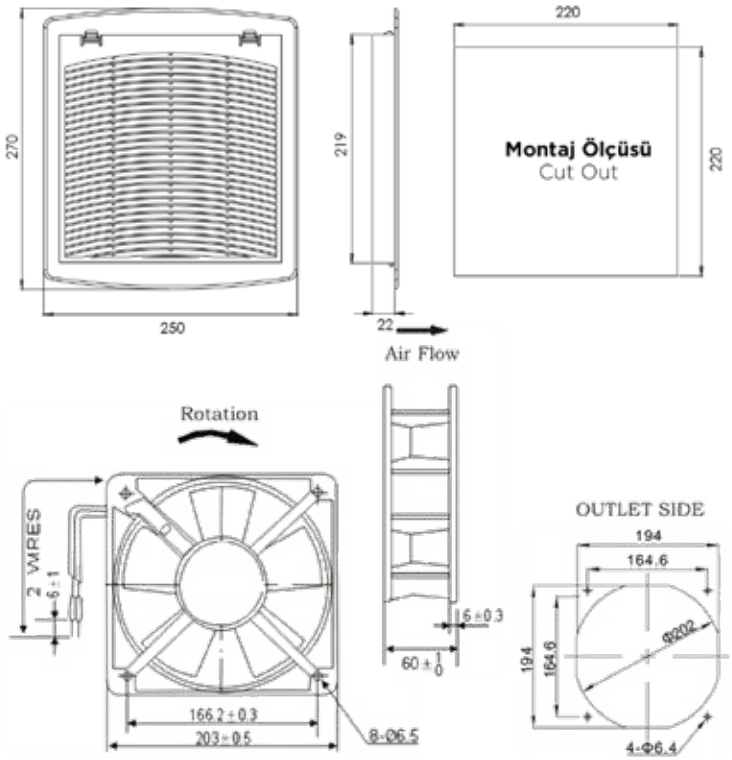

Tepe Fanları
Roof Fan

ÖZELLİKLER	509	509-1	509-2	509-3
Hava Debisi Filtreli Airflow Rate with Filter	384 m³ / h	570 m³ / h	850 m³ / h	1250 m³ / h
Enerji Tüketimi Energy Consumption	45W	48W	90W	155W
Nominal Akım Nominal Current	0.27 A	0.22 A	0.40 A	0.68 A
Gürültü Seviyesi Noice Level	58 dB	66 dB	70 dB	73 dB
Ağırlık Weight	3.2kg	3.2kg	3.6kg	4.4kg
Paket Ölçüleri Package Dimensions	420x420x150mm		405x405x150mm	
Besleme Voltajı Rated Voltage	230/50-60 V/Hz			
Ölçüler Dimensions	400x400x120mm			
Aşırı Akım Koruma Overcurrent Protection	**Sıcaklık Koruma** Thermal Protection			
Elektrik Bağlantısı Electric Connection	3-Pole Terminal 2,5mm² / Klemens			
Devrede Kalma Duty Cycle	%100			
Çalışma Sıcaklığı Operating Temperature	-10°C / +70 °C			
Koruma Sınıfı Protection Degree	IP54			
Motor Yataklaması Bearing	**Rulman** Ball Bearing			
Hava Akış Yönü Flow Direction	**Dışarıdan İçeriye** Outside In			
Malzeme Material	ABS UL 94V-0			
Renk Colour	RAL7032 - RAL7035 - RAL9001 - Silver			
Sızdırmazlık Contası Gasket	**Poliüretan** Polyurethane			
Montaj Mounting	**Kolay Montaj Klips** Fast Klip-On			
Sertifika Conformity / Approvals	CE			

ebmpapst Yüksek Kaliteli Fan

MADE IN GERMANY

Fan Teli (120x120mm Fan İçin)
Fan Wire (120x120mm for Ventilation)

514

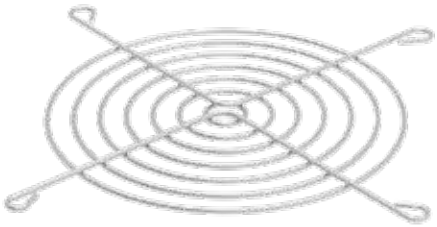

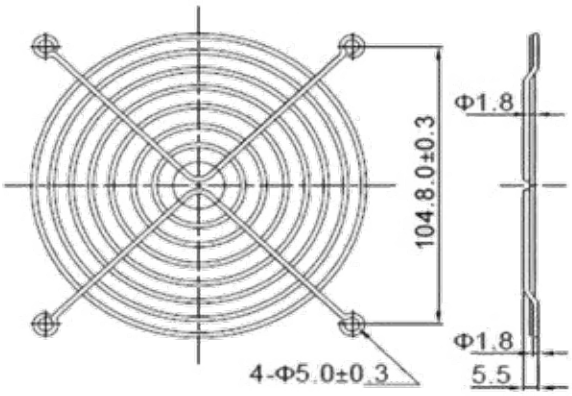

Malzeme Material	
Gövde Body	**Çelik** Steel

Fan Koruma Panjuru (120x120mm Fan İçin)
Protection Shutter (120x120mm for Ventilation)

514-1

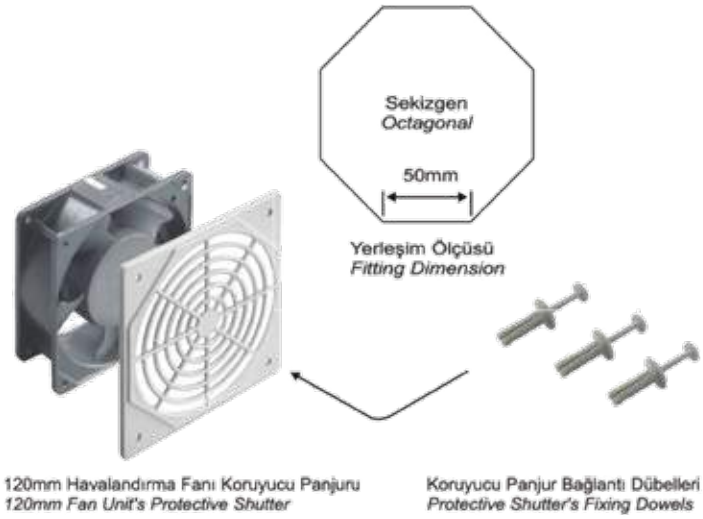

Malzeme Material	
Gövde Body	**ABS**

Fan Teli (172x150mm Fan İçin)
Fan Wire (172x150mm for Ventilation)

515

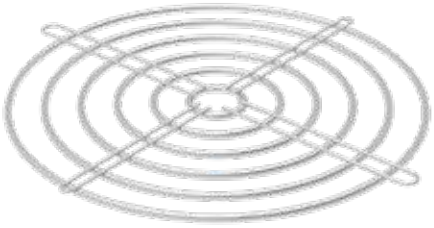

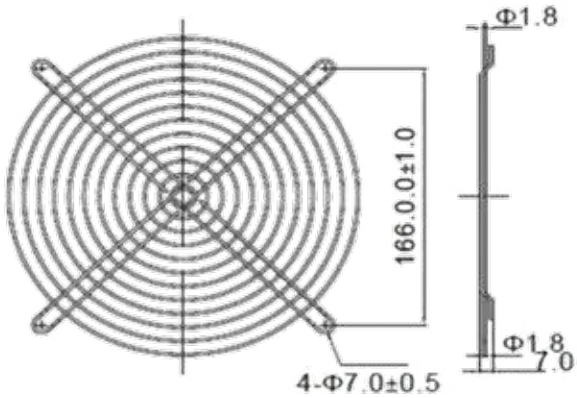

Malzeme Material	
Gövde Body	**Çelik** Steel

Pano Tipi Termostat
Thermostat

516

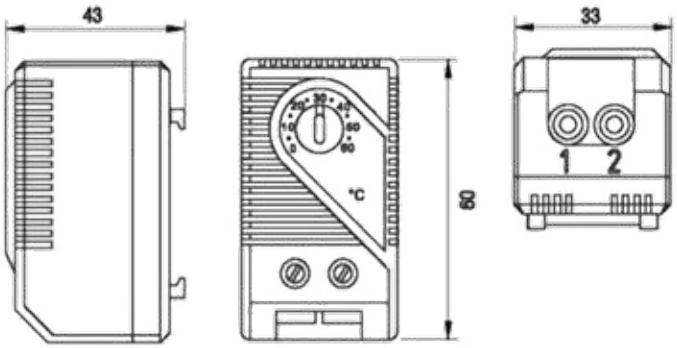

0-60° Isıtma İçin
0-60° For Heating

Pano Tipi Termostat
Thermostat

516-1

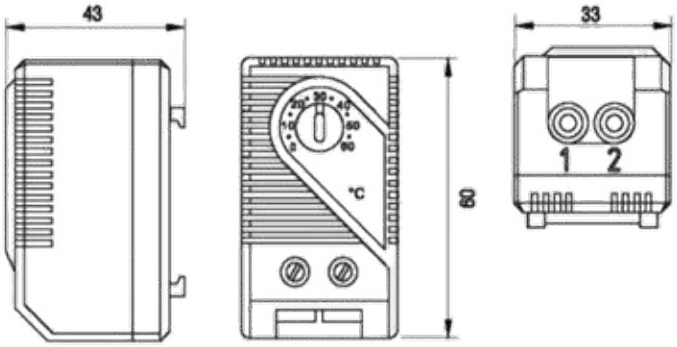

0-60° Soğutma İçin
0-60° For Cooling

Pano Tipi Termostat
Thermostat

516-2

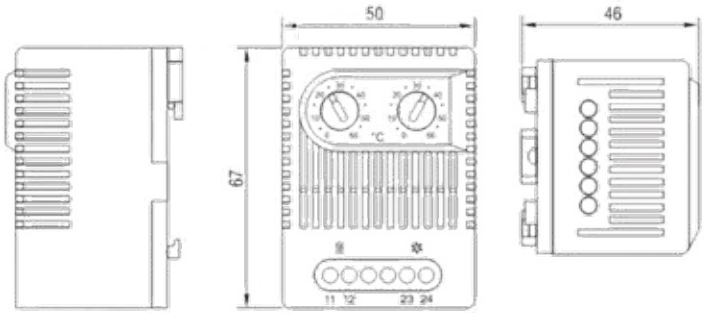

0-60° Isıtma ve Soğutma İçin
0-60° For Heating and Cooling

A4 Proje Cebi
A4 Drawing Pocket

517

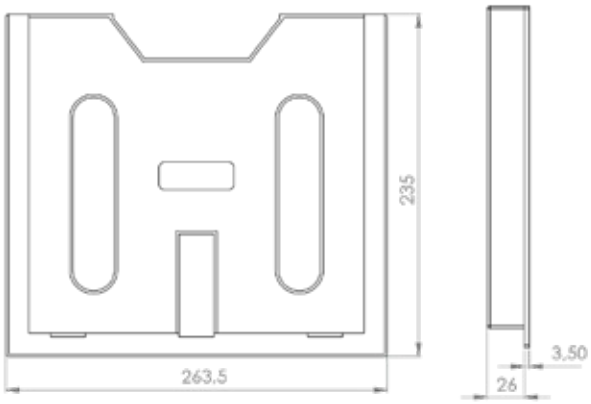

Malzeme Material	
Gövde Body	**ABS**

A5 Proje Cebi
A5 Drawing Pocket

518

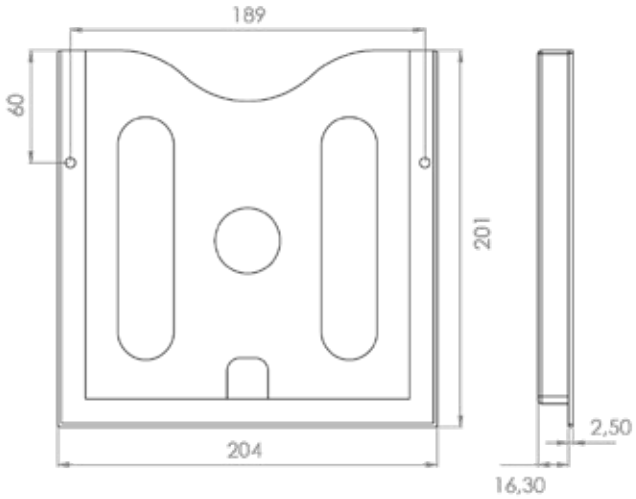

Malzeme Material	
Gövde Body	**ABS**

A4 Şeffaf Proje Cebi
A4 Transparent Drawing Pocket

517-1

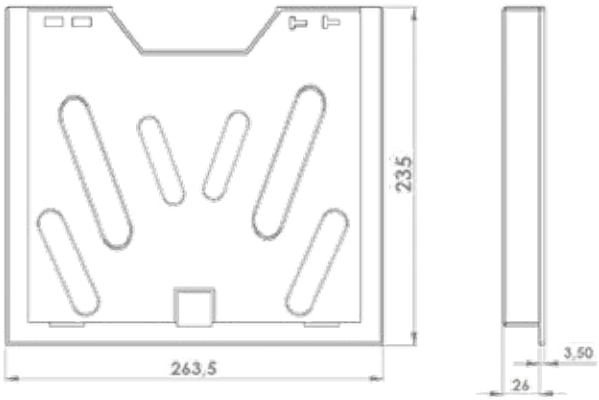

Malzeme Material	
Gövde Body	**ABS**

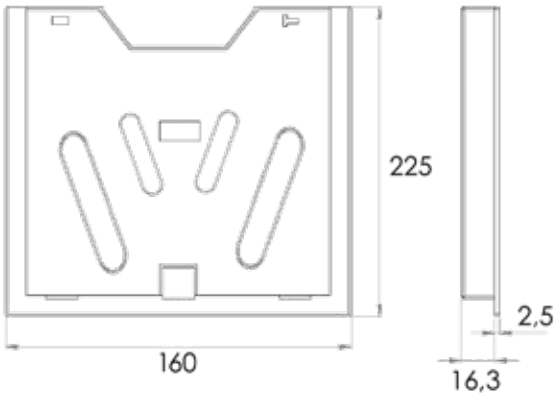

A5 Şeffaf Proje Cebi
A5 Transparent Drawing Pocket

518-1

Malzeme Material	
Gövde Body	**ABS**

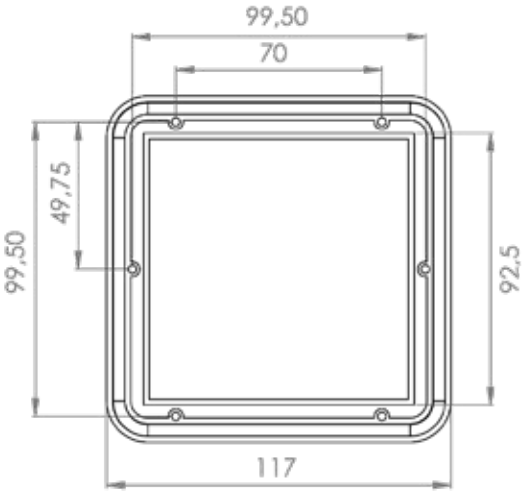

Monofaze Sayaç Camı - Vidalı
Counter Screen Mono Phase

519

Malzeme Material	
Gövde Body	**Polikarbonat** Polycarbonate

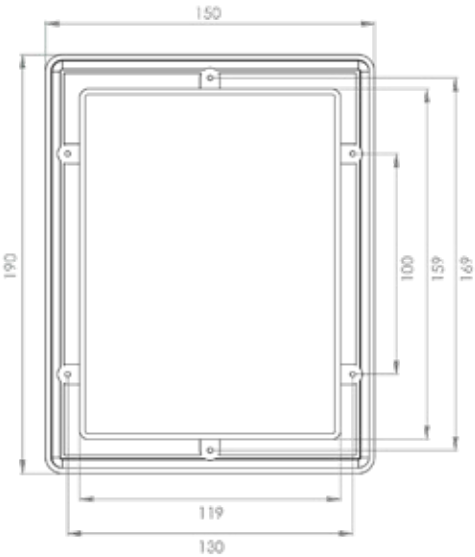

Trifaze Sayaç Camı - Vidalı
Counter Screen Three Phase

520

Malzeme Material	
Gövde Body	**Polikarbonat** Polycarbonate

Monofaze Sayaç Camı - Tırnaklı
Counter Screen Mono Phase

521

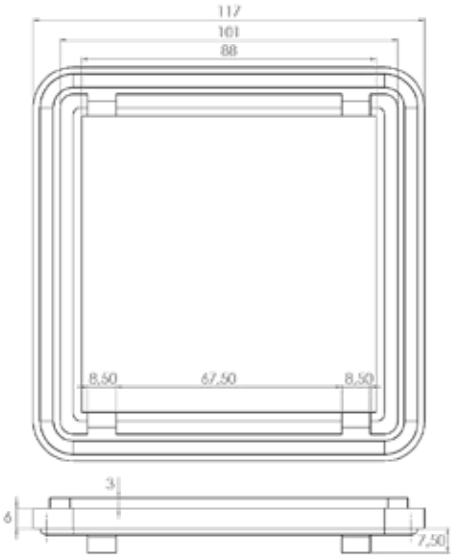

Malzeme Material	
Gövde Body	**Polikarbonat** Polycarbonate

Trifaze Sayaç Camı - Tırnaklı
Counter Screen Three Phase

523

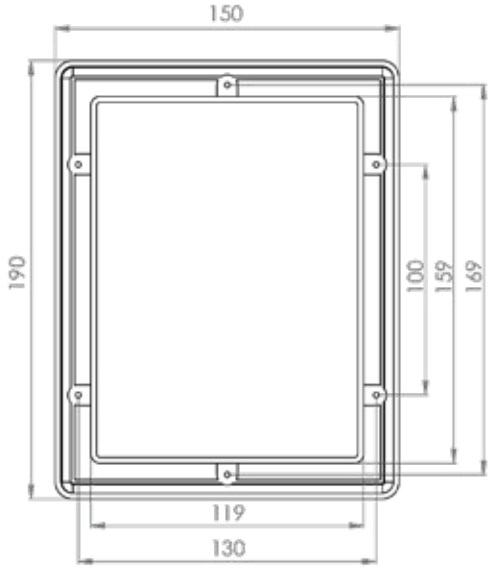

Malzeme Material	
Gövde Body	**Polikarbonat** Polycarbonate

Sayaç Çerçevesi - Etiketli
Counter Frame with Label

522

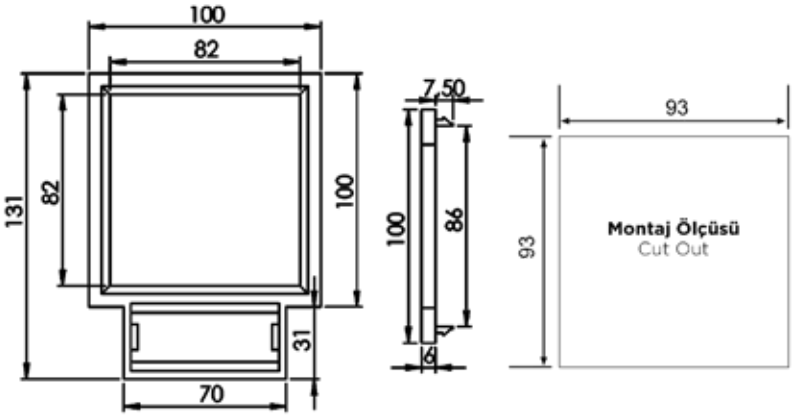

Malzeme Material	
Gövde Body	**Polyamide DIN-EN ISO 1043-1 PA6 GFR 30**

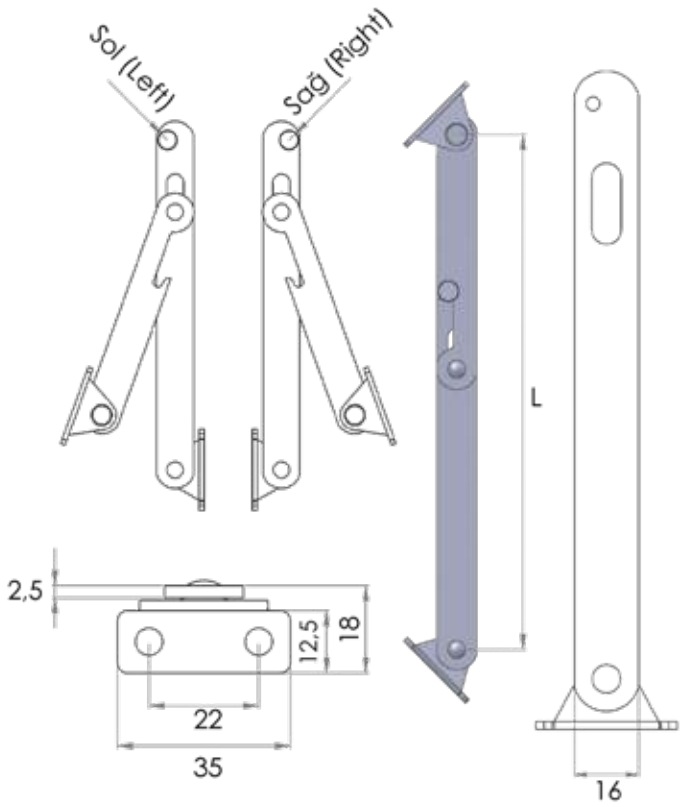

Kod Code	**L**
486	135mm
487	202mm
488	292mm

Kapak Stoplama Makası
Cover Stay

486

Malzeme Material	
Gövde Body	**Çelik** Steel

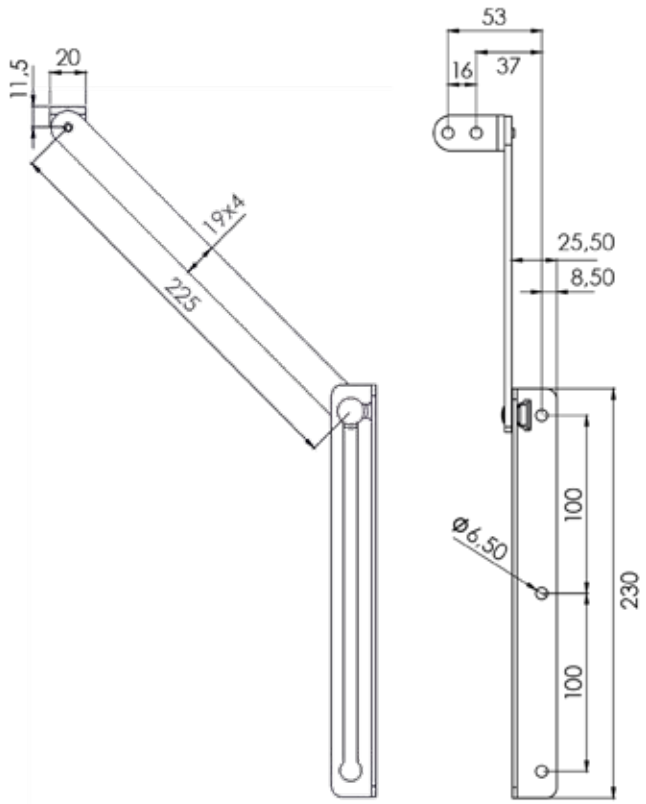

Kapak Stoplama Makası - 425mm
Cover Stay - 425mm

489

Malzeme Material	
Gövde Body	**Çelik** Steel

Kabin Toz Fırçası
Panel Bottom Brushes

525

Malzeme Material	
Gövde Body	Alüminyum

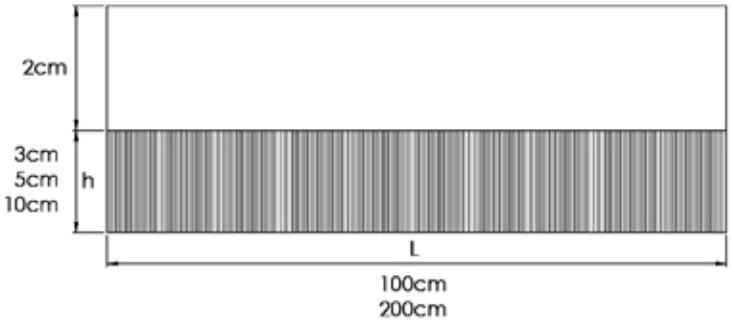

Kod Code	L	h
524	1mt	3cm
525	1mt	5cm
525-10	1mt	10cm

Kabin Toz Fırçası - 25mt
Panel Bottom Brushes - 25mt

525PLS-5

Malzeme Material	
Gövde Body	Polyamid Polyamide

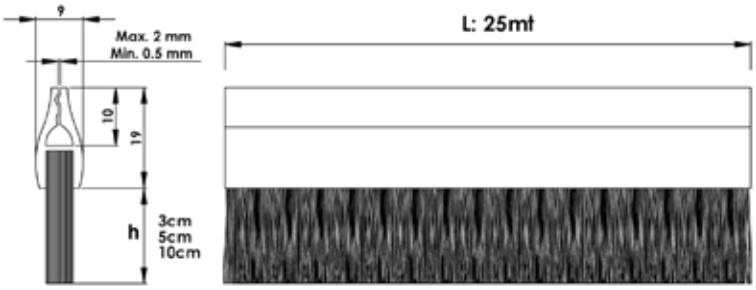

Kod Code	h
524PLS-3	3cm
525PLS-5	5cm

Kabin Toz Fırçası
Panel Bottom Brushes

PF-5

Malzeme Material	
Gövde Body	Polyamid Polyamide

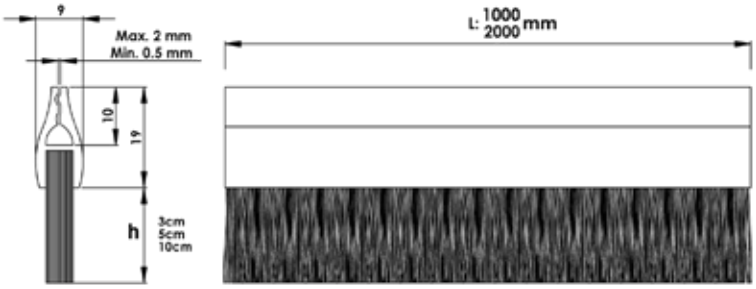

Kod Code	L	h
PF-3	1mt	3cm
PF-5	1mt	5cm
PF-10	1mt	10cm

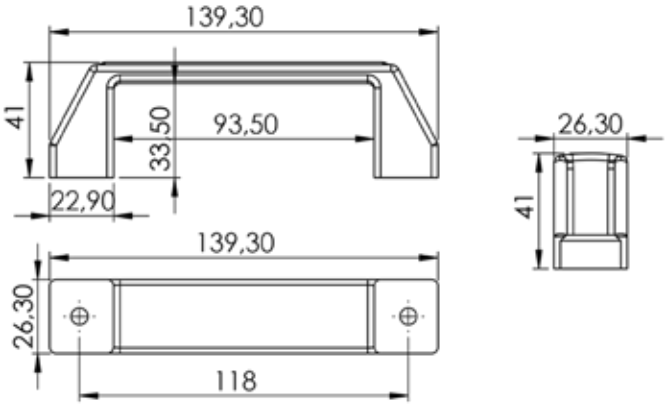

Kapak Kulbu - 118mm
Cover Handle - 118mm

526

Malzeme Material	
Gövde Body	**Polyamide DIN-EN ISO 1043-1 PA6 GFR 30**

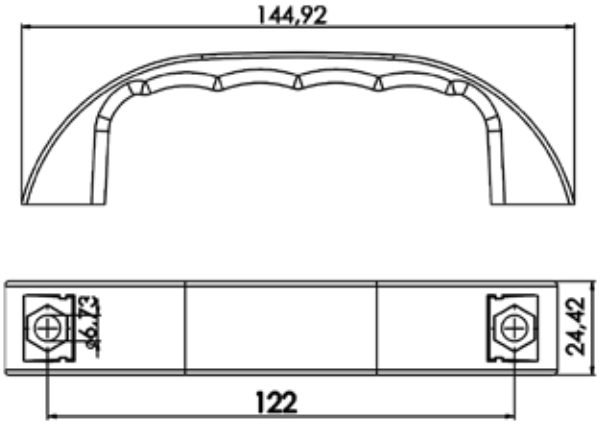

Kapak Kulbu - 122mm
Cover Handle - 122mm

526-1

Malzeme Material	
Gövde Body	**Polyamide DIN-EN ISO 1043-1 PA6 GFR 30**

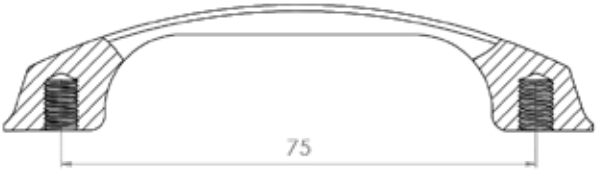

Kapak Kulbu - 75mm
Cover Handle - 75mm

527

Malzeme Material	
Gövde Body	**Polyamide DIN-EN ISO 1043-1 PA6 GFR 30**

Kapak Kulbu - 70mm
Cover Handle - 70mm

528

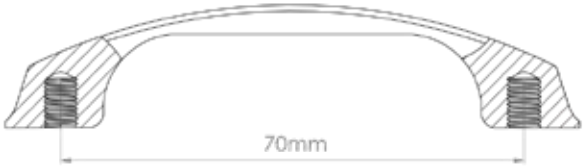

Malzeme Material	
Gövde Body	**Zamak DIN-EN 1774-ZnAl4Cu1**

Kapak Kulbu - 100mm
Cover Handle - 100mm

529

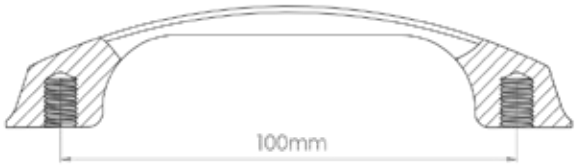

Malzeme Material	
Gövde Body	**Zamak DIN-EN 1774-ZnAl4Cu1**

Kapak Kulbu
Cover Handle

529-1

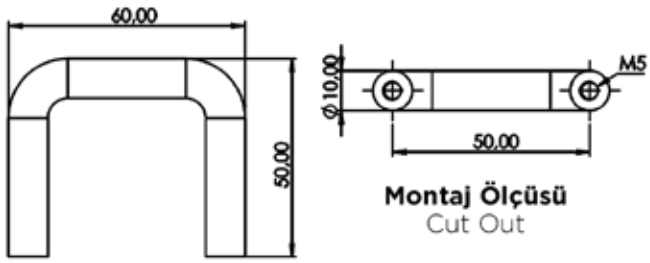

Montaj Ölçüsü
Cut Out

Malzeme Material	
Gövde Body	**Çelik** Steel

Kapak Kulbu
Cover Handle

529-2

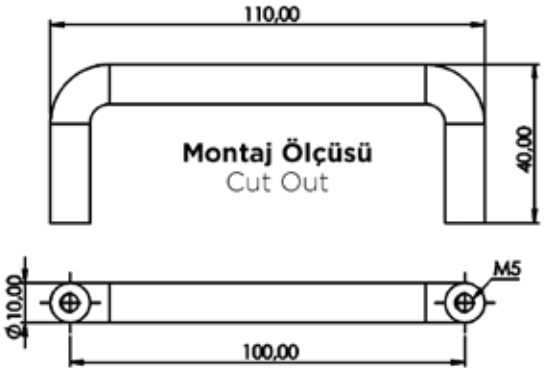

Malzeme Material	
Gövde Body	**Çelik** Steel

Kapak Kulbu
Cover Handle

529-3

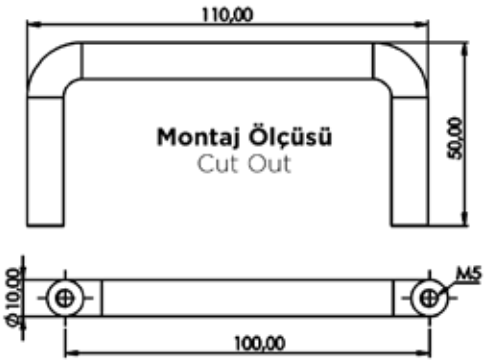

Malzeme Material	
Gövde Body	**Çelik** Steel

Makine Kapak Kulbu
Cover Handle

530

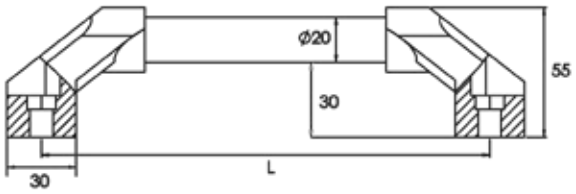

Kod Code	**L**
530	200mm
531	300mm
532	400mm
533	500mm

Malzeme Material	
Kol Handle	**Alüminyum** Aluminium
Yan Parça Fixing Part	**Polyamide DIN-EN ISO 1043-1 PA6 GFR 30**

Armut Kulp
Cover Handle

534

Malzeme Material	
Gövde Body	**Polyamide DIN-EN ISO 1043-1 PA6 GFR 30**
Civata Screw	**Çelik** Steel

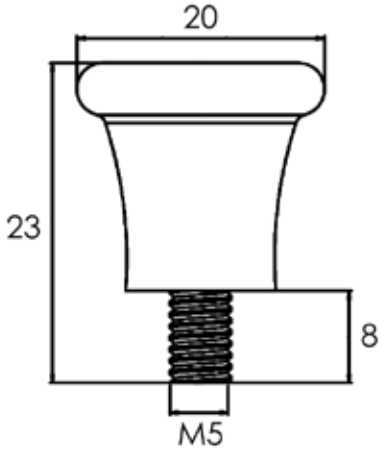

Geçme Kapak Tutamağı
Cover Handle

535

Malzeme Material	
Gövde Body	**Polyamide DIN-EN ISO 1043-1 PA6 GFR 30**

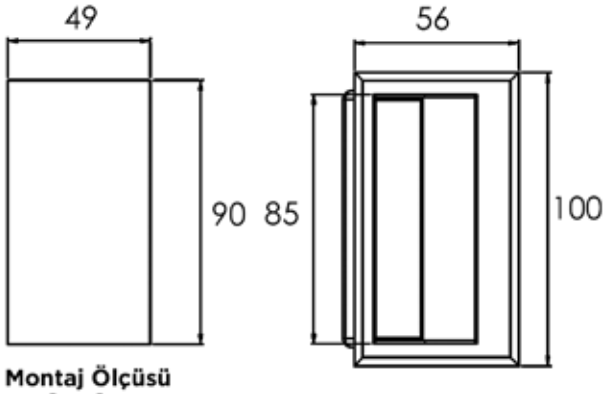

Montaj Ölçüsü
Cut Out

Geçme Kapak Tutamağı
Cover Handle

535-1

Malzeme Material	
Gövde Body	**Polyamide DIN-EN ISO 1043-1 PA6 GFR 30**

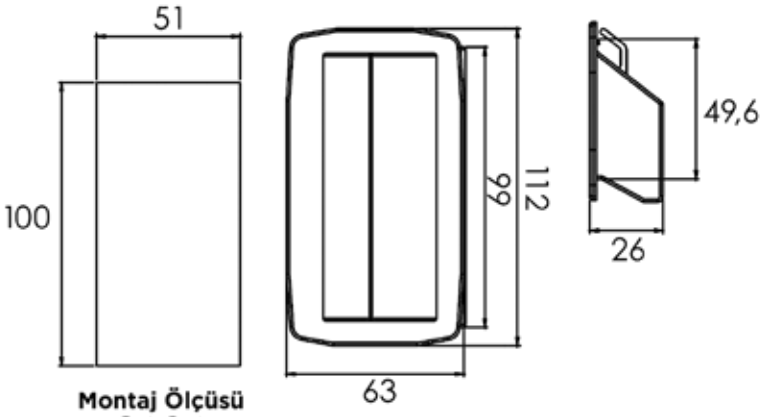

Montaj Ölçüsü
Cut Out

Mühürleme Vidası
Sealing Screw

536

Malzeme Material	
Gövde Body	**Polyamide DIN-EN ISO 1043-1 PA6 GFR 30**
Civata Screw	**Çelik** Steel

Mühürleme Vidası - Zamak
Sealing Screw - Zamak

537

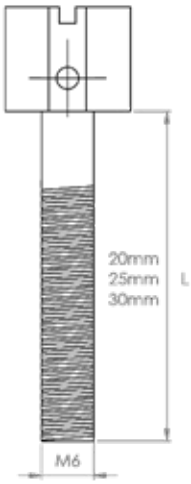

Kod Code	**h**
537	20mm
538	25mm
539	30mm

Malzeme Material	
Gövde Body	**Zamak DIN-EN 1774-ZnAl4Cu1**
Civata Screw	**Çinko Kaplama** Zinc Plated

Mühürleme Vidası
Sealing Screw

540

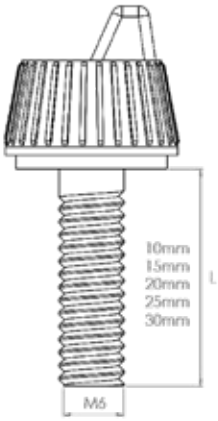

Kod Code	**h**
540	10mm
541	15mm
542	20mm
543	25mm
544	30mm

Malzeme Material	
Gövde Body	**Polyamide DIN-EN ISO 1043-1 PA6 GFR 30**
Civata Screw	**Çelik** Steel

M6 Kafes Somun
M6 Cage Nut

546

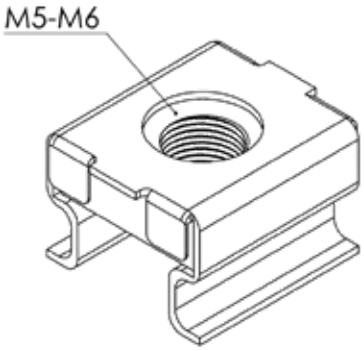

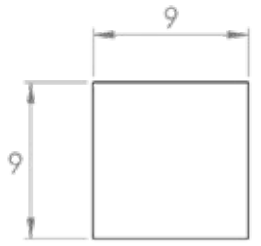

Montaj Ölçüsü
Cut Out

Kod Code	**Metric**
546	m6
545	m5

Malzeme Material	
Gövde Body	**Çelik** Steel

M8 Kafes Somun
M8 Cage Nut

547

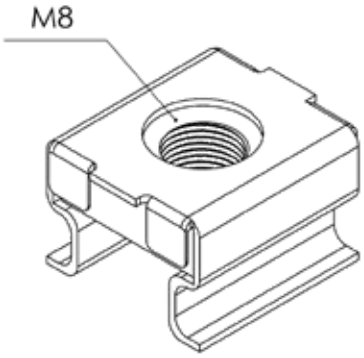

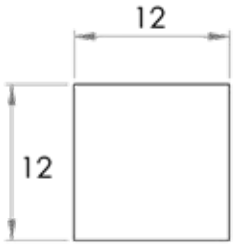

Montaj Ölçüsü
Cut Out

Malzeme Material	
Gövde Body	**Çelik** Steel

3/16 Kelebek Somun - Delikli
3/16 Wing Nut - Perforated

548

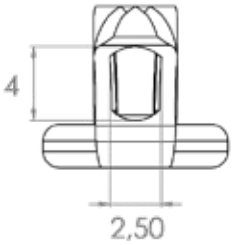

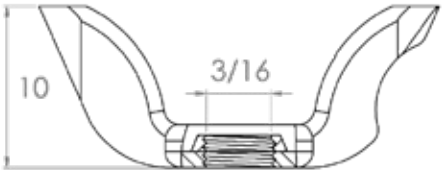

Malzeme Material	
Gövde Body	**Çelik** Steel

M5 Kelebek Somun - Delikli
M5 Wing Nut - Perforated

549

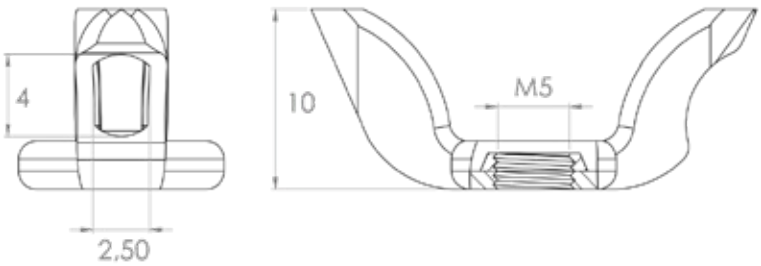

Malzeme Material	
Gövde Body	**Çelik** Steel

M6 Kelebek Somun
M6 Wing Nut

550

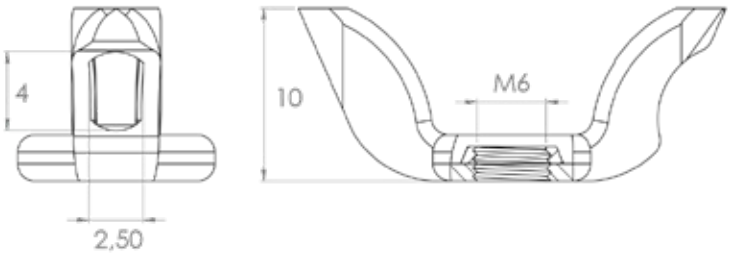

Malzeme Material	
Gövde Body	**Çelik** Steel

M6 Kelebek Somun - Çelik
M6 Wing Nut - Steel

551

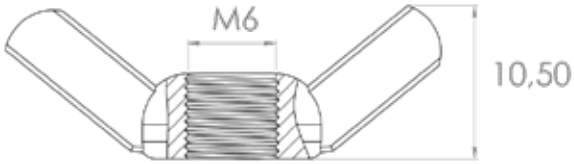

Malzeme Material	
Gövde Body	**Çelik** Steel

Punta Vidaları
Copper Welding Stud

PV	**Kod** Code	**Ölçü** Size
	PV4-8	M4x8
	PV4-10	M4x10
	PV4-12	M4x12
	PV4-16	M4x16
	PV4-25	M4x25
	PV5-10	M5x10
	PV5-12	M5x12
	PV5-16	M5x16
	PV5-20	M5x20
	PV5-25	M5x25
	PV6-10	M6x10
	PV6-12	M6x12
	PV6-16	M6x16
	PV6-20	M6x20
	PV6-25	M6x25
	PV6-30	M6x30
	PV6-40	M6x40
	PV8-12	M8x12
	PV8-16	M8x16
	PV8-20	M8x20
	PV8-25	M8x25

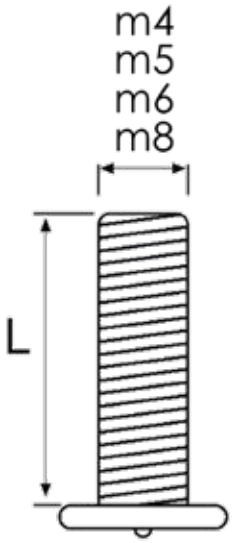

Malzeme Material	
Gövde Body	**Çelik** Steel
Kaplama Finish	**Bakır Kaplama** Copper Plated

Somun Perçin - Silindir Gövde
Blind Rivet Nut

SP	**Kod** Code	**Ölçü** Size
	SP-4	M4
	SP-5	M5
	SP-6	M6
	SP-8	M8
	SP-10	M10

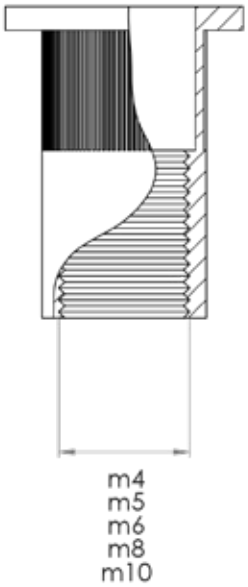

Malzeme Material	
Gövde Body	**Çelik** Steel

Somun Saklama Tapası
Nut Cap

572-1

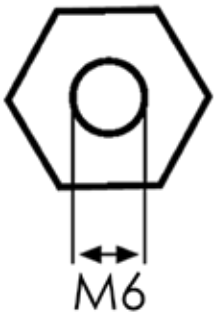

572

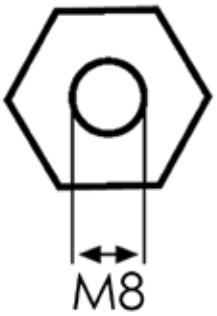

Malzeme Material	
Gövde Body	**Polyamide DIN-EN ISO 1043-1 PA6 GFR 30**

M6 Plastik Civata Pulu
M6 Plastic Bolt Holder

580

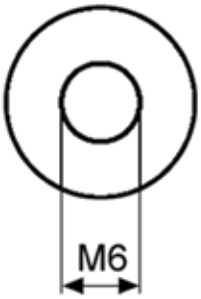

Malzeme Material	
Gövde Body	**Polyamide DIN-EN ISO 1043-1 PA6 GFR 30**

M6 Civata Pulu
M6 Bolt Holder

578

Malzeme Material	
Gövde Body	**Çelik** Steel

M8 Mapa
M8 Eyebolt

553

Malzeme Material	
Gövde Body	**Dövme Çelik** Steel
Kaplama Finish	**Çinko Kaplama** Zinc Plated

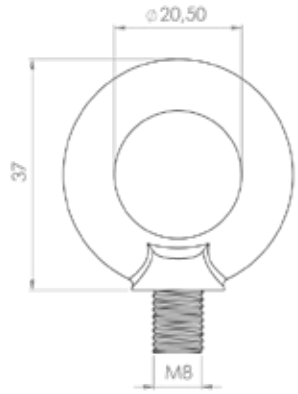

M10 Mapa
M10 Eyebolt

554

Malzeme Material	
Gövde Body	**Dövme Çelik** Steel
Kaplama Finish	**Çinko Kaplama** Zinc Plated

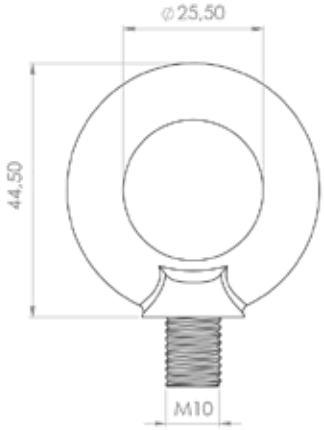

M12 Mapa
M12 Eyebolt

555

Malzeme Material	
Gövde Body	**Dövme Çelik** Steel
Kaplama Finish	**Çinko Kaplama** Zinc Plated

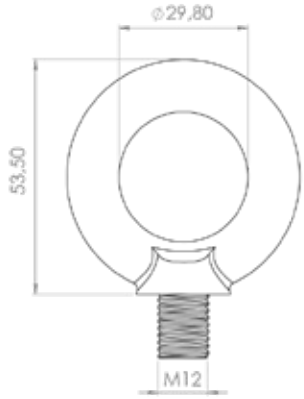

M16 Mapa
M16 Eyebolt

556

Malzeme Material	
Gövde Body	**Dövme Çelik** Steel
Kaplama Finish	**Çinko Kaplama** Zinc Plated

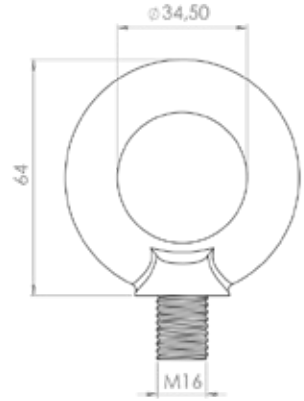

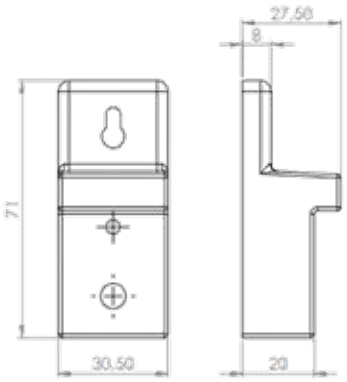

Kod Code	**Özellik** Specification
552	**Metal Takviyeli** Metal Reinforced
552-1	**Polyamide DIN-EN ISO 1043-1 PA6 GFR 30**

Pano Askı Kulağı
Panel Connection Element

552

Malzeme Material	
Gövde Body	**Polyamide DIN-EN ISO 1043-1 PA6 GFR 30**

W Otomat Kapatma Plastiği
DIN Rail Cover

560

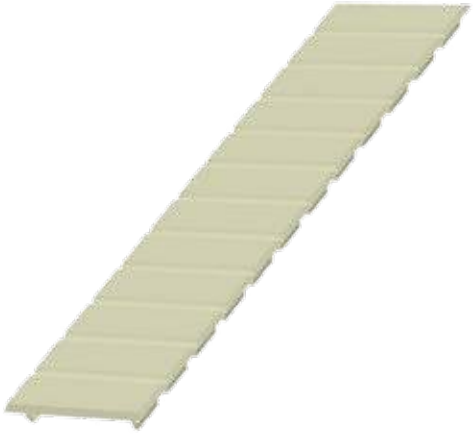

Malzeme Material	
Gövde Body	**Polyamide DIN-EN ISO 1043-1 PA6 GFR 30**

W Otomat Etiketi - Yapışkanlı
Automat Label

Malzeme Material	
Gövde Body	**Polyamide DIN-EN ISO 1043-1 PA6 GFR 30**

557
17x30

558
17x52

559
17x70

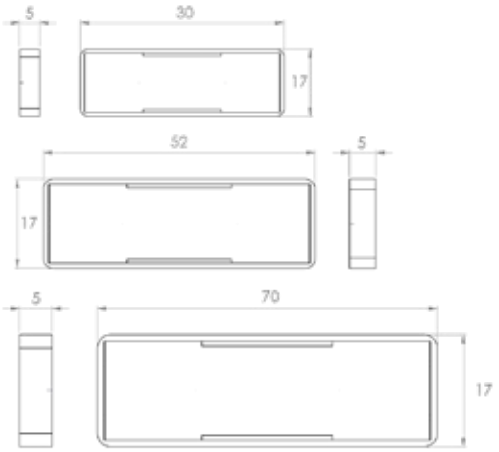

Metal Etiket
Metal Label

561
No: 1

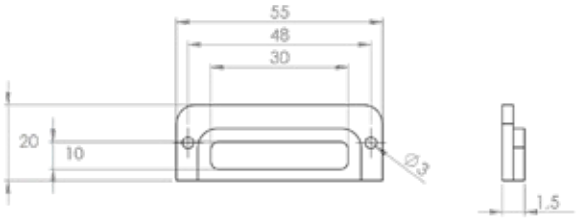

562
No: 2

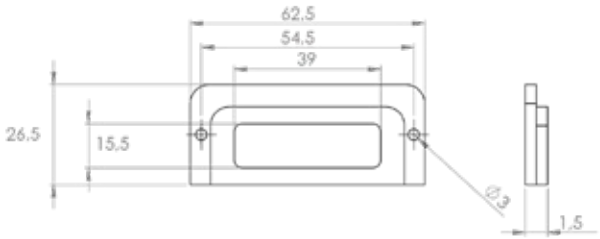

563
No: 3

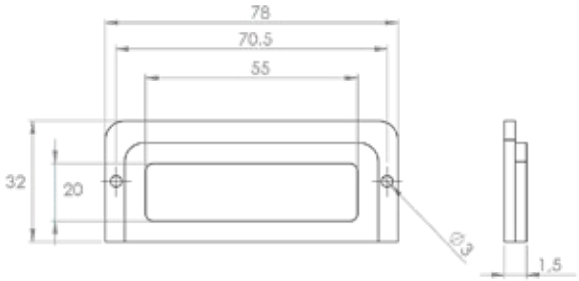

564
No: 4

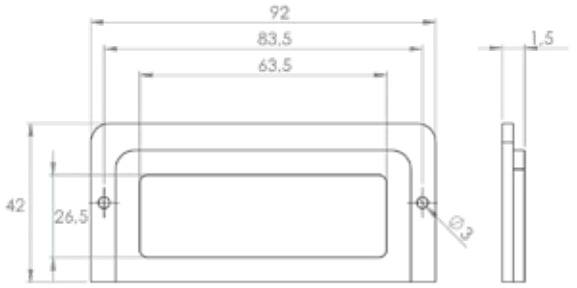

Malzeme Material	
Gövde Body	**Çelik** Steel

17x11mm Köşe Bağlantı Aparatı
17x11mm Panel Connection Part

565

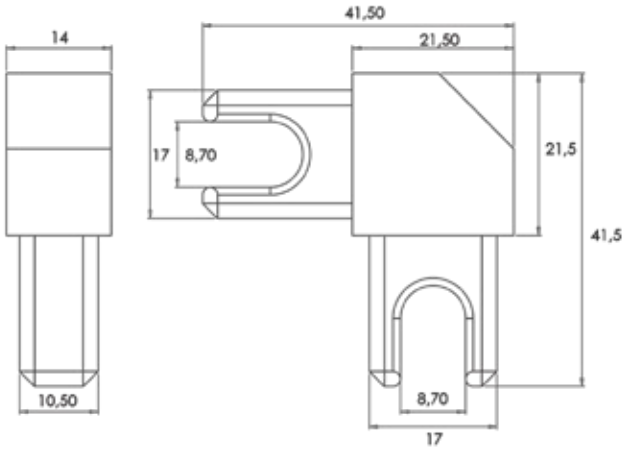

Kod Code	**Malzeme** Material
565	Zamak DIN-EN 1774-ZnAl4Cu1
566	Polyamide DIN-EN ISO 1043-1 PA6 GFR 30

18x18mm Köşe Bağlantı Aparatı
18x18mm Panel Connection Part

565-1

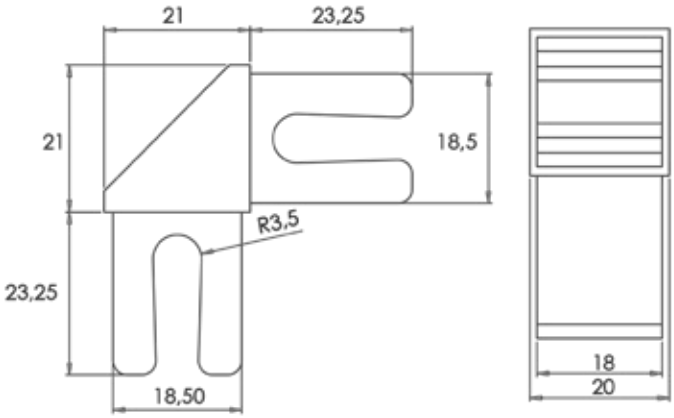

Kod Code	**Malzeme** Material
565-1	Zamak DIN-EN 1774-ZnAl4Cu1
566-1	Polyamide DIN-EN ISO 1043-1 PA6 GFR 30

W Otomat Rayı
W DIN Rail

569

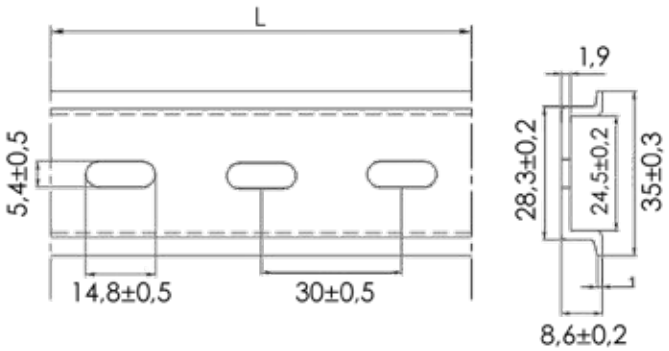

Kod Code	**L**
569	1000mm
570	2000mm

Malzeme Material
Çelik Steel

Pano Taşıma Ayağı
Panel Leg

571

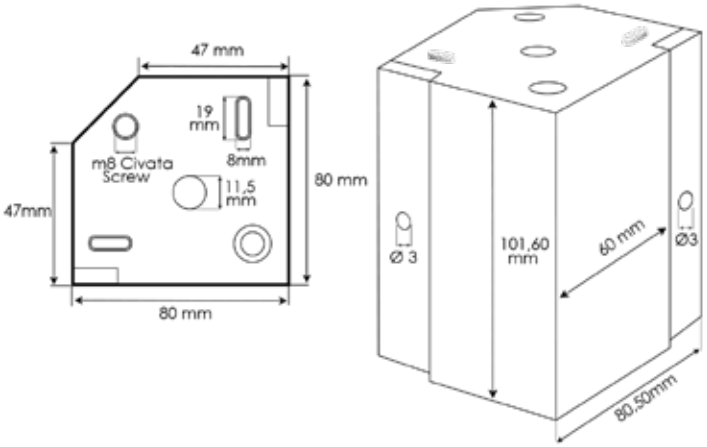

Malzeme Material	
Gövde Body	**Polyamide DIN-EN ISO 1043-1 PA6 GFR 30**

Rak Kabin Bağlantı Dübeli
Fixing Dowel for Rock Cabinet

573

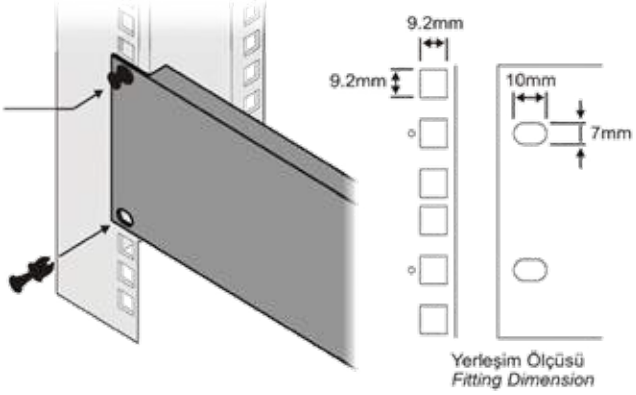

Malzeme Material	
Gövde Body	**Polyamide DIN-EN ISO 1043-1 PA6 GFR 30**

Fan Dübeli
Fixing Dowel

573-1

Malzeme Material	
Gövde Body	**Polyamide DIN-EN ISO 1043-1 PA6 GFR 30**

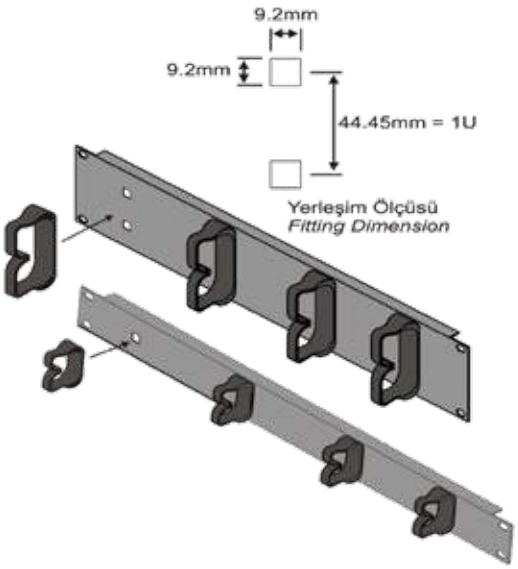

U Kablo Organizatörü
U Cable Organizer

575
1 U

574
2 U

Malzeme Material	
Gövde Body	Polyamide DIN-EN ISO 1043-1 PA6 GFR 30

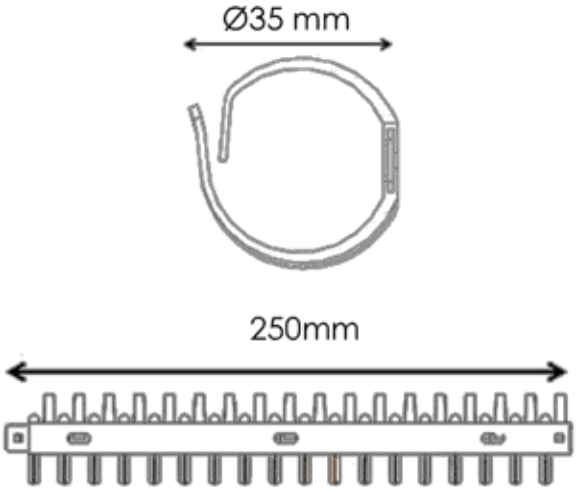

Kablo Organizatörü
Cable Organizer

576

Malzeme Material	
Gövde Body	Polyamide DIN-EN ISO 1043-1 PA6 GFR 30

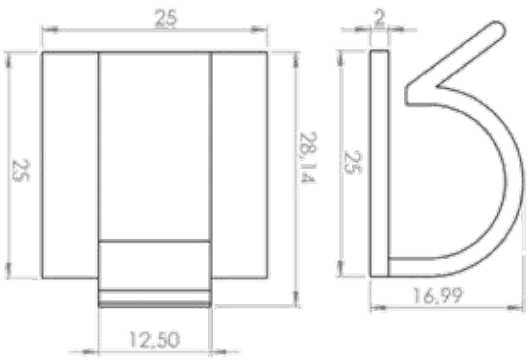

Anahtar Askısı
Key Hanger

577

Malzeme Material	
Gövde Body	Polyamide DIN-EN ISO 1043-1 PA6 GFR 30

U Profil Destek Rayı
U Profile Support Rail

579-100

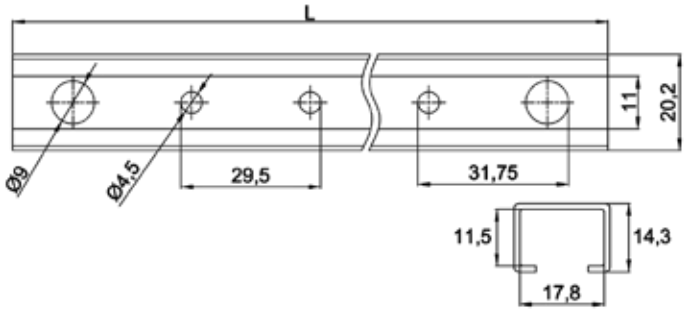

Malzeme Material	
Gövde Body	Çelik Steel

Kod Code	L
579-100	1000mm
579-200	2000mm

Cam Tutturma Elemanı
Glass Connection Element

581

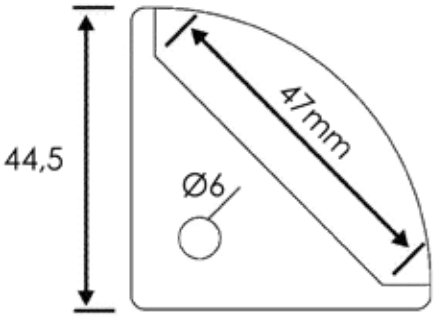

Yerleşim Ölçüsü
Fitting Dimension

Malzeme Material	
Gövde Body	Polyamide DIN-EN ISO 1043-1 PA6 GFR 30

Cam Tutturma Elemanı
Glass Connection Element

581-1

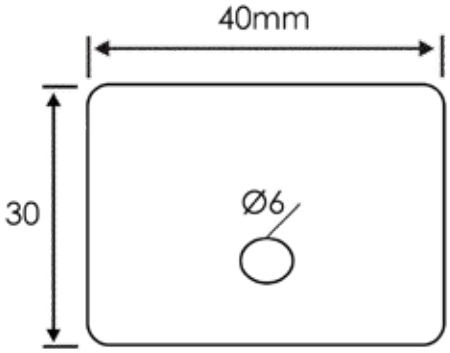

Yerleşim Ölçüsü
Fitting Dimension

Malzeme Material	
Gövde Body	Polyamide DIN-EN ISO 1043-1 PA6 GFR 30

Pirinç Makine Pensi
Stud Welding Chuck Brass

MP

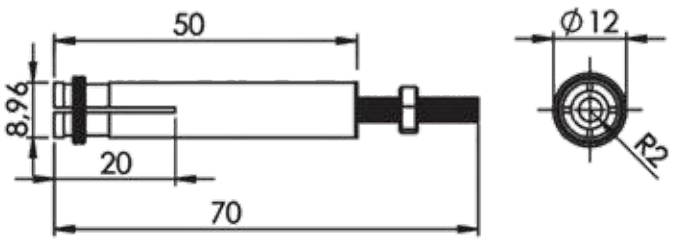

Malzeme Material	
Gövde Body	**Pirinç** Brass

Bakır Makine Pensi
Stud Welding Chuck Copper

BMP

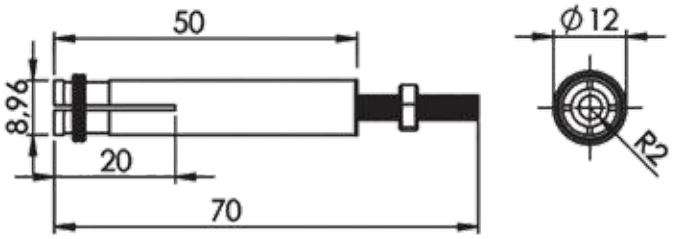

Malzeme Material	
Gövde Body	**Bakır** Copper

Nötr Topraklama Klemensi
Neutral Earth Connector

NTK

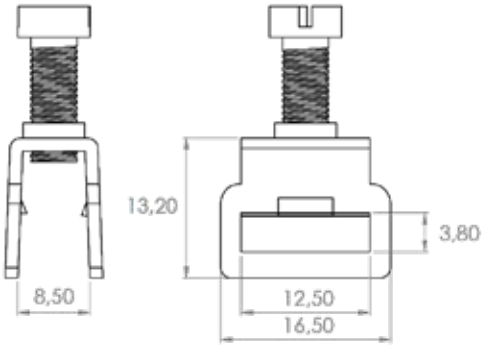

Malzeme Material	
Gövde Body	**Çelik** Steel

Polietilen Yapışkanlı Contalar
Polyethylene Adhesive Gaskets

Kod Code	h	L
603	3	10
604	3	15
605	3	20
606	3	25
607	3	30
608	3	35
609	3	40
610	5	10
611	5	15
612	5	20
613	5	25
614	5	30
615	5	35
616	5	40
617	10	10
618	10	15
619	10	20
620	10	25
621	10	30
622	10	35
623	10	40

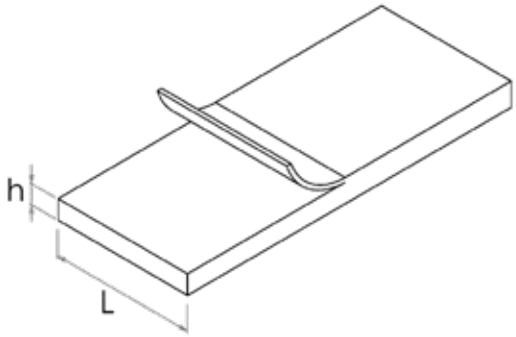

Malzeme Material
Polietilen Polyethylene

EPDM Yapışkanlı Contalar
EPDM Adhesive Gaskets

Kod Code	h	L
624	3	10
625	3	15
626	3	20
627	3	25
628	3	30
629	3	35
630	5	10
631	5	15
632	5	20
633	5	25
634	5	30
635	5	35

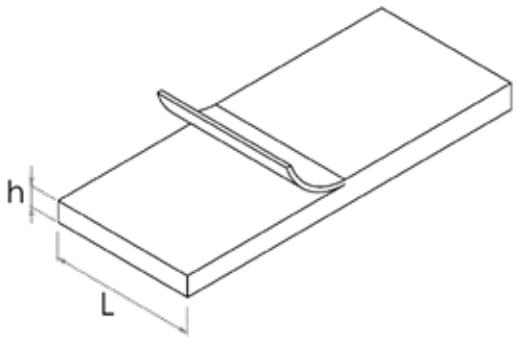

Malzeme Material
EPDM EPDM

Poliüretan Dökme Conta
Polyurethane Adhesive Gasket

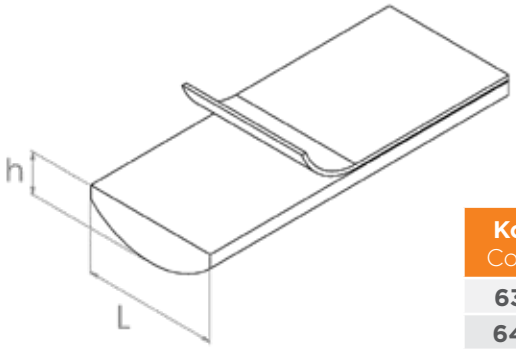

Kod Code	h	L
639	5	10
640	5	15
641	5	20

Farklı ölçüler için iletişime geçebilirsiniz.
Contact us for different dimensions.

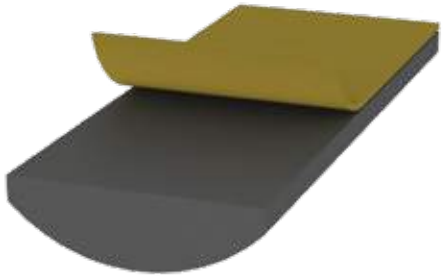

Malzeme Material	
Gövde Body	**Poliüretan** Polyurethane

U Kenar Fitilleri
U Edge Protection

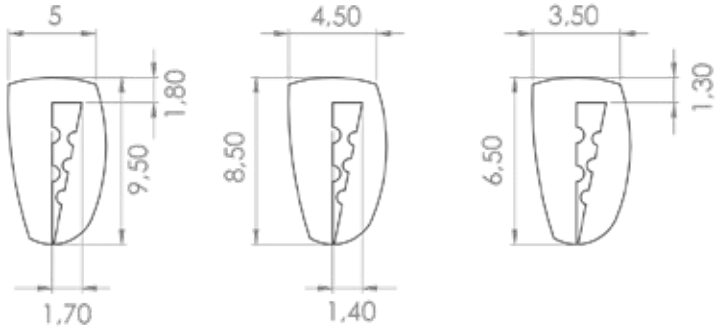

2 - 2.5 mm | 1 - 1.5 mm | 0.8 mm

602 | 601 | 601-1

Malzeme Material	
Gövde Body	**PVC**

Çift Taraflı Montaj Bant
Two Side Montage Tape

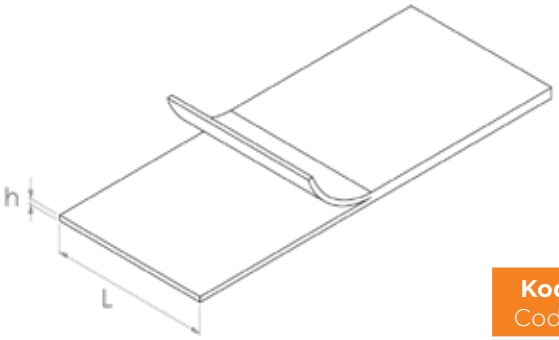

Kod Code	h	L
636	1	10
637	1	20
638	2	20

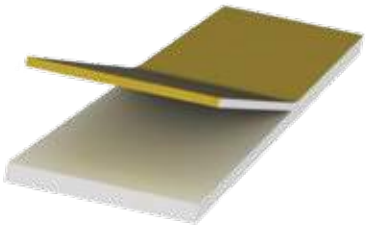

Malzeme Material	
Gövde Body	**Polietilen** Polyethylene

642

EPDM

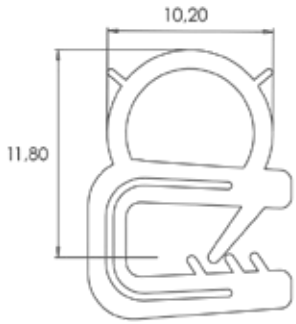

643

EPDM

644

EPDM

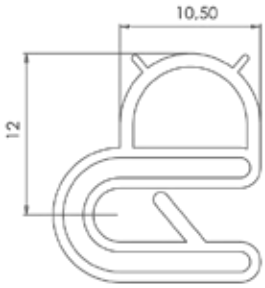

645

EPDM

646

EPDM

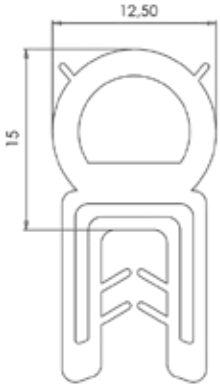

647

EPDM

648

PVC

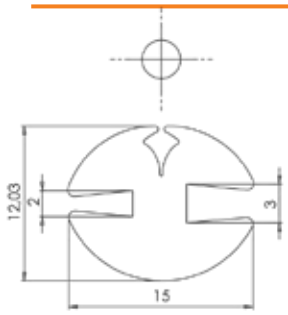

649

EPDM

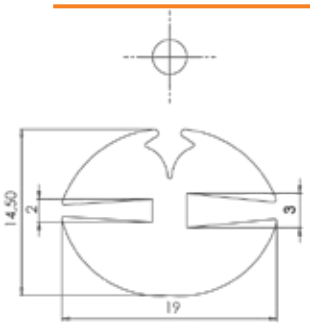

650

EPDM

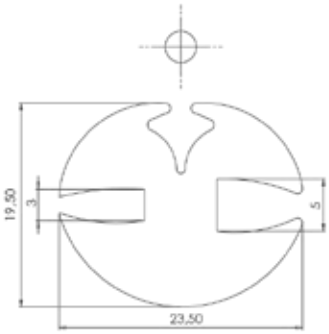

651

EPDM

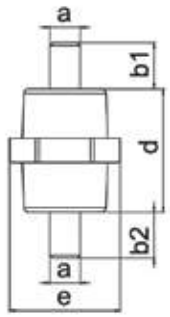

Kod Code	Özellikler Specifications	Ölçüler Dimensions mm					Kutu Adedi Box Quantity
		a	b1	b2	e	h	
701	2 Taraf Cıvatalı Double Side Bolt	m5	13	13	22	27	1250
701-1	1 Taraf Cıvatalı One Side Bolt	m5	13	13	22	27	1250

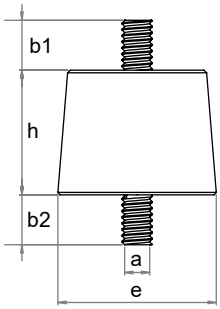

Kod Code	Özellikler Specifications	Ölçüler Dimensions mm					Kutu Adedi Box Quantity
		a	b1	b2	e	h	
702	2 Taraf Cıvatalı Double Side Bolt	m6	13	13	30	27	500
702-1	1 Taraf Cıvatalı One Side Bolt	m6	13	0	30	27	500
702-2	Çift Taraf Kör Somunlu Double Side Blind Nut	m6	0	0	30	27	500

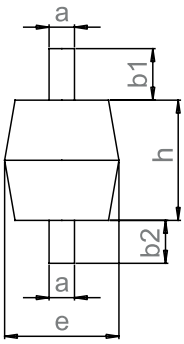

Kod Code	Özellikler Specifications	Ölçüler Dimensions mm					Kutu Adedi Box Quantity
		a	b1	b2	e	h	
703	2 Taraf Cıvatalı Double Side Bolt	m8	13	13	30	40	250
703-1	1 Taraf Cıvatalı One Side Bolt	m8	13	0	30	40	250
705	Çift Taraf Kör Somunlu Double Side Blind Nut	m8	0	0	30	40	250

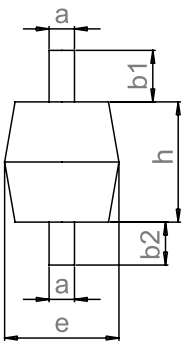

Kod Code	Özellikler Specifications	Ölçüler Dimensions mm					Kutu Adedi Box Quantity
		a	b1	b2	e	h	
704	2 Taraf Cıvatalı Double Side Bolt	m10	13	13	35	40	200
704-1	1 Taraf Cıvatalı One Side Bolt	m10	13	0	35	40	200
706	Çift Taraf Kör Somunlu Double Side Blind Nut	m10	0	0	35	40	200

M10 Reçineli İzolatör - 50x50mm
M10 Insulator with Resinous - 50x50mm

714

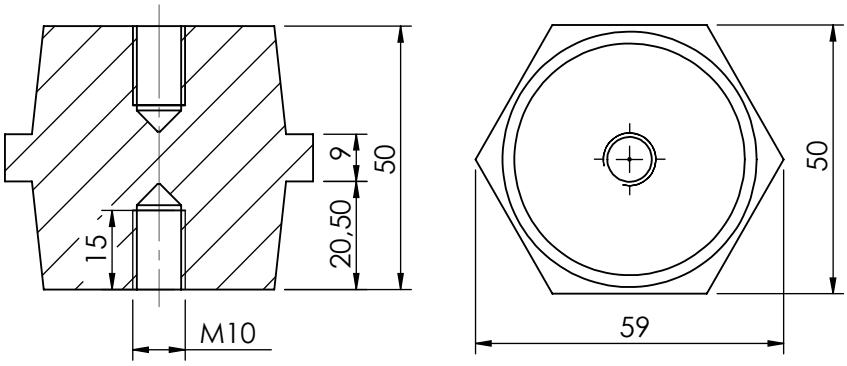

Kod Code	Özellikler Specifications	Ölçüler Dimensions mm					Kutu Adedi Box Quantity
		a	b1	b2	e	h	
710	Çift Taraf Kör Somunlu Double Side Blind Nut	m8	20	20	55	60	45
711	Çift Taraf Kör Somunlu Double Side Blind Nut	m10	20	20	55	60	45
711-1	Çift Taraf Kör Somunlu Double Side Blind Nut	m12	20	20	55	60	45

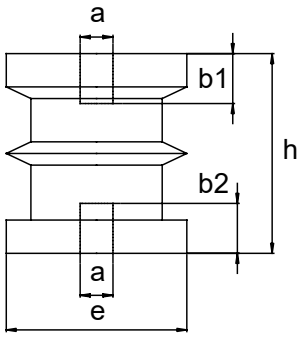

M10 Kademeli İzolatör
M10 Insulator

712

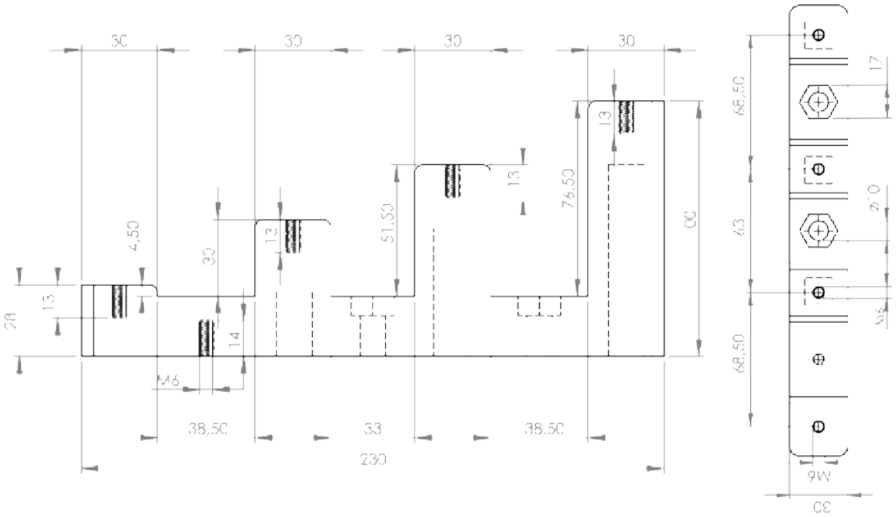

M8 Bara Tutucu Serfil
M8 Bar Holder

709

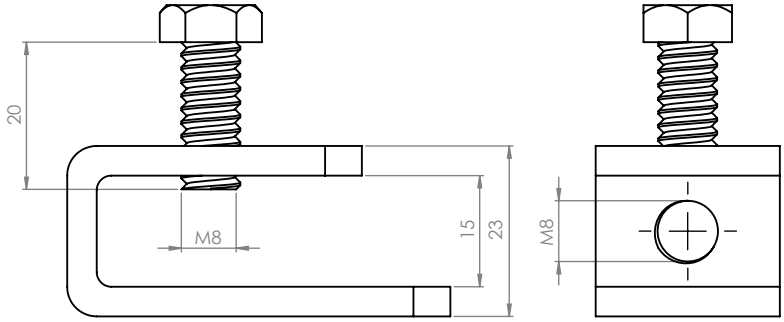

3x1F Tarak İzolatör
3x1F Insulator

707

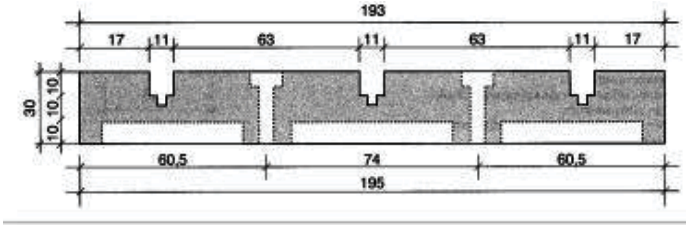

3x2F Tarak İzolatör
3x2F Insulator

708

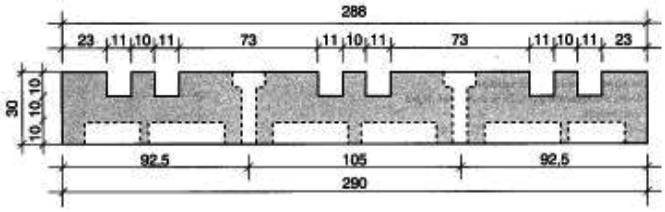

3x3F Tarak İzolatör
3x3F Insulator

708-3F

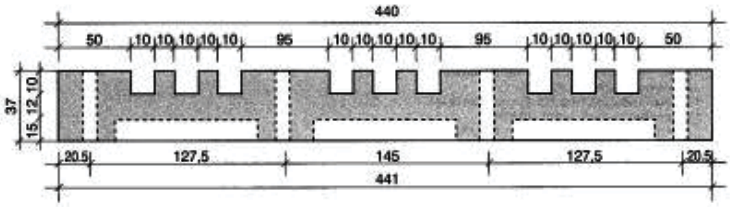

3x1F+N Tarak İzolatör
3x1F+N Insulator

707-N

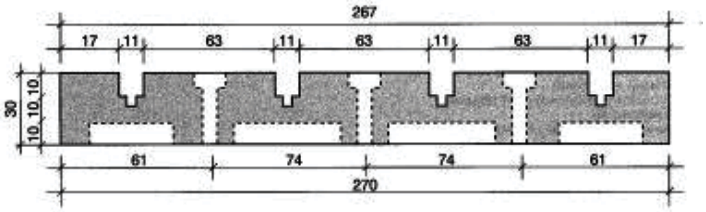

3x2F+N Tarak İzolatör
3x2F+N Insulator

708-N

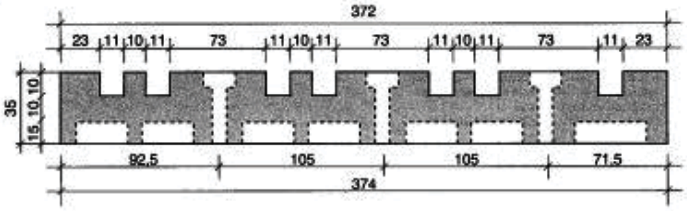

Kod Code	Özellikler Specifications	Ölçüler Dimensions mm					Kutu Adedi Box Quantity
		a	b1	b2	e	h	
PC-5	2 Taraf Cıvatalı Double Side Bolt	m5	12	12	18	25,5	500
PC-6	2 Taraf Cıvatalı Double Side Bolt	m6	16	16	21	29,5	300
PC-8	2 Taraf Cıvatalı Double Side Bolt	m8	15	15	31,5	40	100
PC-10	2 Taraf Cıvatalı Double Side Bolt	m10	15	15	31,5	40	100
PC-8-1	2 Taraf Cıvatalı Double Side Bolt	m8	18	18	43,3	50	100
PC-10-1	2 Taraf Cıvatalı Double Side Bolt	m10	18	18	13,3	50	100

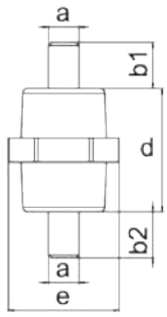

Kod Code	Özellikler Specifications	Ölçüler Dimensions mm					Kutu Adedi Box Quantity
		a	b1	b2	e	h	
PCS-5	1 Taraf Cıvatalı One Side Bolt	m5	12	9	18	25,5	500
PCS-6	1 Taraf Cıvatalı One Side Bolt	m6	16	12	21	29,5	300
PCS-8	1 Taraf Cıvatalı One Side Bolt	m8	15,5	15	31,5	40	100
PCS-10	1 Taraf Cıvatalı One Side Bolt	m10	15	15	31,5	40	100
PCS-8-1	1 Taraf Cıvatalı One Side Bolt	m8	18	15	43,5	50	100
PCS-10-1	1 Taraf Cıvatalı One Side Bolt	m10	18	15	43,3	50	100

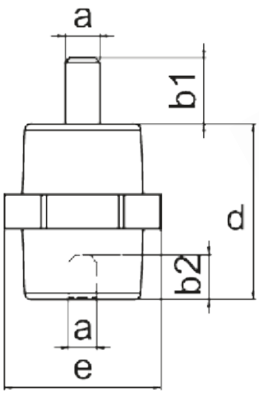

Kod Code	Özellikler Specifications	Ölçüler Dimensions mm					Kutu Adedi Box Quantity
		a	b1	b2	e	h	
PS-5	Çift Taraf Kör Somunlu Double Side Blind Nut	m5	9	9	18	25,5	500
PS-6	Çift Taraf Kör Somunlu Double Side Blind Nut	m6	12	12	21	29,5	300
PS-8	Çift Taraf Kör Somunlu Double Side Blind Nut	m8	15	15	31,5	40	100
PS-10	Çift Taraf Kör Somunlu Double Side Blind Nut	m10	15	15	31,5	40	100
PS-8-1	Çift Taraf Kör Somunlu Double Side Blind Nut	m8	15	15	43,3	50	100
PS-10-1	Çift Taraf Kör Somunlu Double Side Blind Nut	m10	15	15	43,3	50	100

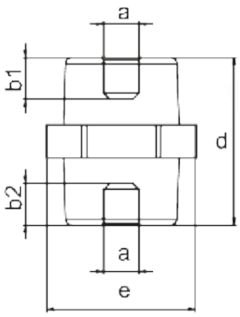

Kod Code	Özellikler Specifications	Ölçüler Dimensions mm								Kutu Adedi Box Quantity
		A	C	D	E1	E2	F1	F2	H	
PTI-1	3x1F / 5-10 mm	74	73	196	25	34,5	10,5	5,5	8,5	50

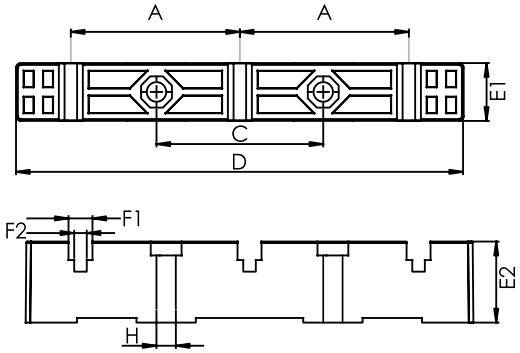

Ürün Belgeleri
50kA Tip Testi
960°C Kızaran Tel Testi
Certificates
50kA Type Test
960°C Glow Wire Test

Kod Code	Özellikler Specifications	Ölçüler Dimensions mm								Kutu Adedi Box Quantity
		A	C	D	E1	E2	F1	F2	H	
PTI-3	3x1F + N / 5-10 mm	65	65	240	25,5	35	10	5,5	9	50

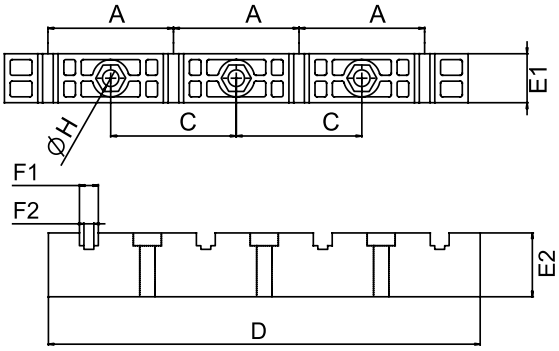

Ürün Belgeleri
50kA Tip Testi
960°C Kızaran Tel Testi
Certificates
50kA Type Test
960°C Glow Wire Test

Kod Code	Özellikler Specifications	Ölçüler Dimensions mm									Kutu Adedi Box Quantity
		A1	A2	C1	C2	D	E1	E2	F1	H	
PTI-2	3x2F / 10 mm	20,5	81,3	80	105	290	25	34,5	10,5	8,5	50

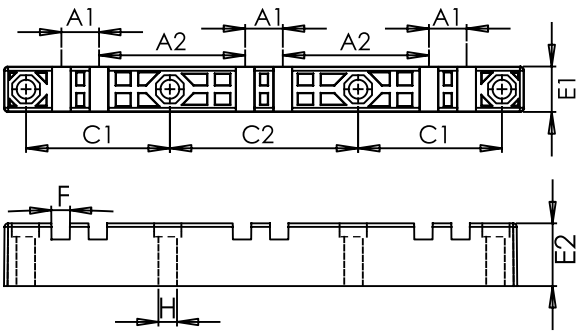

Ürün Belgeleri
65kA Tip Testi
960°C Kızaran Tel Testi
Certificates
65kA Type Test
960°C Glow Wire Test

Kod Code	Özellikler Specifications	Ölçüler Dimensions mm									Kutu Adedi Box Quantity
		A	C	C1	D	F	H	E1	E2	G	
PTI-7	1x3F / 10 mm	20,5	20	8x12,4	90	10,5	75	30	37	10	100

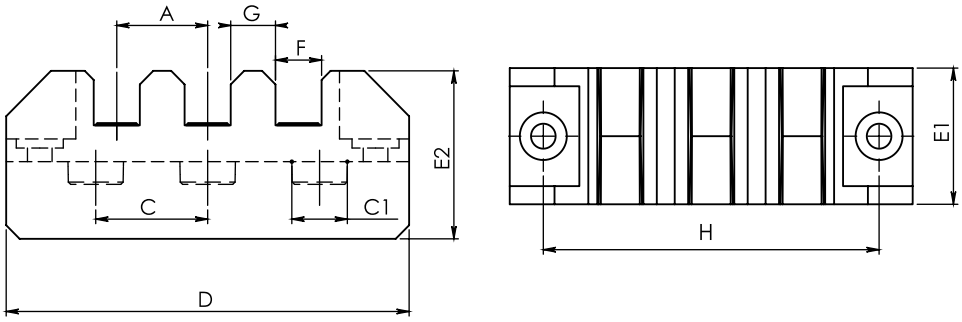

Ürün Belgeleri
960°C Kızaran Tel Testi
Certificates
960°C Glow Wire Test

Kod Code	Özellikler Specifications	Ölçüler Dimensions mm											Kutu Adedi Box Quantity
		A	D	F	H	E1	E2	G	C	C1	N	M	
PTI-7-3	1x3F / 10 mm	21	69,6	10,5	51,5	55	25	10	63	35,5	3,35	15,7	100

Ürün Belgeleri
960°C Kızaran Tel Testi
Certificates
960°C Glow Wire Test

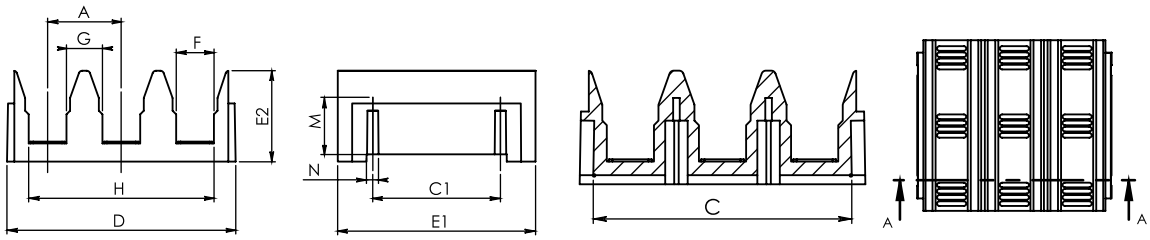

Kod Code	Özellikler Specifications	Ölçüler Dimensions mm									Kutu Adedi Box Quantity
		A	C	C1	D	F	H	E1	E2	G	
PTI-7-2	1x3F / 5 mm	10,5	25	8x12,4	65	5,5	50	30	37	5	100

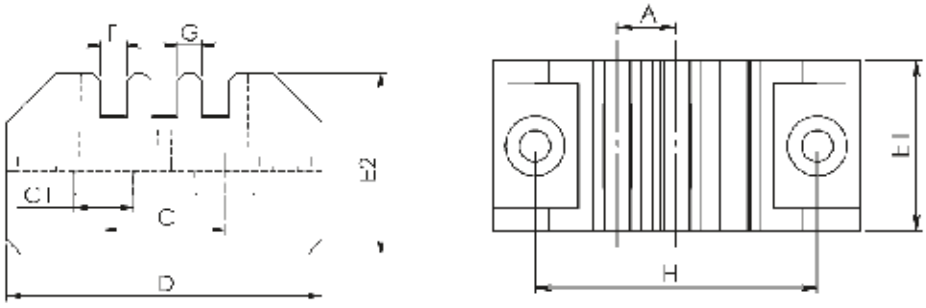

Ürün Belgeleri
960°C Kızaran Tel Testi
Certificates
960°C Glow Wire Test

1x4 F Tarak İzolatör (Altı Düz Tip)

Kod Code	Özellikler Specifications	Ölçüler Dimensions mm									Kutu Adedi Box Quantity
		A	B	C1	D	F	H	E1	E2	G	
PTI-5-1	1x4F / 10 mm	20,5	20	8,4x8,4	115	10,5	100	35	35	10	100

Ürün Belgeleri
80kA Tip Testi
960°C Kızaran Tel Testi

Certificates
80kA Type Test
960°C Glow Wire Test

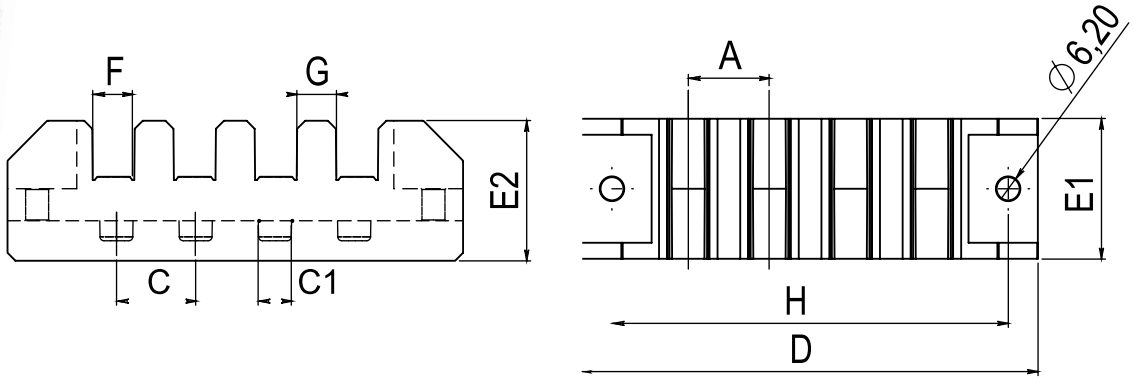

Kod Code	Özellikler Specifications	Ölçüler Dimensions mm								Kutu Adedi Box Quantity
		A	C	D	E1	E2	F1	F2	H	
PTI-4	1x4F / 5 mm	10,5	20	8	65	5,5	35,5	30	5	100

Ürün Belgeleri
65kA Tip Testi
960°C Kızaran Tel Testi

Certificates
65kA Type Test
960°C Glow Wire Test

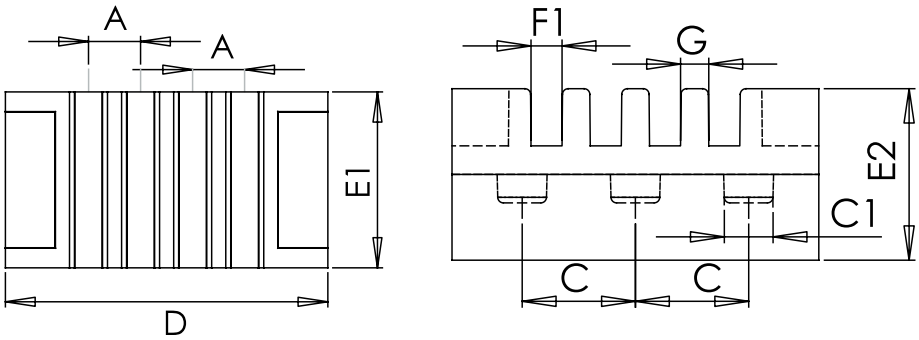

Kod Code	Özellikler Specifications	Ölçüler Dimensions mm									Kutu Adedi Box Quantity
		A	C	C1	D	F	H	E1	E2	G	
PTI-6	1x2F / 10 mm	20,5	25	8x12,4	65	10,5	50	30	37	10	100

Ürün Belgeleri
960°C Kızaran Tel Testi

Certificates
960°C Glow Wire Test

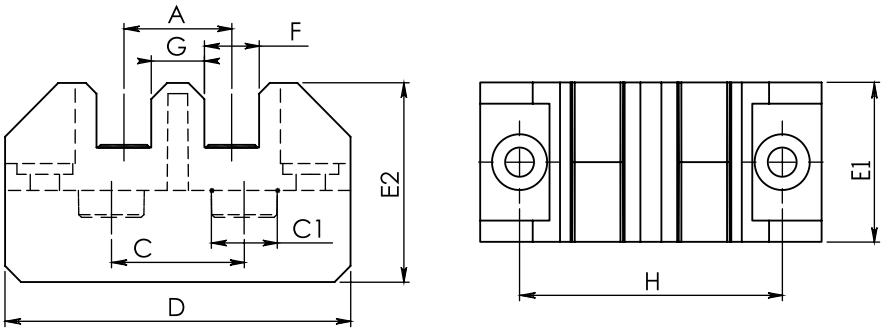

Kod Code	Özellikler Specifications	Ölçüler Dimensions mm							Kutu Adedi Box Quantity
		A	D	F	H	E1	E2	G	
PTI-5	1x4F / 10 mm	20,5	115	10,5	100	35	35	10	100

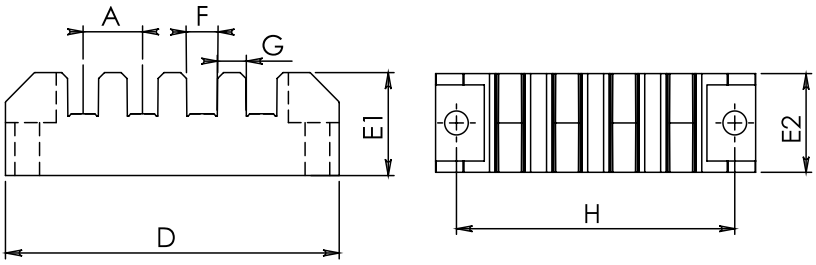

Ürün Belgeleri
960°C Kızaran Tel Testi

Certificates
960°C Glow Wire Test

Kod Code	Özellikler Specifications	Ölçüler Dimensions mm					Kutu Adedi Box Quantity
		A	D	H	E1	E2	
PTI-6-1	1x2F - 1x3F / 5-10 mm	20,5	120	100	35	30	100

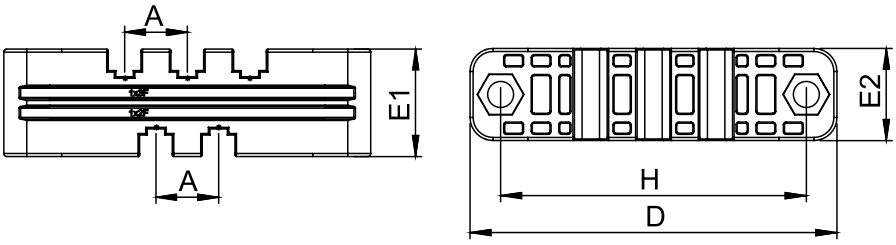

Ürün Belgeleri
960°C Kızaran Tel Testi

Certificates
960°C Glow Wire Test

Kod Code	Özellikler Specifications	Ölçüler Dimensions mm					Kutu Adedi Box Quantity
		A	B	C	D	E	
PTI-8	Geçiş İzolatörü / Transition İnsulator 20x3 / 20x4 / 30x5 / 30x10	45	45	35	35	5,8	100
PTI-8-1	Geçiş İzolatörü / Transition İnsulator 25x5 / 20x10 / 40x10 / 50x10	60	60	45	45	6,5	100

Bushings Properties

Bushings Material:	Glass Reinforced Polyamide 6.6
Conductor Temp:	140°C†
Flamability:	UL94-V0
Equipment Voltage U_e:	690V
Insulation Voltage U_i:	690V
Impulse Voltage U_{imp}:	8kV
Glow Wire:	960°C

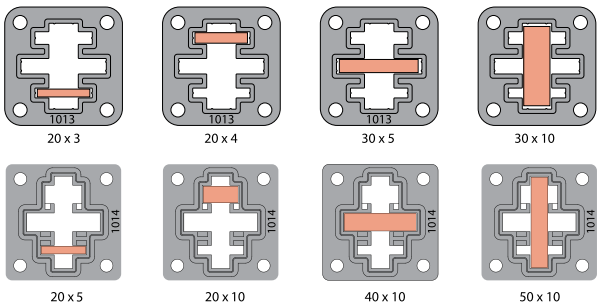

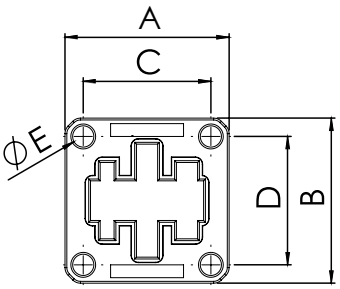

Ürün Belgeleri
960°C Kızaran Tel Testi

Certificates
960°C Glow Wire Test

Trifaze Müşterek W Otomat Baraları
Three Phase W Automat Busbar

Ürün Kodu Product Code	Açıklama Description	Modül Module	Kutu Adedi Quantity
TB-53-1	1 mm Elektrolitik Bakır 53 cm 1 mm Electrolytic Copper 53 cm	10	25
TB-106-1	1 mm Elektrolitik Bakır 106 cm 1 mm Electrolytic Copper 106 cm	20	25
TB-53-1,5	1,5 mm Elektrolitik Bakır 53 cm 1,5 mm Electrolytic Copper 53 cm	10	25
TB-106-1,5	1,5 mm Elektrolitik Bakır 106 cm 1,5 mm Electrolytic Copper 106 cm	20	25
TBK	Trifaze Bara Nihayet Kapağı Finaly Triphase Bar Cover	-	250

Monofaze Müşterek W Otomat Baraları
Mono Phase W Automat Busbar

Ürün Kodu Product Code	Açıklama Description	Modül Module	Kutu Adedi Quantity
MB-53-1	1 mm Elektrolitik Bakır 53 cm 1 mm Electrolytic Copper 53 cm	30	50
MB-106-1	1 mm Elektrolitik Bakır 106 cm 1 mm Electrolytic Copper 106 cm	60	50
MB-53-1,5	1,5 mm Elektrolitik Bakır 53 cm 1,5 mm Electrolytic Copper 53 cm	30	50
MB-106-1,5	1,5 mm Elektrolitik Bakır 106 cm 1,5 mm Electrolytic Copper 106 cm	60	50

Nötr Topraklama Baraları
Neutral Earth Busbar

Ürün Kodu Product Code	Açıklama Description	Modül Module	Kutu Adedi Quantity
NTB-1	15 mm x 1,5 mm x 1 m	31	20
NTB-2	15 mm x 1,5 mm x 1 m	61	20
NTB-3	15 mm x 2 mm x 1 m	31	20
NTB-4	15 mm x 2 mm x 1 m	61	20

Nötr Bara Mesnedi
Neutral Busbar Bearing

Ürün Kodu Product Code	Açıklama Description	Modül Module	Kutu Adedi Quantity
NBM	**Nötr Bara Mesnedi** Neutral Busbar Bearing	-	150

Kod Code	Kanalın Cinsi Channel Type	Kutu Box (m)
3025-25	25x25 **PVC Kablo Kanalı** Cable Channel	100m
3025-40	25x40 **PVC Kablo Kanalı** Cable Channel	80m
3025-60	25x60 **PVC Kablo Kanalı** Cable Channel	72m
3040-40	40x40 **PVC Kablo Kanalı** Cable Channel	72m
3040-60	40x60 **PVC Kablo Kanalı** Cable Channel	48m
3040-80	40x80 **PVC Kablo Kanalı** Cable Channel	36m
3060-60	60x60 **PVC Kablo Kanalı** Cable Channel	32m
3060-80	60x80 **PVC Kablo Kanalı** Cable Channel	24m
3080-60	80x60 **PVC Kablo Kanalı** Cable Channel	24m

Kod Code	Kanalın Cinsi Channel Type	Kutu Box (m)
5025-25	25x25 **PVC Kablo Kanalı** Cable Channel	100m
5025-40	25x40 **PVC Kablo Kanalı** Cable Channel	80m
5025-60	25x60 **PVC Kablo Kanalı** Cable Channel	72m
5040-40	40x40 **PVC Kablo Kanalı** Cable Channel	72m
5040-60	40x60 **PVC Kablo Kanalı** Cable Channel	48m
5040-80	40x80 **PVC Kablo Kanalı** Cable Channel	36m
5060-60	60x60 **PVC Kablo Kanalı** Cable Channel	32m
5060-80	60x80 **PVC Kablo Kanalı** Cable Channel	24m
5080-60	80x60 **PVC Kablo Kanalı** Cable Channel	24m

Boya Koruma - Maskeleme Şapkası Paint Protection - Masking Hat

Kod Code	Ürün Adı Product Name	Özellikler Specifications			Ambalaj Miktarı Quantity
		Ø İç Inner	Ø Dış Outer	Uzunluk Length	
MS-3	**Maskeleme Şapkası** Masking Hat	**2,54**	**5,08**	**25,40**	**1000**
MS-4	**Maskeleme Şapkası** Masking Hat	**3,76**	**6,10**	**25,40**	**1000**
MS-5	**Maskeleme Şapkası** Masking Hat	**4,75**	**8,00**	**25,40**	**1000**
MS-6	**Maskeleme Şapkası** Masking Hat	**5,66**	**8,76**	**25,40**	**500**
MS-8	**Maskeleme Şapkası** Masking Hat	**7,49**	**10,54**	**25,40**	**500**
MS-10	**Maskeleme Şapkası** Masking Hat	**9,52**	**12,82**	**25,40**	**500**

250°C Sıcaklığa ve Asidik Kimyasallara Karşı Dayanıklı. Defalarca Kullanılabilir.
250°C Temperature Resistant to Chemicals and Asidic.

Kablo Toplama Çorabı Cable Organizer

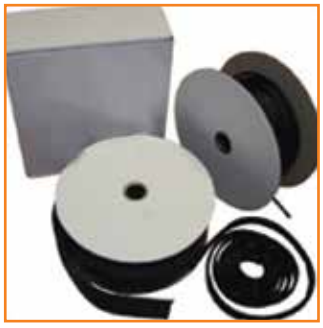

Kod Code	Ölçü Scale	Renk Color	Ambalaj Miktarı Quantity
KTC - 4.0	4-8	**Siyah - Gri** Black - Gray	100
KTC - 6.0	6-10	**Siyah - Gri** Black - Gray	100
KTC - 8.0	8-12	**Siyah - Gri** Black - Gray	100
KTC - 10.0	10-15	**Siyah - Gri** Black - Gray	100
KTC - 15.0	15-26	**Siyah - Gri** Black - Gray	50
KTC -20.0	20-28	**Siyah - Gri** Black - Gray	50
KTC - 25.0	25-32	**Siyah - Gri** Black - Gray	25
KTC - 30.0	30-36	**Siyah - Gri** Black - Gray	25
KTC - 40.0	40-45	**Siyah - Gri** Black - Gray	25

Standart Tip Sıkmalı Kablo Pabuçları Standard Type Cable Lugs Tightening

Elektrolitik Bakır 99.9
İletkenlik Katsayısı 1 min. 56 ms/m
Electrolytic Copper - 99,9
Coefficient Conductivity min. 56 ms/m

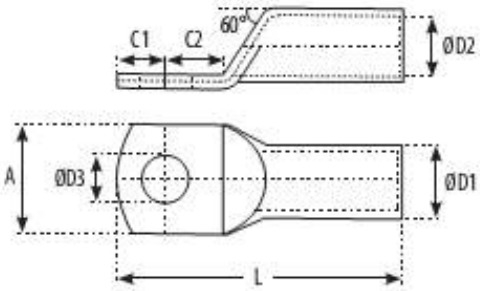

Ürün Kodu Product Code	Kablo Kesiti Cable Section	Civata Bolt	ØD3	ØD2	ØD1	L	A	C1	C2	Kutu Adedi Box Quantity
TSKP-10-05	10 mm²	M5	5.2	5	6.5	27.5	10.5	5.5	6.5	800
TSKP-10-06		M6	6.5	5	6.5	27.5	10.5	5.5	6.5	
TSKP-16-06	16 mm²	M6	6.5	5.8	7.8	30	12	5.5	6.5	500
TSKP-16-08		M8	8.5	5.8	7.8	30	12	5.5	6.5	
TSKP-25-08	25 mm²	M8	8.5	7.2	9.5	40	14	7	9	350
TSKP-25-10		M10	10.5	7.2	9.5	40	14	7	9	
TSKP-35-08	35 mm²	M8	8.5	8.5	11	44	15.3	8.5	9.5	200
TSKP-35-10		M10	10.5	8.5	11	44	15.3	8.5	9.5	
TSKP-50-10	50 mm²	M10	10.5	10	13	52	20	10	11.5	150
TSKP-50-12		M12	13	10	13	52	20	10	11.5	
TSKP-70-10	70 mm²	M10	10.5	11.5	14.7	55	22	10	11.5	100
TSKP-70-12		M12	13	11.5	14.7	55	22	10	11.5	
TSKP-95-10	95 mm²	M10	10.5	13.5	16.7	59	26	10	12	90
TSKP-95-12		M12	13	13.5	16.7	59	26	10	12	
TSKP-120-10	120 mm²	M10	10.5	15.6	19	70	29	13	14	80
TSKP-120-12		M12	13	15.6	19	70	29	13	14	
TSKP-150-10	150 mm²	M10	10.5	17	21	77	32	17	17	40
TSKP-150-12		M12	13	17	21	77	32	17	17	
TSKP-185-12	185 mm²	M10	13	19	23	85	35	17	18	40
TSKP-185-16		M16	17	19	23	85	35	17	18	
TSKP-240-12	240 mm²	M12	13	21	26	90	38.5	17	18	30
TSKP-240-16		M16	17	21	26	90	38.5	17	18	
TSKP-300-12	300 mm²	M12	13	23.5	28.6	100	43	18	18	25
TSKP-300-16		M16	17	23.5	28.6	100	43	18	18	

PG Serisi Kör Tapa Kablo Rakoru Blind Plug

Ürün Kodu Product Code	**Ölçü** Scale	**Renk** Color	**Ambalaj Miktarı** Packaging Quantity
PG-7	3-6.5	**Siyah - Gri** Black - Gray	450
PG-9	4.8	**Siyah - Gri** Black - Gray	300
PG-11	5-10	**Siyah - Gri** Black - Gray	200
PG-13.5	6-12	**Siyah - Gri** Black - Gray	175
PG-16	10-14	**Siyah - Gri** Black - Gray	125
PG-21	13-18	**Siyah - Gri** Black - Gray	75
PG-29	18-25	**Siyah - Gri** Black - Gray	40
PG-36	25-32	**Siyah - Gri** Black - Gray	20

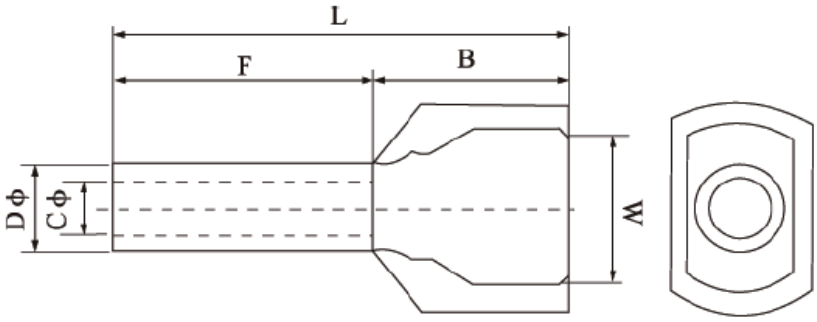

Ürün Kodu Product Code	**Ölçüler** Dimension							**Renk** Color	**Ambalaj Miktarı** Quantity
	Kesit Section	F	L	W	B	D	C		
IYA-0.50	0.50mm	8mm	14.0mm	2.6mm	6.4mm	1.3mm	1.0mm	**Turuncu** Orange **Beyaz** White	1 000
IYF-0.50	0.50mm	8mm							
IYA-0.75	0.75mm	8mm	14.6mm	2.8mm	6.4mm	1.5mm	1.2mm	**Beyaz** White **Mavi** Blue	1 000
IYF-0.75	0.75mm	8mm							
IYA-1.0	1.0mm	8mm	14.6mm	3.0mm	6.4mm	1.7mm	1.4mm	**Sarı** Yellow **Kırmızı** Red	1 000
IYF-1.0	1.0mm	8mm							
IYA-1.5	1.5mm	8mm	14.6mm	3.5mm	6.4mm	2.0mm	1.7mm	**Kırmızı** Red **Siyah** Black	1 000
IYF-1.5	1.5mm	8mm							
IYA-2.5	2.5mm	8mm	15.2mm	4.0mm	7.0mm	2.6mm	2.3mm	**Mavi** Blue **Gri** Gray	500
IYF-2.5	2.5mm	8mm							
IYA-4.0	4.0mm	10mm	16.5mm	4.4mm	7.5mm	3.2mm	2.8mm	**Gri** Gray **Turuncu** Orange	100
IYF-4.0	4.0mm	10mm							
IYA-6.0	6.0mm	12mm	20.0mm	6.3mm	8.0mm	3.9mm	3.5mm	**Siyah** Black **Yeşil** Green	250
IYF-6.0	6.0mm	12mm							
IYA-10.0	10.0mm	12mm	21.5mm	7.6mm	9.5mm	4.9mm	4.5mm	**Beyaz** White **Kahverengi** Brown	100
IYF-10.0	10.0mm	12mm							
IYA-16.0	16.0mm	12mm	22.0mm	8.8mm	10.2mm	6.2mm	5.8mm	**Yeşil** Green **Beyaz** White	100
IYF-16.0	16.0mm	12mm							
IYA-25.0	25.0mm	16mm	29.0mm	11.2mm	13.0mm	7.9mm	7.5mm	**Kahverengi** Brown **Siyah** Black	50
IYF-25.0	25.0mm	16mm							
IYA-35.0	35.0mm	16mm	30.0mm	12.7mm	14.0mm	8.7mm	8.3mm	**Beyaz** White **Kırmızı** Red	50
IYF-35.0	35.0mm	16mm							
IYA-50.0	50.0mm	20mm	50.0mm	15.3mm	16.0mm	10.9mm	10.3mm	**Yeşil** Green **Mavi** Blue	25
IYF-50.0	50.0mm	20mm							
IYA-70.0	70.0mm	36.0mm	...mm	...mm	...mm	...mm	...mm	**Sarı** Yellow **Sarı** Yellow	25
IYF-70.0	70.0mm	36.0mm							

Çift Girişli İzoleli Kablo Yüksükleri Insulated Cable Thimbles Double Inlet

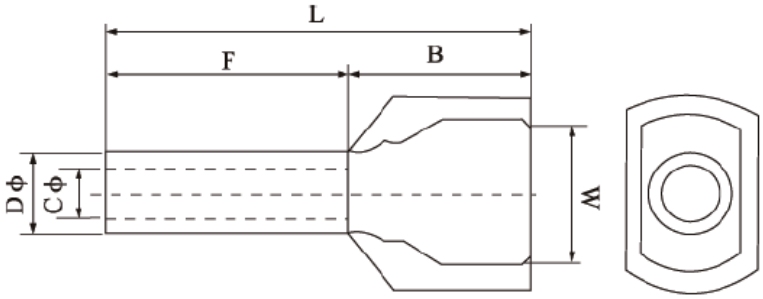

Ürün Kodu Product Code	**Ölçüler** Dimension							**Renk** Color	**Ambalaj Miktarı** Quantity
	Kesit Section	F	L	W	B	D	C		
CYA-0.50	2x0.50mm	8.0mm	14.5mm	5.0mm	6.5mm	1.8mm	1.5mm	**Turuncu** Orange **Beyaz** White	1 000
CYF-0.50	2x0.50mm								
CYA-0.75	2x0.75mm	8.0mm	14.7mm	5.5mm	6.7mm	2.1mm	1.8mm	**Beyaz** White **Mavi** Blue	500
CYF-0.75	2x0.75mm								
CYA-1.0	2x1.0mm	8.0mm	15.1mm	5.5mm	7.1mm	2.3mm	2.0mm	**Sarı** Yellow **Kırmızı** Red	500
CYF-1.0	2x1.0mm								
CYA-1.5	2x1.5mm	8.0mm	15.5mm	6.4mm	7.2mm	2.6mm	2.3mm	**Kırmızı** Red **Siyah** Black	500
CYF-1.5	2x1.5mm								
CYA-2.5	2x2.5mm	10.0mm	18.5mm	8.0mm	8.5mm	3.3mm	2.9mm	**Mavi** Blue **Gri** Gray	250
CYF-2.5	2x2.5mm								
CYA-4.0	2x4.0mm	12.0mm	23.1mm	8.8mm	11.1mm	4.2mm	3.8mm	**Gri** Gray **Turuncu** Orange	200
CYF-4.0	2x4.0mm								
CYA-6.0	2x6.0mm	14.0mm	26.1mm	9.5mm	12.1mm	5.3mm	4.9mm	**Siyah** Black **Yeşil** Green	100
CYF-6.0	2x6.0mm								
CYA-10.0	2x10.0mm	14.0mm	26.6mm	12.6mm	12.0mm	6.9mm	6.5mm	**Beyaz** White **Kahverengi** Brown	100
CYF-10.0	2x10.0mm								
CYA-16.0	2x16.0mm	14.0mm	31.3mm	19.0mm	17.3mm	8.7mm	8.3mm	**Yeşil** Green **Beyaz** White	50
CYF-16.0	2x16.0mm								

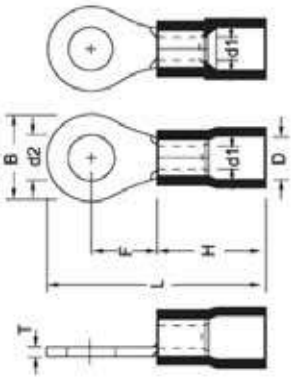

Kablo Girişi Cable Input: 0.50 - 1.50mm

Ürün Kodu Product Code	Renk Color	d2	Ölçüler Dimensions					Kutu Adeti Box Quantity
			B	L	F	H	D	
EYU-301	**Turuncu** Orange	3.2 mm	5.7 mm	17.8 mm	4.95 mm	10.0 mm	4.0 mm	200
EYU-351	**Turuncu** Orange	3.7 mm	5.7 mm	17.8 mm	4.95 mm	10.0 mm	4.0 mm	200
EYU-401	**Turuncu** Orange	4.3 mm	6.6 mm	20.1 mm	6.3 mm	10.0 mm	4.0 mm	200
EYU-501	**Turuncu** Orange	5.3 mm	8.0 mm	21.5 mm	7.0 mm	10.0 mm	4.0 mm	200
EYU-601	**Turuncu** Orange	6.4 mm	11.6 mm	27.5 mm	11.1 mm	10.0 mm	4.0 mm	200
EYU-801	**Turuncu** Orange	8.4 mm	11.6 mm	27.5 mm	11.1 mm	10.0 mm	4.0 mm	200

Kablo Girişi Cable Input: 1.5 - 2.5mm

Ürün Kodu Product Code	Renk Color	d2	Ölçüler Dimensions					Kutu Adeti Box Quantity
			B	L	F	H	D	
EYU-302	**Mavi** Blue	3.2 mm	6.6 mm	17.8 mm	4.8 mm	10.0 mm	4.5 mm	200
EYU-402	**Mavi** Blue	4.3 mm	6.6 mm	19.4 mm	6.3 mm	10.0 mm	4.5 mm	200
EYU-502	**Mavi** Blue	5.3 mm	8.5 mm	21.8 mm	7.8 mm	10.0 mm	4.5 mm	200
EYU-602	**Mavi** Blue	6.5 mm	12.0 mm	26.8 mm	11.0 mm	10.0 mm	4.5 mm	200
EYU-802	**Mavi** Blue	8.4 mm	12.0 mm	26.8 mm	11.0 mm	10.0 mm	4.5 mm	200
EYU-1002	**Mavi** Blue	10.5 mm	13.5 mm	30.5 mm	13.9 mm	10.0 mm	4.5 mm	200
EYU-1202	**Mavi** Blue	13.0 mm	18.1 mm	35.4 mm	16.0 mm	10.0 mm	4.5 mm	200

Kablo Girişi Cable Input: 4.0 - 6.0mm

Ürün Kodu Product Code	Renk Color	d2	Ölçüler Dimensions					Kutu Adeti Box Quantity
			B	L	F	H	D	
EYU-406	**Sarı** Yellow	4.3 mm	7.2 mm	22.7 mm	6.1 mm	10.0 mm	4.0 mm	100
EYU-506	**Sarı** Yellow	5.3 mm	9.5 mm	22.6 mm	9.1 mm	10.0 mm	4.0 mm	100
EYU-606	**Sarı** Yellow	6.4 mm	12.0 mm	29.5 mm	10.5 mm	10.0 mm	4.0 mm	100
EYU-806	**Sarı** Yellow	8.4 mm	15.0 mm	34.0 mm	13.5 mm	10.0 mm	4.0 mm	100
EYU-1006	**Sarı** Yellow	10.5 mm	15.0 mm	38.6 mm	13.5 mm	10.0 mm	4.0 mm	100
EYU-1206	**Sarı** Yellow	13.0 mm	18.5 mm	38.6 mm	16.0 mm	10.0 mm	4.0 mm	100

Kablo Girişi Cable Input: 10.0 - 16.0mm

Ürün Kodu Product Code	Renk Color	d2	Ölçüler Dimensions					Kutu Adeti Box Quantity
			B	L	F	H	D	
EYU-410	**Turuncu** Orange	4.3 mm	8.0 mm	29.0 mm	9.3 mm	16.0 mm	8.0 mm	100
EYU-510	**Turuncu** Orange	5.3 mm	8.8 mm	31.3 mm	10.9 mm	16.0 mm	8.0 mm	100
EYU-610	**Turuncu** Orange	6.4 mm	11.9 mm	31.3 mm	9.3 mm	16.0 mm	8.0 mm	100
EYU-810	**Turuncu** Orange	8.4 mm	15.0 mm	37.3 mm	13.8 mm	16.0 mm	8.0 mm	100
EYU-1010	**Turuncu** Orange	10.5 mm	15.0 mm	37.3 mm	13.8 mm	16.0 mm	8.0 mm	100
EYU-416	**Sarı** Yellow	4.3 mm	12.0 mm	40.8 mm	13.3 mm	21.1 mm	11.0 mm	100
EYU-516	**Sarı** Yellow	5.3 mm	12.0 mm	40.8 mm	13.3 mm	21.1 mm	11.0 mm	100
EYU-616	**Sarı** Yellow	6.4 mm	12.0 mm	40.8 mm	13.3mm	21.1 mm	11.0 mm	100
EYU-816	**Sarı** Yellow	8.4 mm	16.0 mm	43.5 mm	14.2 mm	21.1 mm	11.0 mm	100
EYU-1016	**Sarı** Yellow	10.5 mm	16.0 mm	43.5 mm	14.2 mm	21.1 mm	11.0 mm	100

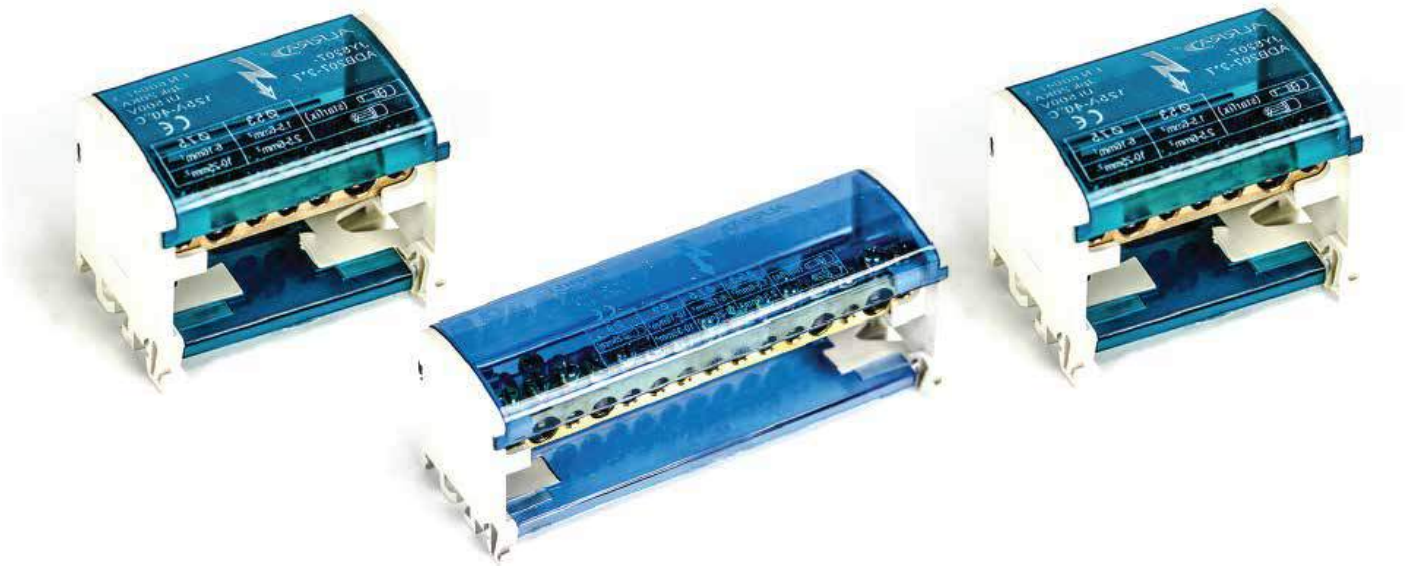

Kod Code	**Özellikler** Specifications		**En** Width	**Boy** Lenght	**Yükseklik** Height
ADB - 2x7	2 Kutup 7 Delik 125A	2 POLE 7 HOLE 125A	65	44	50
ADB - 2x15	2 Kutup 15 Delik 125A	2 POLE 15 HOLE 125A	135	114	50
ADB - 4x7	4 Kutup 7 Delik 125A	4 POLE 7 HOLE 125A	65	44	50
ADB - 4x11	4 Kutup 11 Delik 125A	4 POLE 11 HOLE 125A	100	79	50
ADB - 4x12	4 Kutup 12 Delik 125A	4 POLE 12 HOLE 125A	100	79	50
ADB - 4x15	4 Kutup 15 Delik 125A	4 POLE 15 HOLE 125A	135	114	50

Polyamid Kablo Rakorları Polyamide Cable Connectors

Kod Code	**Ölçü** Size	**Kablo Çapı** Cable Diameter		**Renk** Color	**Kutu Adet** Box Quantity
		Min	**Max**		
PKR-7	**PG-7**	**3**	**7**	**Gri-Siyah** Gray-Black	**450**
PKR-9	**PG-9**	**4**	**8**	**Gri-Siyah** Gray-Black	**300**
PKR-11	**PG-11**	**5**	**10**	**Gri-Siyah** Gray-Black	**200**
PKR-13.5	**PG-13.5**	**6**	**12**	**Gri-Siyah** Gray-Black	**175**
PKR-16	**PG-16**	**10**	**14**	**Gri-Siyah** Gray-Black	**125**
PKR-21	**PG-21**	**13**	**18**	**Gri-Siyah** Gray-Black	**75**
PKR-29	**PG-29**	**18**	**25**	**Gri-Siyah** Gray-Black	**40**
PKR-36	**PG-36**	**25**	**32**	**Gri-Siyah** Gray-Black	**20**
PKR-42	**PG-42**	**32**	**38**	**Gri-Siyah** Gray-Black	**15**
PKR-48	**PG-48**	**38**	**44**	**Gri-Siyah** Gray-Black	**12**

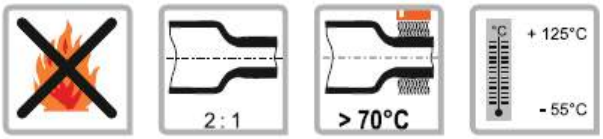

Kod Code	**Ölçü** Scale	**Daralmadan Önce** Before Shrink		**Daralmadan Sonra** After Shrink		**Makara** Reel (m)	**Koli** Box (m)
		İç Çap Inner Dia.	**Cidar Kalınlığı** Wall Thickness	**Ölçü** Scale	**Cidar Kalınlığı** Wall Thickness		
G5-1.0	1.0	1.5±0.3	0.15±0.05	0.60	0.33	200	3200
G5-1.5	1.5	2.0±0.3	0.20±0.05	0.75	0.36	200	2400
G5-2.0	2.0	2.5±0.3	0.20±0.05	1.00	0.44	200	3000
G5-2.5	2.5	3.0±0.3	0.20±0.05	1.25	0.44	200	2600
G5-3.0	3.0	3.5±0.3	0.20±0.05	1.50	0.44	200	2200
G5-3.5	3.5	4.0±0.3	0.25±0.05	1.75	0.44	200	1800
G5-4.0	4.0	4.5±0.3	0.25±0.05	2.00	0.44	200	1400
G5-4.5	4.5	5.0±0.3	0.25±0.05	2.25	0.44	100	1000
G5-5.0	5.0	5.5±0.3	0.25±0.05	2.50	0.56	100	900
G5-6.0	6.0	6.5±0.3	0.25±0.05	3.00	0.56	100	700
G5-7.0	7.0	7.6±0.3	0.28±0.05	3.50	0.56	100	1400
G5-8.0	8.0	8.6±0.3	0.30±0.06	4.00	0.56	100	1300
G5-9.0	9.0	9.6±0.3	0.30±0.06	4.50	0.56	100	1200
G5-10.0	10.0	10.7±0.4	0.30±0.06	5.00	0.56	100	1100
G5-12.0	12.0	12.7±0.4	0.30±0.06	6.00	0.56	100	1000
G5-13.0	13.0	13.7±0.4	0.30±0.06	6.50	0.69	100	900
G5-14.0	14.0	14.7±0.4	0.35±0.07	7.00	0.69	100	900
G5-16.0	16.0	16.7±0.5	0.35±0.07	8.00	0.69	100	800
G5-18.0	18.0	19.0±0.5	0.35±0.07	9.00	0.77	100	700
G5-20.0	20.0	21.0±0.5	0.40±0.10	10.00	0.77	100	600
G5-22.0	22.0	23.0±0.5	0.40±0.10	11.00	0.77	100	600
G5-25.0	25.0	26.0±1.0	0.45±0.10	12.50	0.87	50	300
G5-30.0	30.0	31.5±0.7	0.45±0.10	15.00	0.95	50	250
G5-35.0	35.0	37.0±0.7	0.50±0.15	17.50	1.00	50	200
G5-40.0	40.0	40.5±0.7	0.50±0.15	20.00	1.00	50	200
G5-50.0	50.0	50.5±0.7	0.50±0.15	25.00	1.00	25	125

Naylon Kablo Bağları Nylon Cable Ties

Ürün Kodu Product Code	Ebat Size En Width	Ebat Size Boy Length	Renk Color	Sıkma Çapı Clamping Dia. Max (mm)	Açılma Mukavemeti The Strength of the Opening	Ambalaj Miktarı Package Quantity	Koli Miktarı Box Quantity
KB-100X2.5	2.5	100	Siyah - Beyaz	25	8 kg	100	60 000
KB-150X2.5		150	Siyah - Beyaz	35		100	35 000
KB-200X2.5		203	Siyah - Beyaz	55		100	28 000
KB-140X3.6	3.6	142	Siyah - Beyaz	35	18 kg	100	25 000
KB-200X3.6		203	Siyah - Beyaz	55		100	22 000
KB-250X3.6		250	Siyah - Beyaz	68		100	15 000
KB-300X3.6		292	Siyah - Beyaz	85		100	15 000
KB-370X3.6		368	Siyah - Beyaz	102		100	12 000
KB-200X4.8	4.8	203	Siyah - Beyaz	55	22 kg	100	13 000
KB-250X4.8		250	Siyah - Beyaz	68		100	12 000
KB-300X4.8		310	Siyah - Beyaz	85		100	10 000
KB-370X4.8		368	Siyah - Beyaz	102		100	9 000
KB-430X4.8		432	Siyah - Beyaz	125		100	8 500
KB-300X7.6	7.6	300	Siyah - Beyaz	85	55 kg	100	5 000
KB-370X7.6		368	Siyah - Beyaz	102		100	4 500
KB-450X7.6		450	Siyah - Beyaz	133		100	3 500
KB-550X7.6		550	Siyah - Beyaz	166		100	3 500
KB-750X7.6		750	Siyah - Beyaz	223		100	1 500
KB-610X9.0	9.0	610	Siyah - Beyaz	185	80 kg	100	1 500
KB-710X9.0		710	Siyah - Beyaz	220		100	1 500
KB-760X9.0		762	Siyah - Beyaz	236		100	1 500
KB-920X9.0		920	Siyah - Beyaz	270		100	1 500
KB-1220X9.0		1219	Siyah - Beyaz	380		100	500

Yapışkanlı Kroşe Self Adhesive Tie Mount

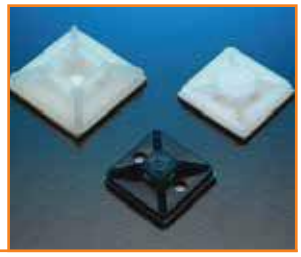

Ürün Kodu Product Code	Ebat Size En Width	Ebat Size Boy Length	Renk Color	Kablo Bağı Girişi Cable Tie Entry	Taşıma Mukavemeti Bearing Strength	Ambalaj Miktarı Package Quantity	Koli Miktarı Box Quantity
YK-19*19	19	19	Siyah - Beyaz	4.5	10 kg	100	22 000
YK-28*28	28	28	Siyah - Beyaz	5.5	16 kg	100	10 000

GK GÜNEŞKİLİT®

SEÇENEKLERİNİZİ SINIRLAMAYIN

DON'T LIMIT YOUR OPTIONS

Address : İSTOÇ 22. Ada No: 38-40
Bağcılar İSTANBUL / TÜRKİYE
Phone : +90 (212) 659 19 35 - 36
Fax : +90 (212) 659 19 31
Mail : info@guneskilit.com
: info@guneslock.com

www.**guneskilit**.com - www.**guneslock**.com