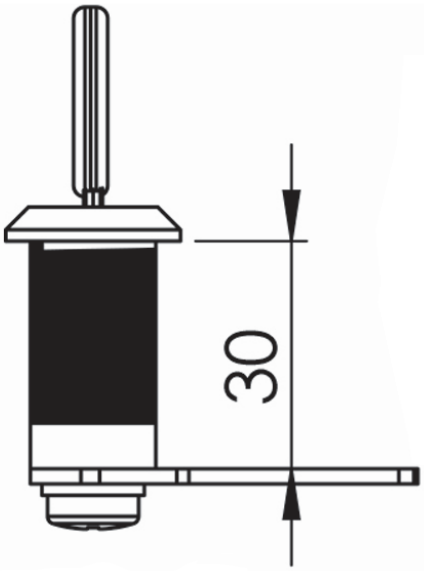

Montaj Ölçüsü
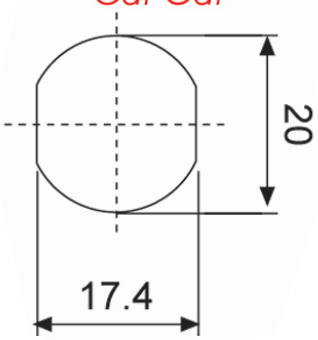
Cut Out